YAMAHA

F225F
FL225F
F250D
FL250D
F300B
FL300B
F250D1
FL250D1
F300B1
FL300B1

ΒΙΒΛΙΟ ΙΔΙΟΚΤΗΤΗ

⚠ Διαβάστε προσεκτικά αυτό το εγχειρίδιο πριν οδηγήσετε αυτή την εξωλέμβια μηχανή.

6CE-28199-84-R0

Διαβάστε προσεκτικά αυτό το εγχειρίδιο πριν οδηγήσετε αυτή την εξωλέμβια μηχανή. Όταν ταξιδεύετε, να έχετε αυτό το βιβλίο στο σκάφος, μέσα σε μια αδιάβροχη τσάντα. Αυτό το βιβλίο πρέπει να παραδοθεί μαζί με τη μηχανή αν πουληθεί.

RMU25108

Προς τον ιδιοκτήτη της μηχανής

Σας ευχαριστούμε που επιλέξατε μια εξωλέμβια Yamaha. Αυτό το Βιβλίο Ιδιοκτήτη περιέχει τις απαραίτητες πληροφορίες για τη σωστή λειτουργία, τη συντήρηση και τη φροντίδα της μηχανής. Η καλή κατανόηση αυτών των απλών οδηγιών θα σας βοηθήσει να απολαύσετε όλα τα πλεονεκτήματα της νέας σας Yamaha. Αν έχετε οποιαδήποτε ερώτηση σχετικά με τη λειτουργία ή τη συντήρηση της εξωλέμβιάς σας, παρακαλούμε συμβουλευτείτε τον αντιπρόσωπο της Yamaha.

Σε αυτό το Βιβλίο Ιδιοκτήτη, οι σημαντικές πληροφορίες που περιέχονται διακρίνονται με τους ακόλουθους τρόπους.

⚠ : Αυτό είναι το σύμβολο προφυλάξεων ασφαλείας. Σας προειδοποιεί για ενδεχόμενους κινδύνους τραυματισμού. Να τηρείτε όλα τα μηνύματα ασφαλείας που ακολουθούν αυτό το σύμβολο ώστε να αποφύγετε πιθανό τραυματισμό ή θάνατο.

RWM00782

⚠ ΠΡΟΕΙΔΟΠΟΙΗΣΗ

Η ΠΡΟΕΙΔΟΠΟΙΗΣΗ υποδηλώνει επικίνδυνη περίπτωση που, αν δεν αποφευχθεί, μπορεί να προκαλέσει θάνατο ή σοβαρό τραυματισμό.

RCM00702

ΠΡΟΣΟΧΗ

Η ΠΡΟΣΟΧΗ περιγράφει τα ειδικά προληπτικά μέτρα που πρέπει να λαμβάνονται για να αποφεύγεται ζημιά στην εξωλέμβια μηχανή ή άλλη περιουσία.

ΣΗΜΕΙΩΣΗ:

Η ΣΗΜΕΙΩΣΗ παρέχει ουσιώδεις πληροφορίες που κάνουν τις διαδικασίες ευκολότερες ή πιο κατανοητές.

Η Yamaha αναζητά συνεχώς τρόπους για να εξελίξει τη σχεδίαση και την ποιότητα των προϊόντων της. Έτσι, ακόμα και αν αυτό το βιβλίο περιέχει τις τελευταίες πληροφορίες που ήταν διαθέσιμες τη στιγμή της εκτύπωσης, είναι δυνατόν να υπάρχουν μικροδιαφορές μεταξύ της μηχανής σας και αυτού του βιβλίου. Αν έχετε κάποια ερώτηση σχετικά με αυτό το βιβλίο, παρακαλούμε συμβουλευτείτε τον αντιπρόσωπο της Yamaha.

Για να εξασφαλίσετε μεγάλη διάρκεια ζωής του προϊόντος, η Yamaha συνιστά να το χρησιμοποιείτε και να εκτελείτε τους προτεινόμενους περιοδικούς ελέγχους και συντήρηση, ακολουθώντας πιστά τις οδηγίες που υπάρχουν στο βιβλίο ιδιοκτήτη. Ζημιές που είναι αποτέλεσμα αμέλειας αυτών των οδηγιών δεν καλύπτονται από την εγγύηση.

Μερικές χώρες έχουν νόμους ή κανονισμούς που απαγορεύουν στους χρήστες να βγάζουν το προϊόν από τη χώρα που αγοράστηκε και μπορεί να μην είναι δυνατόν να δηλώσετε το προϊόν στη χώρα προορισμού. Επιπλέον, η εγγύηση μπορεί να μην ισχύει σε ορισμένες περιοχές. Όταν σχεδιάζετε να πάτε το προϊόν σε άλλη χώρα, συμβουλευτείτε τον έμπορο από όπου αγοράστηκε το προϊόν για πρόσθετες πληροφορίες.

Αν αγοράσατε το προϊόν μεταχειρισμένο, επικοινωνήστε με τον αντιπρόσωπο για να καταχωρηθείτε ως πελάτης και να δικαιούστε τις οριζόμενες υπηρεσίες.

ΣΗΜΕΙΩΣΗ:

Η σειρά μοντέλων F225FET, FL225FET, F250DET, FL250DET, F300BET, FL300BET, F250DET1, FL250DET1, F300BET1, FL300BET1 και τα στάνταρ αξεσουάρ χρησιμοποιούνται ως βάση για τις επεξηγήσεις και τις εικόνες αυτού του βιβλίου. Συνεπώς, ορισμένα θέματα μπορεί να μην ισχύουν για όλα τα μοντέλα.

Σημαντικές πληροφορίες για το βιβλίο

RMU25122

F225F, FL225F, F250D, FL250D, F300B, FL300B,
F250D1, FL250D1, F300B1, FL300B1
ΒΙΒΛΙΟ ΙΔΙΟΚΤΗΤΗ
©2014 από την Yamaha Motor Co., Ltd.
1η Έκδοση, Νοέμβριος 2014
Με την επιφύλαξη παντός δικαιώματος.
Απαγορεύεται ρητά
κάθε ανατύπωση ή χρήση
χωρίς έγγραφη έγκριση από την
Yamaha Motor Co., Ltd.
Τυπώθηκε στην Ιαπωνία

Περιεχόμενα

Πληροφορίες που αφορούν την ασφάλεια 1
Ασφάλεια στην εξωλέμβια μηχανή 1
Προπέλα 1
Περιστρεφόμενα μέρη 1
Καυτά μέρη 1
Ηλεκτροπληξία 1
Ηλεκτρική κλίση και ανύψωση 1
Καλώδιο (κορδόνι) σταματήματος του κινητήρα 1
Βενζίνη 2
Έκθεση σε βενζίνη και χύσιμο βενζίνης 2
Μονοξείδιο του άνθρακα 2
Τροποποιήσεις 2
Ασφάλεια στο σκάφος 2
Αλκοόλ και φάρμακα 2
Σωσίβια 2
Άνθρωποι στο νερό 2
Επιβάτες 2
Υπερφόρτωση 3
Αποφεύγετε συγκρούσεις 3
Καιρός 3
Εκπαίδευση των επιβατών 3
Εκδόσεις ασφάλειας στο σκάφος 3
Νόμοι και κανονισμοί 3

Γενικές πληροφορίες 4
Εγγραφή αριθμών αναγνώρισης 4
Αριθμός σειράς εξωλέμβιας μηχανής 4
Αριθμός σειράς του Digital electronic control 4
Αριθμός κλειδιού 5
Πιστοποιητικό Συμμόρφωσης 5
Ετικέτα EC 5
Σήμα συμμόρφωσης και ετικέτα ημερομηνίας κατασκευής 6
Διαβάστε τα βιβλία οδηγιών και τις ετικέτες 7
Προειδοποιητικές ετικέτες 7

Τεχνικά χαρακτηριστικά και απαιτήσεις 10
Τεχνικά χαρακτηριστικά 10
Απαιτήσεις τοποθέτησης 12
Κατάλληλη ιπποδύναμη σκάφους 12
Τοποθέτηση της εξωλέμβιας μηχανής 12
Yamaha Security System 12
Απαιτήσεις του Digital electronic control 12
Προδιαγραφές μπαταρίας 13
Προδιαγραφές μπαταρίας 13
Τοποθέτηση της μπαταρίας 13
Πρόσθετες μπαταρίες 13
Επιλογή προπέλας 13
Μοντέλα αντίστροφης περιστροφής 14
Προστασία από εκκίνηση με ταχύτητα 14
Προδιαγραφές λαδιού κινητήρα 14
Προδιαγραφές καυσίμου 15
Βενζίνη 15
Μουράβια 16
Προϋποθέσεις απόρριψης της εξωλέμβιας μηχανής 16
Εξοπλισμός έκτακτης ανάγκης 16
Πληροφορίες ελέγχου καυσαερίων 16
Ετικέτες συμμόρφωσης με αστέρια 17

Τμήματα 19
Διάγραμμα τμημάτων 19
Πομπός χειριστηρίου 22
Δέκτης 23
Κλείδωμα και ξεκλείδωμα του Yamaha Security System 23
Κουτί του Digital Electronic Control 24
Ένδειξη ενεργοποίησης του Digital electronic control 24
Προειδοποιητική ένδειξη του Digital electronic control 25
Μοχλός ελέγχου 25
Διακόπτης χειρόγκαζου 26
Ρυθμιστής τριβής τιμονιού 27
Καλώδιο (κορδόνι) σταματήματος του κινητήρα και συνδετήρας 27
Γενικός διακόπτης 28
Πίνακας διακοπτών Εκκίνηση/Διακοπή 28

Περιεχόμενα

Πίνακας διακοπτών Εκκίνηση/Διακοπή Όλων 29
Διακόπτης ηλεκτρικής κλίσης και ανύψωσης στο Digital electronic control 29
Διακόπτης ηλεκτρικής κλίσης και ανύψωσης στη λεκάνη της μηχανής 29
Διακόπτες ηλεκτρικής κλίσης και ανύψωσης (μοντέλα δύο μηχανών)..... 30
Πτερύγιο κλίσης με άνοδο 30
Μοχλός στήριξης ανύψωσης για μοντέλα ηλεκτρικής κλίσης και ανύψωσης..... 31
Μοχλός ασφάλισης καπακιού..... 31
Εξάρτημα πλυσίματος 32
Φίλτρο καυσίμου 32

Όργανα και ενδείξεις 33
6Y9 Multifunction Color Gauge 33
Ένδειξη YAMAHA SECURITY SYSTEM 33
Ένδειξη ζεστάματος κινητήρα..... 33
Ένδειξη συγχρονισμού μηχανών 34
Προειδοποίηση υπερθέρμανσης 34
Προειδοποίηση χαμηλής πίεσης λαδιού..... 34
Προειδοποίηση υδατοπαγίδας 35
Προειδοποιητική ένδειξη χαμηλής τάσης μπαταρίας 35
Προειδοποίηση προβλήματος κινητήρα..... 36
6Y8 Μετρητές πολλαπλών λειτουργιών..... 36
6Y8 Στροφόμετρα πολλαπλών λειτουργιών..... 37
Πληροφορίες για το Yamaha Security System 38
Προειδοποίηση χαμηλής πίεσης λαδιού..... 38
Προειδοποίηση υπερθέρμανσης 39
Προειδοποίηση υδατοπαγίδας 39
Προειδοποίηση προβλήματος κινητήρα..... 40
Προειδοποιητική ένδειξη χαμηλής τάσης μπαταρίας.....40
6Y8 Μετρητές ταχύτητας & καυσίμου πολλαπλών λειτουργιών..... 41
6Y8 Κοντέρ πολλαπλών λειτουργιών..... 42
6Y8 Μετρητές διαχείρισης καυσίμου πολλαπλών λειτουργιών..... 43
Προαιρετικοί μετρητές..... 43

Σύστημα ελέγχου κινητήρα..... 44
Προειδοποιητικό σύστημα 44
Προειδοποίηση του Digital Electronic Control 44
Προειδοποίηση υπερθέρμανσης.....44
Προειδοποίηση χαμηλής πίεσης λαδιού...46
Προειδοποίηση υδατοπαγίδας.....47

Εγκατάσταση..... 48
Εγκατάσταση..... 48
Τοποθέτηση της εξωλέμβιας μηχανής.....48

Λειτουργία 50
Πρώτη φορά λειτουργίας 50
Βάλτε λάδι κινητήρα 50
Στρώσιμο του κινητήρα.....50
Μάθετε το σκάφος σας.....50
Έλεγχοι πριν βάλετε μπροστά τη μηχανή 51
Στάθμη καυσίμου 51
Αφαίρεση του καπακιού.....51
Σύστημα καυσίμου 51
Χειριστήρια 52
Καλώδιο (κορδόνι) σταματήματος του κινητήρα 52
Λάδι κινητήρα 52
Εξωλέμβια μηχανή 53
Εξάρτημα πλυσίματος 53
Τοποθέτηση του καπακιού 53
Έλεγχος του συστήματος ηλεκτρικής κλίσης και ανύψωσης 55
Μπαταρία.....56
Ανεφοδιασμός με καύσιμο 56

Περιεχόμενα

Λειτουργία του κινητήρα 56
Τροφοδοσία με καύσιμο 57
Άναμμα του κινητήρα..... 57
Έλεγχοι αφού βάλετε μπροστά τη μηχανή 59
Νερό ψύξης..... 59
Ζέσταμα του κινητήρα 59
Μοντέλα ηλεκτρικής εκκίνησης..... 59
Έλεγχοι μετά το ζέσταμα του κινητήρα..... 60
Αλλαγή ταχύτητας 60
Διακόπτες σταματήματος 60
Αλλαγή ταχύτητας..... 60
Σταμάτημα του σκάφους..... 61
Χαμηλή ταχύτητα πλεύσης 61
Ρύθμιση της χαμηλής ταχύτητας 61
Σβήσιμο του κινητήρα..... 62
Διαδικασία σβησίματος του κινητήρα..... 62
Κλίση της εξωλέμβιας μηχανής..... 63
Ρύθμιση της γωνίας κλίσης (Ηλεκτρική κλίση και ανύψωση) 63
Ρύθμιση της κλίσης του σκάφους..... 64
Ανύψωση και κατέβασμα της μηχανής..... 65
Διαδικασία ανύψωσης (μοντέλα ηλεκτρικής κλίσης και ανύψωσης) 65
Διαδικασία κατεβάσματος (μοντέλα ηλεκτρικής κλίσης και ανύψωσης) 66
Ρηχά νερά 67
Πλεύση σε ρηχά νερά 67
Άλλες συνθήκες λειτουργίας..... 68

Συντήρηση..... 69
Μεταφορά και αποθήκευση της εξωλέμβιας μηχανής 69
Αποθήκευση της εξωλέμβιας μηχανής.... 69
Διαδικασία 70
Λίπανση 70
Πλύσιμο της διόδου του νερού ψύξης..... 70
Έλεγχος της βαμμένης επιφάνειας της εξωλέμβιας..... 71
Περιοδική συντήρηση 71
Ανταλλακτικά 72
Δύσκολες συνθήκες λειτουργίας.....72
Πίνακας συντήρησης 1 73
Πίνακας συντήρησης 2 76
Γρασάρισμα 77
Έλεγχος του μπουζιού 78
Εξέταση της ταχύτητας ρελαντί 79
Αλλαγή του λαδιού κινητήρα 80
Έλεγχος καλωδιώσεων και βυσμάτων 86
Εξέταση της προπέλας.....86
Αφαίρεση της προπέλας 87
Τοποθέτηση της προπέλας 87
Αλλαγή της βαλβολίνης 88
Έλεγχος και αντικατάσταση της(των) ανόδου(ων) 90
Έλεγχος της μπαταρίας (στα μοντέλα ηλεκτρικής εκκίνησης) 91
Σύνδεση της μπαταρίας 91
Αποσύνδεση της μπαταρίας 93
Αποθήκευση της μπαταρίας 93

Αντιμετώπιση προβλημάτων 94
Διάγνωση προβλημάτων 94
Προσωρινές ενέργειες σε επείγουσες περιπτώσεις..... 98
Ζημιά από πρόσκρουση.....98
Λειτουργία του ενός κινητήρα (μοντέλα με δύο κινητήρες) 98
Αντικατάσταση ασφάλειας.....99
Η μονάδα ηλεκτρικής κλίσης και ανύψωσης δεν λειτουργεί 100
Η προειδοποιητική ένδειξη της υδατοπαγίδας αναβοσβήνει κατά την πλεύση 100
Μεταχείριση βυθισμένης μηχανής 102

ΕΥΡΕΤΗΡΙΟ..... 103

⚠ Πληροφορίες που αφορούν την ασφάλεια

RMU33623

Ασφάλεια στην εξωλέμβια μηχανή

Τηρείτε πάντα αυτές τις προφυλάξεις.

RMU36502

Προπέλα

Αν κάποιος άνθρωπος έρθει σε επαφή με την προπέλα μπορεί να τραυματιστεί ή και να σκοτωθεί. Η προπέλα μπορεί να συνεχίσει να κινείται ακόμα και όταν η μηχανή είναι σε νεκρά, ενώ οι αιχμηρές άκρες της προπέλας κόβουν ακόμα και όταν είναι ακίνητες.

- Σβήνετε τον κινητήρα όταν ένα άτομο είναι στο νερό κοντά σας.
- Κρατάτε τους ανθρώπους μακριά από την προπέλα, ακόμα και όταν η μηχανή είναι σβηστή.

RMU40272

Περιστρεφόμενα μέρη

Τα χέρια, τα πόδια, τα μαλλιά, τα κοσμήματα, τα ρούχα, τα λουριά του σωσίβιου, κλπ. μπορεί να πιαστούν στα εσωτερικά περιστρεφόμενα μέρη της μηχανής, πράγμα που θα οδηγήσει σε σοβαρό τραυματισμό ή θάνατο.

Το καπάκι πρέπει να βρίσκεται στη θέση του όσο είναι δυνατόν. Μην αφαιρείτε ή αντικαθιστάτε το καπάκι όταν λειτουργεί ο κινητήρας.

Λειτουργείτε τον κινητήρα χωρίς το καπάκι μόνο εφόσον ακολουθείτε συγκεκριμένες οδηγίες του βιβλίου οδηγιών. Κρατήστε τα χέρια, τα πόδια, τα μαλλιά, τα κοσμήματα, τα ρούχα, τα λουριά του σωσίβιου, κλπ. μακριά από τυχόν εκτεθειμένα κινούμενα μέρη.

RMU33641

Καυτά μέρη

Στη διάρκεια και μετά τη λειτουργία, τα μέρη του κινητήρα είναι αρκετά καυτά για να προκαλέσουν εγκαύματα. Αποφύγετε να αγγίζετε τα μέρη κάτω από το καπάκι ώσπου να κρυώσει ο κινητήρας.

RMU33651

Ηλεκτροπληξία

Μην αγγίζετε τα ηλεκτρικά μέρη όταν βάζετε μπροστά ή όταν λειτουργεί ο κινητήρας. Μπορεί να προκαλέσουν ηλεκτροπληξία.

RMU33661

Ηλεκτρική κλίση και ανύψωση

Μέλη του σώματος μπορεί να συντριβούν ανάμεσα στη μηχανή και το βραχίονα όταν η μηχανή ανυψώνεται η παίρνει κλίση. Κρατάτε τα μέλη του σώματος έξω από αυτή την περιοχή. Βεβαιωθείτε ότι δεν βρίσκεται κανείς σ' αυτή την περιοχή πριν λειτουργήσετε το μηχανισμό ηλεκτρικής κλίσης και ανύψωσης.

Οι διακόπτες ηλεκτρικής κλίσης και ανύψωσης λειτουργούν ακόμα και όταν ο γενικός διακόπτης είναι κλειστός. Μην αφήνετε να πλησιάζουν άλλα άτομα τους διακόπτες όταν εργάζεστε γύρω από τη μηχανή.

Ποτέ μην πηγαίνετε κάτω από τη λεκάνη όταν είναι ανυψωμένη, ακόμα και αν έχει ασφαλίσει με το μοχλό στήριξης της ανύψωσης. Μπορεί να προκληθεί σοβαρός τραυματισμός αν η εξωλέμβια πέσει κατά λάθος.

RMU41252

Καλώδιο (κορδόνι) σταματήματος του κινητήρα

Συνδέστε το καλώδιο σταματήματος για να σβήσει ο κινητήρας αν ο οδηγός πέσει από το σκάφος ή αφήσει το πιλοτήριο. Αυτό εμποδίζει το σκάφος να φύγει μακριά με ταχύτητα εγκαταλείποντας τους ανθρώπους ή να πέσει πάνω σε ανθρώπους ή αντικείμενα.

Συνδέετε πάντα το καλώδιο σταματήματος του κινητήρα σε ένα ασφαλές σημείο στα ρούχα, το χέρι ή το πόδι όταν οδηγείτε. Μην το αφαιρείτε για να αφήσετε το πιλοτήριο όσο το σκάφος κινείται. Μην συνδέετε το καλώδιο σε ρούχα που μπορεί να σχιστούν, ούτε να το δρομολογείτε με τρόπο που θα μπορούσε να μπλεχτεί, με αποτέλεσμα να μην λειτουργήσει όταν χρειαστεί. Μην δρομολογείτε το καλώδιο σβησίματος με τρόπο που να μπορεί να τραβηχτεί έξω κατά λάθος. Αν το καλώδιο τραβηχτεί στη διάρκεια της λειτουργίας, ο κινητήρας θα σβήσει και θα

χάσετε το μεγαλύτερο μέρος του ελέγχου με το τιμόνι. Το σκάφος μπορεί να επιβραδύνει απότομα, πετώντας μπροστά ανθρώπους και αντικείμενα.

RMU33811

Βενζίνη

Η βενζίνη και οι αναθυμιάσεις της είναι εξαιρετικά εύφλεκτες και εκρηκτικές ύλες. Να ανεφοδιάζεστε πάντα με καύσιμο σύμφωνα με τη διαδικασία της σελίδας 56 για να μειώσετε τον κίνδυνο πυρκαγιάς και έκρηξης.

RMU33821

Έκθεση σε βενζίνη και χύσιμο βενζίνης

Φροντίστε να μην χυθεί βενζίνη. Αν χυθεί βενζίνη, σκουπίστε την αμέσως με στεγνά πανιά. Απαλλαγείτε από τα πανιά με τον ενδεδειγμένο τρόπο.

Αν χυθεί βενζίνη στο δέρμα σας, πλυθείτε αμέσως με σαπούνι και νερό. Αλλάξτε τα ρούχα σας αν βραχούν με βενζίνη.

Αν καταπιείτε βενζίνη, εισπνεύσετε πολλούς ατμούς βενζίνης ή πάει βενζίνη στα μάτια σας, επικοινωνήστε αμέσως με έναν γιατρό. Ποτέ μην ρουφάτε καύσιμο με το στόμα.

RMU33901

Μονοξείδιο του άνθρακα

Αυτό το προϊόν εκπέμπει καυσαέρια που περιέχουν μονοξείδιο του άνθρακα, ένα άχρωμο και άοσμο αέριο που μπορεί να προκαλέσει εγκεφαλικές βλάβες ή θάνατο αν εισπνευστεί. Τα συμπτώματα περιλαμβάνουν ναυτία, ζάλη και νύστα. Ο χώρος του οδηγού και οι καμπίνες θα πρέπει να αερίζονται καλά. Μην φράζετε τις εξόδους των καυσαερίων.

RMU33781

Τροποποιήσεις

Μην επιχειρήσετε να τροποποιήσετε αυτή την εξωλέμβια. Οι τροποποιήσεις μπορεί να μειώσουν την ασφάλεια και την αξιοπιστία, και να κάνουν επικίνδυνη ή παράνομη τη χρήση της εξωλέμβιας μηχανής.

RMU33741

Ασφάλεια στο σκάφος

Αυτό το τμήμα περιλαμβάνει μερικές από τις πολλές σημαντικές προφυλάξεις ασφαλείας που θα πρέπει να παίρνετε όταν είστε στο σκάφος.

RMU33711

Αλκοόλ και φάρμακα

Ποτέ μην οδηγείτε έχοντας καταναλώσει αλκοόλ ή έχοντας πάρει φάρμακα. Η μέθη είναι από τους πιο συνηθισμένους παράγοντες που οδηγούν σε θανατηφόρα ατυχήματα με σκάφη.

RMU40281

Σωσίβια

Έχετε ένα εγκεκριμένο σωσίβιο στο σκάφος για κάθε επιβάτη. Η Yamaha συνιστά να φοράτε σωσίβιο όποτε ταξιδεύετε με το σκάφος. Τουλάχιστον τα παιδιά και όσοι δεν ξέρουν κολύμπι θα πρέπει πάντα να φορούν σωσίβιο, ενώ όταν οι συνθήκες εγκυμονούν κινδύνους θα πρέπει να φορούν όλοι σωσίβιο.

RMU33732

Άνθρωποι στο νερό

Πάντα να κοιτάτε προσεκτικά για ανθρώπους στο νερό, όπως κολυμβητές, σκιέρ ή δύτες, όταν λειτουργεί ο κινητήρας. Αν κάποιος είναι μέσα στο νερό κοντά στο σκάφος, βάλτε νεκρά και σβήστε τον κινητήρα.

Μένετε μακριά από περιοχές με κολυμβητές. Οι κολυμβητές δεν φαίνονται εύκολα.

Η προπέλα συνεχίζει να κινείται ακόμα και όταν η μηχανή είναι σε νεκρά. Σβήνετε τον κινητήρα όταν ένα άτομο είναι στο νερό κοντά σας.

RMU33752

Επιβάτες

Συμβουλεύεστε τις οδηγίες του κατασκευαστή του σκάφους για λεπτομέρειες σχετικά με τις κατάλληλες θέσεις των επιβατών στο σκάφος σας και να βεβαιώνεστε ότι όλοι οι επιβάτες είναι σωστά τοποθετημένοι πριν επιταχύνετε και όταν οδηγείτε με ταχύτητα μεγαλύτερη από το ρελαντί. Αν στέκεστε ή κάθεστε σε ακατάλληλη θέση μπορεί είτε να πέσετε στο νερό είτε μέσα

στο σκάφος λόγω κυμάτων, απόνερων ή ξαφνικών αλλαγών ταχύτητας ή κατεύθυνσης. Ακόμα και όταν οι επιβάτες είναι σε σωστές θέσεις, να τους προειδοποιείτε όταν πρέπει να κάνετε κάποιον ασυνήθιστο ελιγμό. Πάντα να αποφεύγετε να πηδάτε κύματα ή απόνερα.

RMU33762

Υπερφόρτωση

Μην υπερφορτώνετε το σκάφος. Συμβουλεύεστε την πλάκα προδιαγραφών ή τον κατασκευαστή του σκάφους σχετικά με το μέγιστο βάρος και τον αριθμό των επιβατών. Βεβαιώνεστε ότι το βάρος είναι σωστά κατανεμημένο σύμφωνα με τις οδηγίες του κατασκευαστή του σκάφους. Υπερφόρτωση ή ακατάλληλη κατανομή βάρους μπορεί να δυσκολέψει τον χειρισμό του σκάφους και να οδηγήσει σε ατύχημα, αναποδογύρισμα ή βύθισμα.

RMU33773

Αποφεύγετε συγκρούσεις

Ελέγχετε συνεχώς για την παρουσία ανθρώπων, αντικειμένων ή άλλων σκαφών. Να είστε σε εγρήγορση για συνθήκες που περιορίζουν την ορατότητά σας ή σας εμποδίζουν να βλέπετε άλλους.

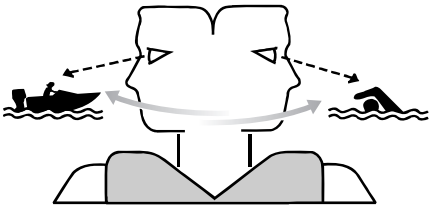

ZMU06025

Οδηγείτε προσεκτικά με χαμηλές ταχύτητες και σε απόσταση ασφαλείας από ανθρώπους, αντικείμενα ή άλλα σκάφη.

- Μην ακολουθείτε ακριβώς από πίσω άλλα σκάφη ή θαλάσσιους σκιέρ.
- Αποφύγετε απότομες στροφές ή άλλες μανούβρες που δυσκολεύουν τους άλλους να σας αποφύγουν ή να καταλάβουν πού πάτε.
- Αποφεύγετε περιοχές με βυθισμένα αντικείμενα ή ρηχά νερά.
- Να οδηγείτε ανάλογα με τις ικανότητές σας και να αποφεύγετε απότομους ελιγμούς για να μειώσετε τον κίνδυνο απώλειας ελέγχου, εκτόξευσης και σύγκρουσης.
- Κάνετε εγκαίρως τις απαραίτητες ενέργειες για να αποφύγετε τις συγκρούσεις. Μην ξεχνάτε ότι τα σκάφη δεν έχουν φρένα και ότι αν σταματήσετε τον κινητήρα ή μειώσετε το γκάζι, μειώνεται και η δυνατότητα ελιγμών με το τιμόνι. Αν δεν είστε σίγουροι ότι μπορείτε να σταματήσετε εγκαίρως πριν χτυπήσετε ένα αντικείμενο, ανοίξτε το γκάζι και στρίψτε προς άλλη κατεύθυνση.

RMU33791

Καιρός

Να είστε πάντα ενημερωμένοι για τον καιρό. Ελέγχετε τα δελτία καιρού πριν ξεκινήσετε με το σκάφος. Αποφεύγετε τα ταξίδια με επικίνδυνο καιρό.

RMU33881

Εκπαίδευση των επιβατών

Βεβαιωθείτε ότι τουλάχιστον ένας από τους υπόλοιπους επιβάτες είναι εκπαιδευμένος και μπορεί να οδηγήσει το σκάφος σε περίπτωση έκτακτης ανάγκης.

RMU33891

Εκδόσεις ασφάλειας στο σκάφος

Να είστε ενημερωμένοι σχετικά με την ασφάλεια του σκάφους. Πρόσθετες εκδόσεις και πληροφορίες μπορείτε να προμηθευτείτε από πολλούς οργανισμούς σκαφών.

RMU33601

Νόμοι και κανονισμοί

Να γνωρίζετε τους θαλάσσιους νόμους και κανονισμούς της περιοχής που ταξιδεύετε - και να τους τηρείτε. Υπάρχουν διάφορα σετ κανονισμών που ισχύουν ανάλογα με τη γεωγραφική περιοχή, αλλά σε γενικές γραμμές είναι όλα παραλλαγές των Διεθνών Κανονισμών Ασφαλούς Ναυσιπλοΐας.

RMU25172

Εγγραφή αριθμών αναγνώρισης

RMU25186

Αριθμός σειράς εξωλέμβιας μηχανής

Ο αριθμός σειράς της εξωλέμβιας είναι χαραγμένος στην ετικέτα που βρίσκεται στην αριστερή πλευρά του βραχίονα στήριξης.

Γράψτε τον αριθμό σειράς της εξωλέμβιας μηχανής στους ειδικούς χώρους για να σας βοηθήσει όταν παραγγέλνετε ανταλλακτικά από τον αντιπρόσωπο της Yamaha ή σε περίπτωση που κλαπεί η εξωλέμβια μηχανή.

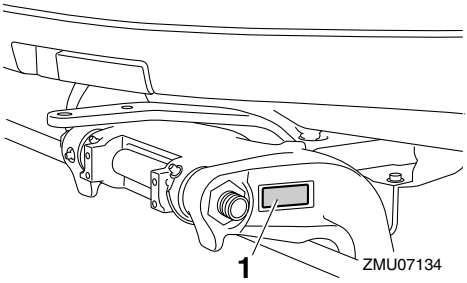

1. Θέση αριθμού σειράς της εξωλέμβιας

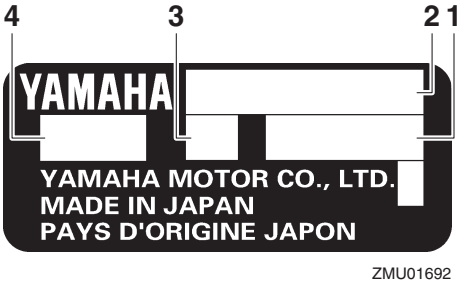

1. Αριθμός σειράς
2. Μοντέλο
3. Ύψος καθρέφτη μηχανής
4. Κωδικός εγκεκριμένου μοντέλου

RMU34944

Αριθμός σειράς του Digital electronic control

Ο αριθμός σειράς του Digital electronic control βρίσκεται χαραγμένος στο κουτί του Digital electronic control.

Γράψτε τον αριθμό σειράς του Digital electronic control στους ειδικούς χώρους για να σας βοηθήσει όταν συνδέετε το Digital electronic control στην εξωλέμβια μηχανή.

ΣΗΜΕΙΩΣΗ:

Συμβουλευτείτε τον αντιπρόσωπο της Yamaha αν έχετε ερωτήσεις σχετικά με τον αριθμό σειράς του Digital electronic control.

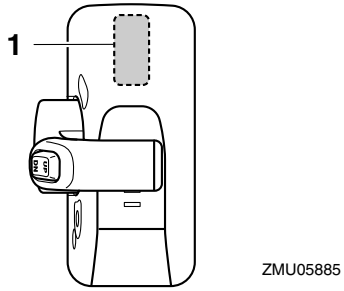

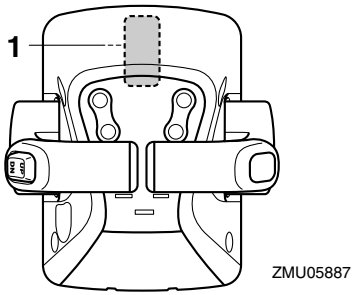

1. Θέση αριθμού σειράς του Digital electronic control

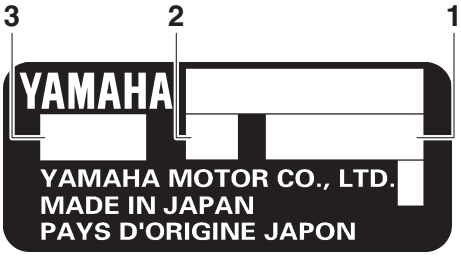

ZMU05917

1. Αριθμός σειράς
2. Τύπος
3. Κωδικός εγκεκριμένου μοντέλου

RMU41571

Αριθμός κλειδιού

Ο αριθμός αναγνώρισης του κλειδιού είναι χαραγμένος πάνω στο εφεδρικό κλειδί σας όπως δείχνει η εικόνα. Κρατήστε το εφεδρικό κλειδί σε ασφαλές μέρος και γράψτε αυτόν τον αριθμό στον χώρο που παρέχεται για αναφορά σε περίπτωση που χρειάζεστε νέο κλειδί.

ZMU01693

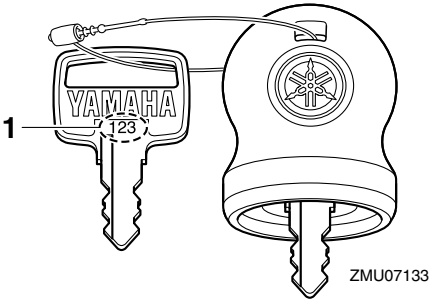

ZMU07133

1. Αριθμός κλειδιού

RMU37292

Πιστοποιητικό Συμμόρφωσης

Αυτή η εξωλέμβια μηχανή είναι σύμφωνη με ορισμένα τμήματα της οδηγίας του Ευρωπαϊκού Κοινοβουλίου που αφορά τα μηχανήματα.

Κάθε σύμφωνη εξωλέμβια συνοδεύεται από Πιστοποιητικό Συμμόρφωσης. Το Πιστοποιητικό Συμμόρφωσης περιέχει τις ακόλουθες πληροφορίες;

- Όνομα Κατασκευαστή Μηχανής
- Μοντέλο
- Κωδικός προϊόντος μοντέλου (Εγκεκριμένος κωδικός μοντέλου)
- Κωδικός σύμφωνων οδηγιών

RMU25207

Ετικέτα EC

Οι εξωλέμβιες μηχανές που έχουν την ένδειξη “CE” είναι σύμφωνες με τις Οδηγίες 2006/42/EC, 94/25/EC - 2003/44/EC και 2004/108/EC.

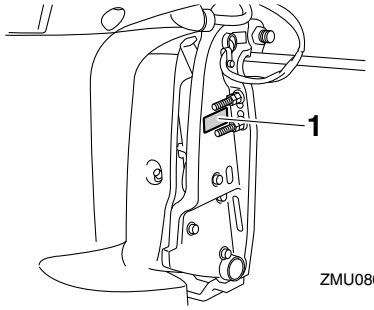

ZMU08044

1. Θέση ένδειξης CE

ZMU06040

RMU46132

Σήμα συμμόρφωσης και ετικέτα ημερομηνίας κατασκευής

Οι μηχανές με αυτή την ετικέτα είναι σύμφωνες με τους κανονισμούς της κάθε χώρας.
Αυτή η ετικέτα είναι κολλημένη στον βραχίονα σύσφιξης ή τον βραχίονα περιστροφής.

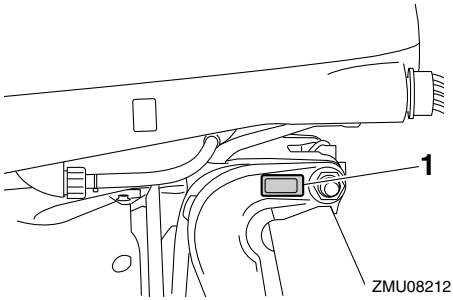

1. Θέση σήματος συμμόρφωσης και ετικέτας ημερομηνίας κατασκευής

Σήμα Κανονιστικής Συμμόρφωσης (RCM)
Οι μηχανές με αυτό το σήμα είναι σύμφωνες με ορισμένα τμήματα της Αυστραλιανής Νομοθεσίας Ραδιοεπικοινωνιών (Australian Radio Communications Act).

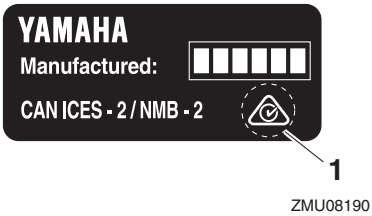

1. Σήμα Κανονιστικής Συμμόρφωσης (RCM)

Ετικέτα Συμμόρφωσης ICES-002
Οι ετικέτες με αυτό το σήμα είναι σύμφωνες με όλες τις απαιτήσεις των Καναδέζικων Κανονισμών Περί Παρεμβολών.

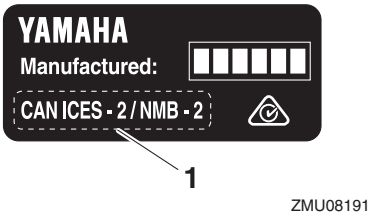

1. Ετικέτα Συμμόρφωσης ICES-002

Ημερομηνία κατασκευής
Η ημερομηνία κατασκευής αναφέρεται στις μηχανές που είναι σύμφωνες με τους Κανόνες Περιβαλλοντικής Προστασίας των Η.Π.Α. (EPA). Τα μοντέλα που είναι κατασκευασμένα αποκλειστικά για τις χώρες της Ωκεανίας δεν έχουν την ημερομηνία κατασκευής στην ετικέτα.

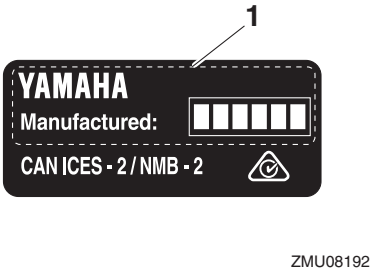

1. Ημερομηνία κατασκευής

RMU33524

Διαβάστε τα βιβλία οδηγιών και τις ετικέτες

Πριν λειτουργήσετε ή εργαστείτε στη μηχανή:

- Διαβάστε αυτό το βιβλίο οδηγιών.
- Διαβάστε όλα βιβλία οδηγιών που παρέχονται με το σκάφος.
- Διαβάστε όλες τις ετικέτες που υπάρχουν στην εξωλέμβια και το σκάφος.

Αν χρειάζεστε πρόσθετες πληροφορίες, επικοινωνήστε με τον αντιπρόσωπο της Yamaha.

RMU33834

Προειδοποιητικές ετικέτες

Αν αυτές οι ετικέτες έχουν καταστραφεί ή λείπουν, επικοινωνήστε με τον αντιπρόσωπο της Yamaha για να σας τις αντικαταστήσει.

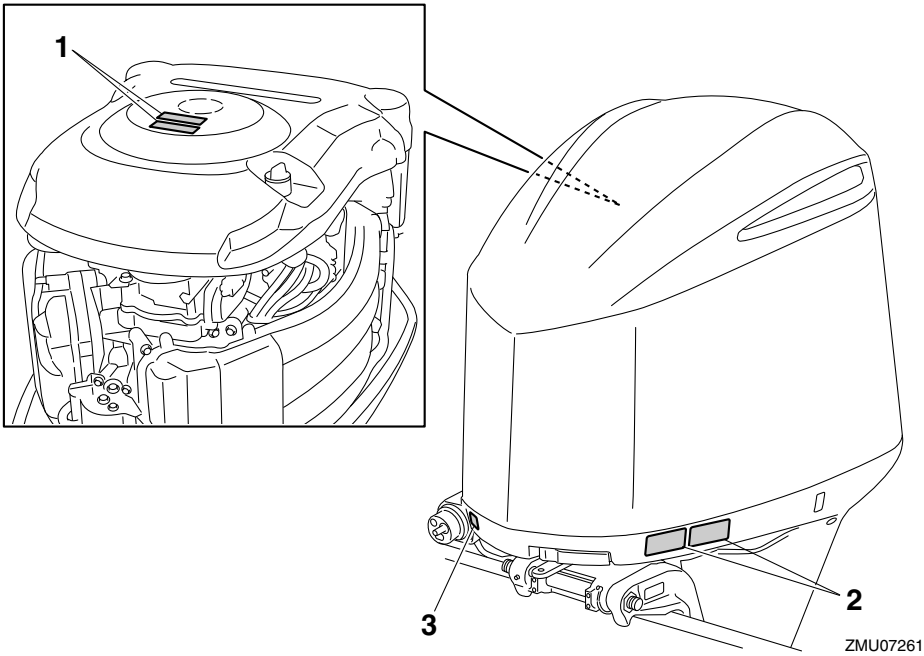

1

2

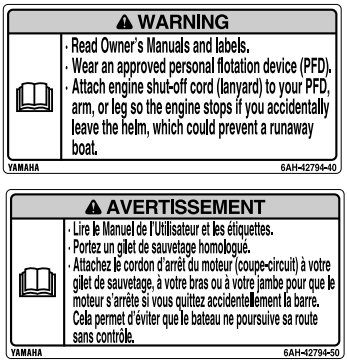

RMU34652

Περιεχόμενα των ετικετών

Οι παραπάνω προειδοποιητικές ετικέτες σημαίνουν τα εξής.

1

RWM01682

ΠΡΟΕΙΔΟΠΟΙΗΣΗ

- **Κρατήστε τα χέρια, τα μαλλιά και τα ρούχα μακριά από τα περιστρεφόμενα μέρη του κινητήρα όταν λειτουργεί.**
- **Μην αγγίζετε ή αφαιρείτε ηλεκτρικά εξαρτήματα όταν βάζετε μπροστά ή όταν λειτουργεί ο κινητήρας.**

2

RWM01672

ΠΡΟΕΙΔΟΠΟΙΗΣΗ

- **Διαβάστε τα Βιβλία Ιδιοκτήτη και τις ετικέτες.**
- **Φορέστε ένα εγκεκριμένο σωσίβιο.**

ZMU06191

- **Συνδέστε το κορδόνι του διακόπτη σταματήματος του κινητήρα στο σωσίβιο, το χέρι ή το πόδι σας ώστε ο κινητήρας να σταματήσει αν εγκαταλείψετε το πιλοτήριο λόγω ατυχήματος και να μην φύγει με ταχύτητα το σκάφος.**

RMU33851

Άλλες ετικέτες

3

ZMU05710

Γενικές πληροφορίες

RMU35133

Σύμβολα

Τα ακόλουθα σύμβολα σημαίνουν τα εξής.

Προσοχη/Προειδοποίηση

ZMU05696

Διαβάστε το Βιβλίο Ιδιοκτήτη

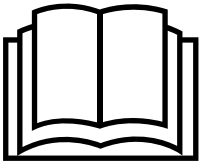

ZMU05664

Ατύχημα που προκλήθηκε από συνεχόμενη περιστροφή

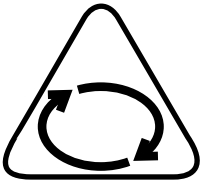

ZMU05665

Ηλεκτρικό ατύχημα

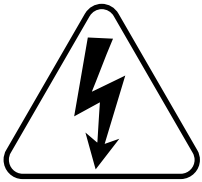

ZMU05666

RMU40501

Τεχνικά χαρακτηριστικά

ΣΗΜΕΙΩΣΗ:

"(SUS)" σημαίνει ότι η προδιαγραφή ισχύει για εξωλέμβιες εφοδιασμένες με ατσάλινη προπέλα.

RMU2821V

Διάσταση:

Συνολικό μήκος:
958 mm (37.7 in)

Συνολικό πλάτος:
634 mm (25.0 in)

Συνολικό ύψος X:
1890 mm (74.4 in)

Συνολικό ύψος U:
F225FET 2017 mm (79.4 in)
F250DET 2017 mm (79.4 in)
F250DET1 2017 mm (79.4 in)
F300BET 2017 mm (79.4 in)
F300BET1 2017 mm (79.4 in)
FL250DET 2017 mm (79.4 in)
FL250DET1 2017 mm (79.4 in)
FL300BET 2017 mm (79.4 in)
FL300BET1 2017 mm (79.4 in)

Ύψος καθρέφτη μηχανής X:
643 mm (25.3 in)

Ύψος καθρέφτη μηχανής U:
F225FET 770 mm (30.3 in)
F250DET 770 mm (30.3 in)
F250DET1 770 mm (30.3 in)
F300BET 770 mm (30.3 in)
F300BET1 770 mm (30.3 in)
FL250DET 770 mm (30.3 in)
FL250DET1 770 mm (30.3 in)
FL300BET 770 mm (30.3 in)
FL300BET1 770 mm (30.3 in)

Καθαρό βάρος (SUS) X:
260 kg (573 lb)

Καθαρό βάρος (SUS) U:
F225FET 268 kg (591 lb)
F250DET 268 kg (591 lb)
F250DET1 268 kg (591 lb)
F300BET 268 kg (591 lb)
F300BET1 268 kg (591 lb)
FL250DET 268 kg (591 lb)
FL250DET1 268 kg (591 lb)
FL300BET 268 kg (591 lb)
FL300BET1 268 kg (591 lb)

Απόδοση:

Απόσταση λειτουργίας με πλήρες γκάζι:
5000–6000 στροφές/λεπτό

Ονομαστική ισχύς:
F225FET 165.5 kW (225 ίπποι)
F250DET 183.8 kW (250 ίπποι)
F250DET1 183.8 kW (250 ίπποι)
F300BET 220.6 kW (300 ίπποι)
F300BET1 220.6 kW (300 ίπποι)
FL225FET 165.5 kW (225 ίπποι)
FL250DET 183.8 kW (250 ίπποι)
FL250DET1 183.8 kW (250 ίπποι)
FL300BET 220.6 kW (300 ίπποι)
FL300BET1 220.6 kW (300 ίπποι)

Στροφές ρελαντί (σε νεκρά):
650–750 στροφές/λεπτό

Κινητήρας:

Τύπος:
Τετράχρονος DOHC V6 24 βαλβίδων

Κυλινδρισμός:
4169 cm^3 (254.4 c.i.)

Διάμετρος × διαδρομή:
96.0 × 96.0 mm (3.78 × 3.78 in)

Σύστημα ανάφλεξης:
TCI

Μπουζί (NGK):
LFR6A-11

Διάκενο ακίδας:
1.0–1.1 mm (0.039–0.043 in)

Σύστημα ελέγχου:
Χειριστήριο

Σύστημα εκκίνησης:
Ηλεκτρικό

Τεχνικά χαρακτηριστικά και απαιτήσεις

Σύστημα τσοκ:
Ηλεκτρονικός ψεκασμός καυσίμου
Διάκενο βαλβίδας IN (κρύος κινητήρας):
0.17–0.24 mm (0.0067–0.0094 in)
Διάκενο βαλβίδας EX (κρύος κινητήρας):
0.31–0.38 mm (0.0122–0.0150 in)
Διαβάθμιση μπαταρίας (CCA/EN):
640–1080 αμπέρ
Διαβάθμιση μπαταρίας (20HR/IEC):
80 αμπερώρια
Μέγιστη έξοδος γεννήτριας:
70 αμπέρ

Μονάδα οδήγησης:

Θέσεις ταχυτήτων:
Πρόσω-νεκρά-όπισθεν
Σχέση γραναζιών:
1.75 (21/12)
Σύστημα κλίσης και ανύψωσης:
Ηλεκτρική κλίση και ανύψωση
Ένδειξη προπέλας:
F225FET M/T
F250DET M/T
F250DET1 M/T
F300BET M/T
F300BET1 M/T
FL225FET ML/TL
FL250DET ML/TL
FL250DET1 ML/TL
FL300BET ML/TL
FL300BET1 ML/TL

Καύσιμο και λάδι:

Συνιστώμενο καύσιμο:
F225FET Απλή αμόλυβδη βενζίνη
F250DET Απλή αμόλυβδη βενζίνη
F250DET1 Απλή αμόλυβδη βενζίνη
F300BET βενζίνη σούπερ αμόλυβδη
F300BET1 βενζίνη σούπερ αμόλυβδη
FL225FET Απλή αμόλυβδη βενζίνη
FL250DET Απλή αμόλυβδη βενζίνη
FL250DET1 Απλή αμόλυβδη βενζίνη
FL300BET βενζίνη σούπερ αμόλυβδη
FL300BET1 βενζίνη σούπερ αμόλυβδη
Ελάχ. αριθμός οκτανίων έρευνας:
F225FET 90
F250DET 90
F250DET1 90
F300BET 94
F300BET1 94
FL225FET 90
FL250DET 90
FL250DET1 90
FL300BET 94
FL300BET1 94
Συνιστώμενο λάδι κινητήρα:
Λάδι YAMALUBE 4 ή τετράχρονου κινητήρα εξωλέμβιας
Συνιστώμενος τύπος λαδιού κινητήρα 1:
SAE 10W-30/10W-40/5W-30
API SE/SF/SG/SH/SJ/SL
Ποσότητα λαδιού κινητήρα (χωρίς αντικατάσταση φίλτρου λαδιού):
6.0 L (6.34 US qt, 5.28 Imp.qt)
Ποσότητα λαδιού κινητήρα (με αντικατάσταση φίλτρου λαδιού):
6.3 L (6.66 US qt, 5.54 Imp.qt)
Σύστημα λίπανσης:
Υγρό κάρτερ
Συνιστώμενη βαλβολίνη:
Βαλβολίνη ποδιού
Συνιστώμενη βαλβολίνη:
SAE 80W API GL-5 / SAE 90 API GL-5
Ποσότητα βαλβολίνης:
1.040 L (1.099 US qt, 0.915 Imp.qt)

Ροπή σύσφιξης:

Μπουζί:
28 Nm (2.86 kgf-m, 20.7 ft-lb)
Παξιμάδι προπέλας:
54 Nm (5.51 kgf-m, 39.8 ft-lb)
Μπουλόνι αδειάσματος λάδι κινητήρα:
27 Nm (2.75 kgf-m, 19.9 ft-lb)
Φίλτρο λαδιού κινητήρα:
18 Nm (1.84 kgf-m, 13.3 ft-lb)

Στάθμη θορύβου και κραδασμών:

Στάθμη ηχητικής πίεσης χειριστή (ICOMIA 39/94):

79.6 dB(A)

RMU33555

Απαιτήσεις τοποθέτησης

RMU40481

Κατάλληλη ιπποδύναμη σκάφους

RWM01561

ΠΡΟΕΙΔΟΠΟΙΗΣΗ

Η υπερβολική ταχύτητα του σκάφους μπορεί να προκαλέσει σοβαρή αστάθεια.

Πριν τοποθετήσετε την εξωλέμβια, βεβαιωθείτε ότι η συνολική ιπποδύναμη της μηχανής δεν υπερβαίνει την μέγιστη τιμή ιπποδύναμης που αναγράφεται στην πλάκα προδιαγραφών του σκάφους. Αν το σκάφος δεν έχει πλάκα προδιαγραφών επικοινωνήστε με τον κατασκευαστή του σκάφους.

RMU40491

Τοποθέτηση της εξωλέμβιας μηχανής

RWM02501

ΠΡΟΕΙΔΟΠΟΙΗΣΗ

- **Λάθος τοποθέτηση της εξωλέμβιας μηχανής μπορεί να οδηγήσει σε επικίνδυνες καταστάσεις όπως κακό χειρισμό, απώλεια ελέγχου ή κίνδυνο πυρκαγιάς.**
- **Επειδή η μηχανή είναι πολύ βαριά, απαιτείται ειδικός εξοπλισμός και εκπαίδευση για να στηριχτεί με ασφάλεια.**

Ο αντιπρόσωπος ή κάποιο άλλο έμπειρο άτομο στην εξάρτιση σκαφών θα πρέπει να τοποθετήσει τη μηχανή χρησιμοποιώντας τα κατάλληλα εργαλεία και πλήρεις οδηγίες τοποθέτησης. Για περισσότερες πληροφορίες, αναφερθείτε στη σελίδα 48.

RMU38582

Yamaha Security System

RCM02461

ΠΡΟΣΟΧΗ

Το Yamaha Security System είναι σύμφωνο με τους σχετικούς νόμους και κανονισμούς που αφορούν τη μετάδοση ραδιοκυμάτων. Συνεπώς, αν αυτό το προϊόν χρησιμοποιηθεί έξω από την χώρα στην οποία πουλήθηκε, ενδέχεται να παραβιάζει νόμους ή κανονισμούς που αφορούν τη μετάδοση ραδιοκυμάτων στη χώρα που χρησιμοποιείται. Για λεπτομέρειες, συμβουλευτείτε τον αντιπρόσωπο της Yamaha.

Αυτή η εξωλέμβια είναι εφοδιασμένη με το Yamaha Security System για προστασία από κλοπή, που αποτελείται από τον δέκτη και τον πομπό του χειριστηρίου. Ο κινητήρας δεν παίρνει μπροστά αν το σύστημα ασφαλείας είναι στην κλειδωμένη θέση, αλλά μόνο όταν είναι στην ξεκλείδωτη θέση. Για την εγκατάσταση του δέκτη, συμβουλευτείτε τον αντιπρόσωπο της Yamaha.

ZMU07305

RMU34954

Απαιτήσεις του Digital electronic control

Το Digital electronic control είναι εφοδιασμένο με μηχανισμό(ούς) προστασίας από εκκίνηση με ταχύτητα. Αυτός ο μηχανισμός εμποδίζει τη μηχανή να πάρει μπροστά αν δεν είναι σε νεκρά.

RWM01581

ΠΡΟΕΙΔΟΠΟΙΗΣΗ

- **Αν ο κινητήρας πάρει μπροστά με ταχύτητα, το σκάφος θα κινηθεί απότομα και ξαφνικά,**

και πιθανόν να προκληθεί σύγκρουση ή να πέσουν στο νερό οι επιβάτες.

- **Αν ο κινητήρας πάρει μπροστά με ταχύτητα, αυτό σημαίνει ότι το σύστημα προστασίας από εκκίνηση με ταχύτητα δεν λειτουργεί σωστά και δεν θα πρέπει να συνεχίσετε τη χρήση της εξωλέμβιας. Επικοινωνήστε με τον αντιπρόσωπο της Yamaha.**

Αυτή η μονάδα Digital electronic control είναι διαθέσιμη μόνο για την εξωλέμβια μηχανή που αγοράσατε.

Πριν τη χρήση της μονάδας Digital electronic control, ρυθμίστε την ώστε να λειτουργεί μόνο τη δική σας εξωλέμβια. Αλλιώς, δεν θα είναι δυνατόν να λειτουργήσει την εξωλέμβια μηχανή.

Ρυθμίστε την εξωλέμβια μηχανή και τη μονάδα Digital electronic control στις ακόλουθες περιπτώσεις.

- Αν τοποθετηθεί μεταχειρισμένη εξωλέμβια μηχανή
- Αν έχει αντικατασταθεί η μονάδα Digital electronic control
- Αν το τμήμα ηλεκτρονικού ελέγχου (ECM) της μεταχειρισμένης εξωλέμβιας έχει αντικατασταθεί
- Αν το τμήμα ηλεκτρονικού ελέγχου (ECM) του Digital electronic control έχει αντικατασταθεί

Συμβουλευτείτε τον αντιπρόσωπο της Yamaha σχετικά με τη ρύθμιση.

RMU25695

Προδιαγραφές μπαταρίας

RMU25723

Προδιαγραφές μπαταρίας

Διαβάθμιση μπαταρίας (CCA/EN):
640–1080 αμπέρ
Διαβάθμιση μπαταρίας (20HR/IEC):
80 αμπερώρια

Ο κινητήρας δεν παίρνει μπροστά αν η τάση της μπαταρίας είναι πολύ χαμηλή.

RMU36291

Τοποθέτηση της μπαταρίας

Τοποθετήστε τον φορέα της μπαταρίας σε μια στεγνή, καλά αεριζόμενη και χωρίς δονήσεις θέση μέσα στο σκάφος. **ΠΡΟΕΙΔΟΠΟΙΗΣΗ! Μην τοποθετείτε εύφλεκτα αντικείμενα ή ελεύθερα βαριά ή μεταλλικά αντικείμενα στον ίδιο χώρο με τη μπαταρία. Μπορεί να προκληθεί πυρκαγιά, έκρηξη ή σπινθήρες.**

[RWM01821]

RMU36301

Πρόσθετες μπαταρίες

Για να συνδέσετε πρόσθετες μπαταρίες, όπως για χρήση με πολλές μηχανές ή μια βοηθητική μπαταρία, συμβουλευτείτε τον αντιπρόσωπο της Yamaha σχετικά με την επιλογή και τη σωστή καλωδίωση της μπαταρίας.

RMU41603

Επιλογή προπέλας

Μετά την επιλογή της εξωλέμβιας, η επιλογή της σωστής προπέλας είναι από τις πιο σημαντικές αποφάσεις αγοράς για έναν ιδιοκτήτη σκάφους. Ο τύπος, το μέγεθος και η σχεδίαση της προπέλας έχουν άμεση επίδραση στην επιτάχυνση, την ανώτατη ταχύτητα, την οικονομία καυσίμου, ακόμα και στη διάρκεια ζωής του κινητήρα. Η Yamaha σχεδιάζει και κατασκευάζει προπέλες για κάθε εξωλέμβια Yamaha και για κάθε εφαρμογή.

Ο αντιπρόσωπος της Yamaha θα σας βοηθήσει να επιλέξετε τη σωστή προπέλα ανάλογα με τις ανάγκες σας. Επιλέξτε μια προπέλα που θα επιτρέπει στον κινητήρα να φτάνει στο μέσο ή το πάνω μισό των στροφών λειτουργίας με τέρμα το γκάζι και μέγιστο φορτίο. Γενικά, επιλέξτε προπέλα με μεγαλύτερο βήμα για μικρότερα φορτία και μια προπέλα με μικρότερο βήμα για μεγαλύτερα φορτία. Αν μεταφέρετε φορτία που το βάρος τους μεταβάλλεται σημαντικά επιλέξτε μια προπέλα που επιτρέπει στον κινητήρα να λειτουργεί στις κατάλληλες στροφές με το μέγιστο φορτίο, αλλά ίσως χρειαστεί να μειώνετε

το γκάζι όταν μεταφέρετε ελαφρύτερα φορτία, ώστε οι στροφές να παραμένουν σε επιτρεπτά επίπεδα.

Η Yamaha συνιστά τη χρήση προπέλας κατάλληλης για το "Σύστημα Απόσβεσης Κραδασμών (Shift Dampener System)". Για περισσότερες πληροφορίες, συμβουλευτείτε τον αντιπρόσωπο της Yamaha.

Για να ελέγξετε την προπέλα, αναφερθείτε στη σελίδα 86.

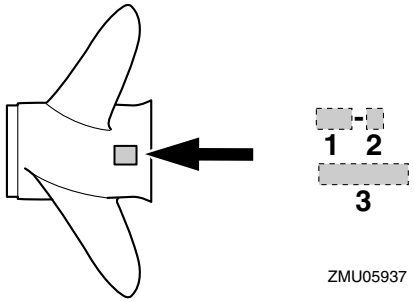

1. Βήμα προπέλας σε ίντσες
2. Τύπος προπέλας (ένδειξη σειράς μοντέλου)
3. Διάμετρος προπέλας σε ίντσες

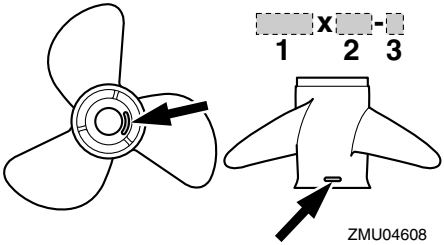

1. Διάμετρος προπέλας σε ίντσες
2. Βήμα προπέλας σε ίντσες
3. Τύπος προπέλας (ένδειξη σειράς μοντέλου)

RMU36313

Μοντέλα αντίστροφης περιστροφής

Οι τυπικές εξωλέμβιες περιστρέφονται δεξιόστροφα. Τα μοντέλα αντίστροφης περιστροφής χρησιμοποιούνται συνήθως σε συστήματα με πολλαπλές μηχανές.

Στα μοντέλα αντίστροφης περιστροφής, φροντίστε να χρησιμοποιήσετε προπέλα κατάλληλη για αντίστροφη περιστροφή. Αυτές οι προπέλες σημειώνονται με το γράμμα "L" μετά την ένδειξη μεγέθους. **ΠΡΟΕΙΔΟΠΟΙΗΣΗ! Ποτέ μην χρησιμοποιείτε απλή προπέλα με μηχανή αντίστροφης περιστροφής ή προπέλα αντίστροφης περιστροφής με απλή μηχανή. Αλλιώς, το σκάφος μπορεί να πάει στην αντίθετη κατεύθυνση από την αναμενόμενη (για παράδειγμα, πίσω αντί για μπροστά) και να προκληθεί ατύχημα.** [RWM01811]

Για οδηγίες σχετικά με την αφαίρεση και την τοποθέτηση της προπέλας, αναφερθείτε στη σελίδα 87.

RMU35141

Προστασία από εκκίνηση με ταχύτητα

Οι εξωλέμβιες Yamaha και οι εγκεκριμένες από τη Yamaha Digital electronic control ελέγχου είναι εφοδιασμένες με μηχανισμούς προστασίας από εκκίνηση με ταχύτητα. Αυτή η λειτουργία επιτρέπει στον κινητήρα να παίρνει μπροστά μόνο όταν είναι σε νεκρά. Πάντα να επιλέγετε τη νεκρά ταχύτητα πριν βάλετε μπροστά τον κινητήρα.

RMU41953

Προδιαγραφές λαδιού κινητήρα

Επιλέξτε τον τύπο λαδιού κινητήρα ανάλογα με τη μέση θερμοκρασία της περιοχής όπου θα χρησιμοποιήσετε την εξωλέμβια.

Συνιστώμενο λάδι κινητήρα:
Λάδι YAMALUBE 4 ή τετράχρονου κινητήρα εξωλέμβιας
Συνιστώμενος τύπος λαδιού κινητήρα 1:
SAE 10W-30/10W-40/5W-30
API SE/SF/SG/SH/SJ/SL
Συνιστώμενος τύπος λαδιού κινητήρα 2:
SAE 15W-40/20W-40/20W-50
API SH/SJ/SL
Ποσότητα λαδιού κινητήρα (χωρίς αντικατάσταση φίλτρου λαδιού):
6.0 L (6.34 US qt, 5.28 Imp.qt)
Ποσότητα λαδιού κινητήρα (με αντικατάσταση φίλτρου λαδιού):
6.3 L (6.66 US qt, 5.54 Imp.qt)

Αν οι Συνιστώμενοι τύποι λαδιού 1 δεν είναι διαθέσιμοι, επιλέξτε έναν από τους Συνιστώμενους τύπους λαδιού 2.

Συνιστώμενοι τύποι λαδιού 1

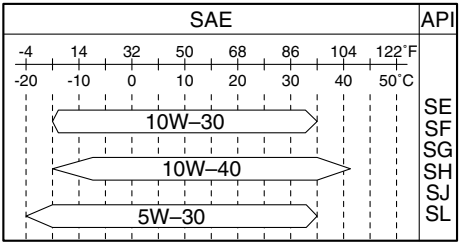

ZMU06854

Συνιστώμενοι τύποι λαδιού 2

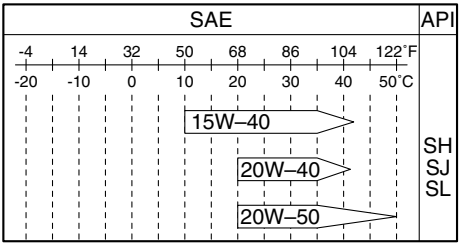

ZMU06855

RMU36361

Προδιαγραφές καυσίμου

RMU40202

Βενζίνη

Χρησιμοποιείτε βενζίνη καλής ποιότητας με τον ενδεδειγμένο αριθμό οκτανίων. Αν ακούγεται θόρυβος απ' τα πειράκια ή σφύριγμα, χρησιμοποιήστε διαφορετικής μάρκας βενζίνη ή σούπερ αμόλυβδη.

Συνιστώμενο καύσιμο:
F225FET Απλή αμόλυβδη βενζίνη
F250DET Απλή αμόλυβδη βενζίνη
F250DET1 Απλή αμόλυβδη βενζίνη
F300BET βενζίνη σούπερ αμόλυβδη
F300BET1 βενζίνη σούπερ αμόλυβδη
FL225FET Απλή αμόλυβδη βενζίνη
FL250DET Απλή αμόλυβδη βενζίνη
FL250DET1 Απλή αμόλυβδη βενζίνη
FL300BET βενζίνη σούπερ αμόλυβδη
FL300BET1 βενζίνη σούπερ αμόλυβδη
Ελάχ. αριθμός οκτανίων έρευνας:
F225FET 90
F250DET 90
F250DET1 90
F300BET 94
F300BET1 94
FL225FET 90
FL250DET 90
FL250DET1 90
FL300BET 94
FL300BET1 94

RCM01982

ΠΡΟΣΟΧΗ

- **Μην χρησιμοποιείτε μολυβωμένη βενζίνη. Η μολυβωμένη βενζίνη μπορεί να προκαλέσει σοβαρή βλάβη στον κινητήρα.**
- **Αποφύγετε την είσοδο νερού και μολυσμένων υλικών στο δοχείο καυσίμου. Το μολυσμένο καύσιμο μειώνει τις επιδόσεις και μπορεί να προκαλέσει βλάβη στον κινητήρα. Χρησιμοποιείτε μόνο καθαρή βενζίνη που έχει αποθηκευτεί σε καθαρά δοχεία.**

Βενζινόλη

Υπάρχουν δύο τύποι βενζινόλης: βενζινόλη που περιέχει αιθανόλη (E10) και αυτή που περιέχει μεθανόλη. Η αιθανόλη μπορεί να χρησιμοποιηθεί εφόσον η περιεκτικότητα σε αιθανόλη δεν ξεπερνά το 10% και το καύσιμο έχει τουλάχιστον τον ελάχιστο αριθμό οκτανίων. Το E85 είναι ένα καύσιμο που περιέχει 85% αιθανόλη και δεν πρέπει να χρησιμοποιείται στην εξωλέμβια μηχανή σας. Όλα τα μίγματα αιθανόλης που περιέχουν πάνω από 10% αιθανόλη μπορεί να κάνουν ζημιά στο σύστημα καυσίμου ή να προκαλέσουν προβλήματα στην εκκίνηση ή τη λειτουργία. Η Yamaha δεν συνιστά την βενζινόλη που περιέχει μεθανόλη επειδή μπορεί να προκαλέσει ζημιά στο σύστημα καυσίμου ή προβλήματα στη λειτουργία του κινητήρα.

Όταν χρησιμοποιείτε αιθανόλη, συνιστούμε να τοποθετήσετε ένα σύστημα θαλάσσιου φίλτρου καυσίμου με υδατοπαγίδα (10 micron τουλάχιστον) ανάμεσα στο δοχείο καυσίμου του σκάφους και την εξωλέμβια. Η αιθανόλη είναι γνωστό ότι επιτρέπει να περάσει υγρασία μέσα στο δοχείο και το σύστημα καυσίμου του σκάφους Αυτό μπορεί να προκαλέσει διάβρωση των μεταλλικών μερών του συστήματος καυσίμου, προβλήματα στην εκκίνηση και τη λειτουργία και πρόσθετη συντήρηση του συστήματος καυσίμου.

RMU36331

Μουράβια

Το καθαρό σκαρί βελτιώνει τις επιδόσεις του σκάφους. Το κάτω μέρος του σκάφους θα πρέπει να είναι όσο το δυνατόν καθαρό από ανάπτυξη θαλάσσιων οργανισμών. Αν χρειάζεται, το κάτω μέρος του σκάφους μπορεί να επιστρωθεί με μουράβια εγκεκριμένη στην περιοχή σας ώστε να εμποδίζεται η ανάπτυξη θαλάσσιων οργανισμών. Μην χρησιμοποιείτε μουράβια που περιλαμβάνει χαλκό ή γραφίτη. Αυτές οι βαφές μπορεί να επιταχύνουν τη διάβρωση του κινητήρα.

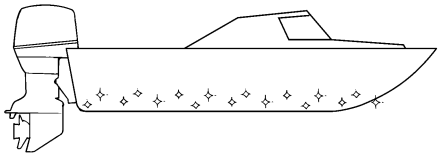

ZMU05176

RMU40302

Προϋποθέσεις απόρριψης της εξωλέμβιας μηχανής

Ποτέ μην απορρίπτετε (πετάτε) παράνομα τη μηχανή. Η Yamaha συνιστά να συμβουλευτείτε τον αντιπρόσωπο όταν θέλετε να απαλλαγείτε από την εξωλέμβια μηχανή.

RMU36353

Εξοπλισμός έκτακτης ανάγκης

Έχετε τα ακόλουθα αντικείμενα στο σκάφος για την περίπτωση που υπάρχει πρόβλημα με τη μηχανή.

- Κιβώτιο εργαλείων με ταξινομημένα κατσαβίδια, πένσες, κλειδιά (με μετρικά μεγέθη) και μονωτική ταινία.
- Αδιάβροχο φακό με εφεδρικές μπαταρίες.
- Ένα εφεδρικό καλώδιο σταματήματος του κινητήρα με συνδετήρα.
- Ανταλλακτικά, όπως ένα εφεδρικό σετ μπουζιών.

Για λεπτομέρειες, συμβουλευτείτε τον αντιπρόσωπο της Yamaha.

RMU39001

Πληροφορίες ελέγχου καυσαερίων

Οι ακόλουθες ετικέτες είναι κολλημένες σε εξωλέμβιες μηχανές που είναι σύμφωνες με τους κανονισμούς των ΗΠΑ.

RMU25232

Αυτή η μηχανή είναι σύμφωνη με τους

κανονισμούς U.S. Environmental Protection Agency (EPA) για θαλάσσιους κινητήρες SI. Για λεπτομέρειες, δείτε την ετικέτα που είναι κολλημένη στη μηχανή σας.

RMU31563

Ετικέτα έγκρισης πιστοποιητικού ελέγχου καυσαερίων

Αυτή η ετικέτα βρίσκεται στην εικονιζόμενη θέση.

New Technology; (4-stroke) MFI

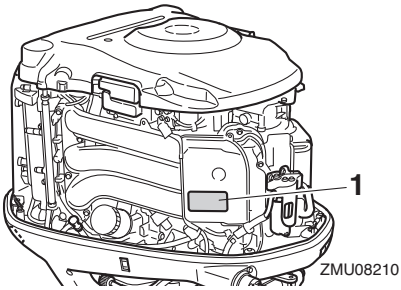

1. Θέση ετικέτας έγκρισης

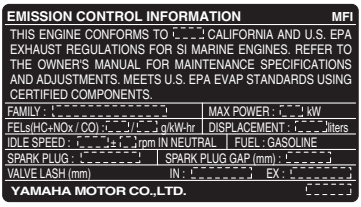

EMISSION CONTROL INFORMATION MFI

THIS ENGINE CONFORMS TO [ ] CALIFORNIA AND U.S. EPA EXHAUST REGULATIONS FOR SI MARINE ENGINES. REFER TO THE OWNER'S MANUAL FOR MAINTENANCE SPECIFICATIONS AND ADJUSTMENTS. MEETS U.S. EPA EVAP STANDARDS USING CERTIFIED COMPONENTS.

FAMILY : [ ]	MAX POWER : [ ] kW
FELs(HC+NOx / CO) : [ ] / [ ] g/kW-hr	DISPLACEMENT : [ ] liters
IDLE SPEED : [ ] ± [ ] rpm IN NEUTRAL	FUEL : GASOLINE
SPARK PLUG : [ ]	SPARK PLUG GAP (mm) : [ ]
VALVE LASH (mm) IN : [ ]	EX : [ ]

YAMAHA MOTOR CO.,LTD. [ ]

ZMU06894

RMU25275

Ετικέτες συμμόρφωσης με αστέρια

Η εξωλέμβια σας διαθέτει ετικέτα συμμόρφωσης της California Air Resources Board (CARB). Δείτε παρακάτω για περιγραφή της συγκεκριμένης σας ετικέτας.

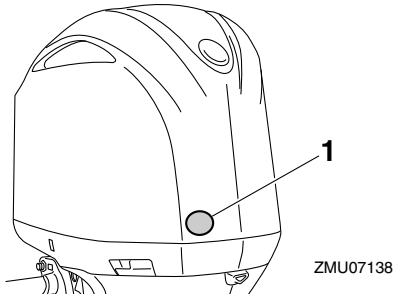

1. Θέση ετικετών με αστέρια

RMU40331

Ένα αστέρι—Χαμηλές Εκπομπές

Η ετικέτα με ένα αστέρι σημειώνει κινητήρες που είναι σύμφωνοι με τις προδιαγραφές καυσαερίων της Air Resources Board για Προσωπικό Σκάφος και Εξωλέμβια θαλάσσια μηχανή για το 2001. Οι κινητήρες που ανήκουν σ' αυτή την κατηγορία έχουν 75% λιγότερες εκπομπές καυσαερίων από τους συμβατικούς δίχρονους κινητήρες με καρμπυρατέρ. Αυτοί οι κινητήρες αντιστοιχούν στις αμερικάνικες προδιαγραφές EPA 2006 για τους θαλάσσιους κινητήρες.

RMU40341

Δύο Αστέρια—Πολύ Χαμηλές Εκπομπές

Η ετικέτα με δύο αστέρια σημειώνει κινητήρες που είναι σύμφωνοι με τις προδιαγραφές καυσαερίων της Air Resources Board για Προσωπικό Σκάφος και Εξωλέμβια θαλάσσια μηχανή για το 2004. Οι κινητήρες που ανήκουν

σ' αυτή την κατηγορία έχουν 20% λιγότερες εκπομπές καυσαερίων από τους κινητήρες με Ετικέτα Ενός Αστεριού.

ZMU01703

RMU40351

Τρία Αστέρια—Εξαιρετικά Χαμηλές Εκπομπές

Η ετικέτα με τρία αστέρια σημειώνει κινητήρες που είναι σύμφωνοι με τις προδιαγραφές καυσαερίων της Air Resources Board για Προσωπικό Σκάφος και Εξωλέμβια θαλάσσια μηχανή για το 2008 ή με τις προδιαγραφές καυσαερίων για Πρυμνιαία και Ενδολέμβια μηχανή για το 2003-2008. Οι κινητήρες που ανήκουν σ' αυτή την κατηγορία έχουν 65% λιγότερες εκπομπές καυσαερίων από τους κινητήρες με ετικέτα ενός αστεριού.

ZMU01704

RMU33862

Τέσσερα Αστέρια—Ελάχιστες Εκπομπές

Η ετικέτα με τέσσερα αστέρια σημειώνει κινητήρες που είναι σύμφωνοι με τις προδιαγραφές καυσαερίων της Air Resources Board για πρυμνιαίες και ενδολέμβιες μηχανές για το 2009. Οι μηχανές ατομικών σκαφών και οι εξωλέμβιες μπορούν επίσης να συμμορφώνονται με αυτές τις προδιαγραφές. Οι κινητήρες που ανήκουν σ' αυτή την κατηγορία έχουν 90% λιγότερες εκπομπές καυσαερίων από τους κινητήρες με ετικέτα ενός αστεριού.

ZMU05663

RMU2579Z

Διάγραμμα τμημάτων

ΣΗΜΕΙΩΣΗ:

* Μπορεί να μην είναι ακριβώς όπως εμφανίζεται. Επίσης μπορεί να μην περιλαμβάνεται ως στάνταρ εξοπλισμός σε όλα τα μοντέλα (παραγγελία από τον αντιπρόσωπο).

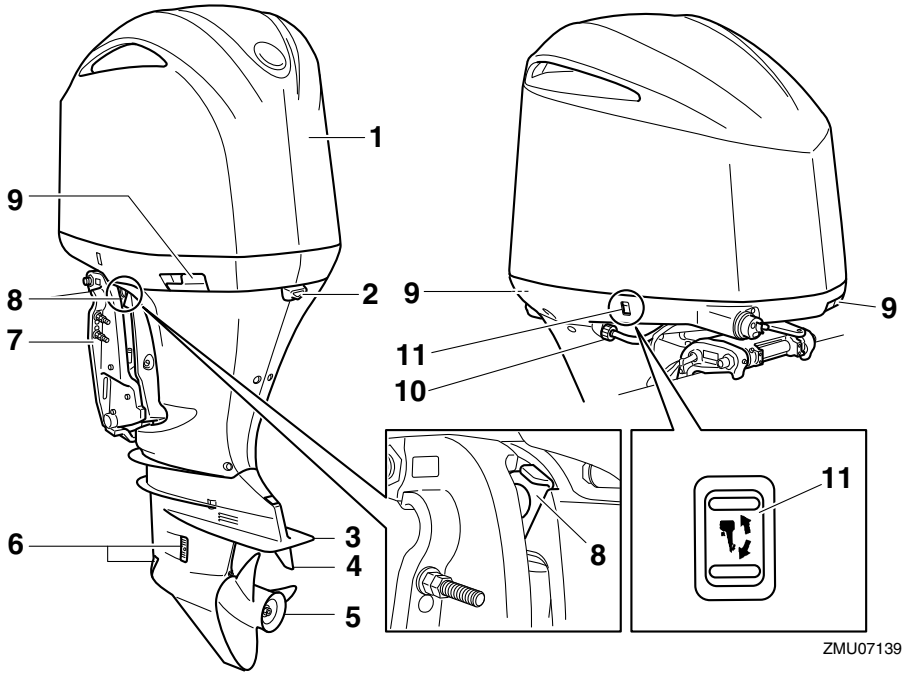

1. Καπάκι
2. Τρύπα ρελαντί
3. Πλάκα κατά της σπηλαίωσης
4. Πτερύγιο κλίσης (άνοδος)
5. Προπέλα*
6. Εισαγωγή νερού ψύξης
7. Βραχίονας στήριξης
8. Μοχλός στήριξης ανύψωσης
9. Μοχλός ασφάλισης του καπακιού
10. Εξάρτημα πλυσίματος
11. Διακόπτης ηλεκτρικής κλίσης και ανύψωσης

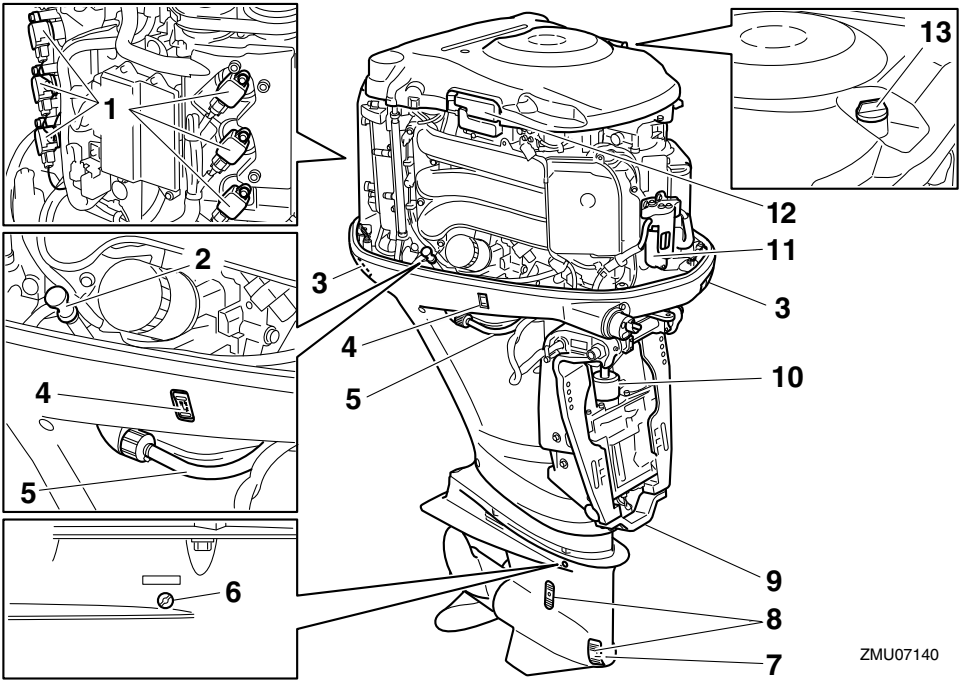

1. Πηνίο ανάφλεξης
2. Δείκτης στάθμης λαδιού
3. Μοχλός ασφάλισης του καπακιού
4. Διακόπτης ηλεκτρικής κλίσης και ανύψωσης
5. Εξάρτημα πλυσίματος
6. Βίδα στάθμης λαδιού
7. Βίδα αδειάσματος βαλβολίνης
8. Εισαγωγή νερού ψύξης
9. Άνοδος
10. Μονάδα ηλεκτρικής κλίσης και ανύψωσης
11. Φίλτρο καυσίμου
12. Ασφαλειοθήκη
13. Τάπα δοχείου λαδιού

Τμήματα

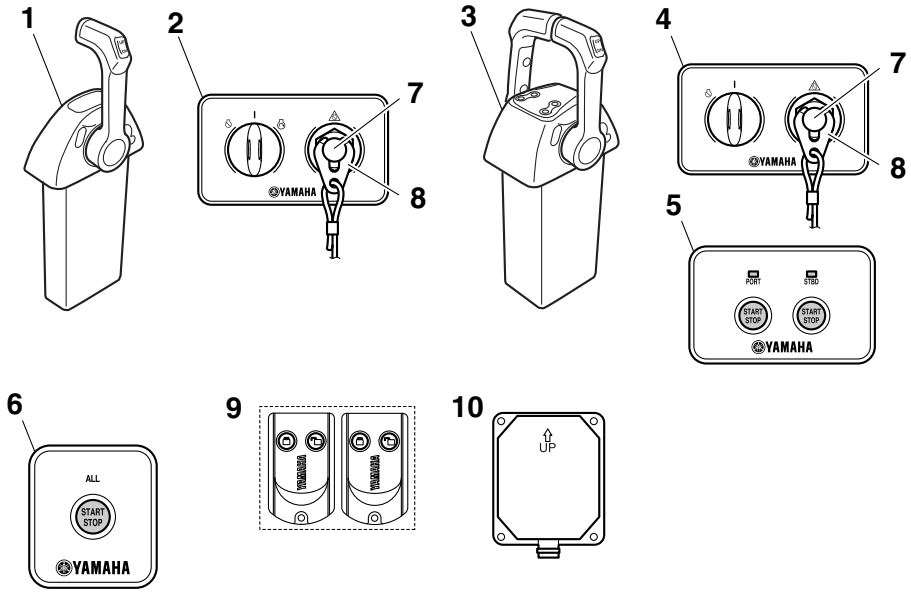

ZMU07202

1. Digital electronic control (μονό)*
2. Πίνακας διακοπτών (για χρήση με το μονό χειριστήριο)*
3. Digital electronic control (διπλό)*
4. Πίνακας διακοπτών (για χρήση με το διπλό χειριστήριο)*
5. Πίνακας διακοπτών Εκκίνηση/Διακοπή (για χρήση με το διπλό χειριστήριο)*
6. Πίνακας διακοπτών Εκκίνηση/Διακοπή Όλων (για χρήση με το διπλό χειριστήριο)*
7. Διακόπτης σβησίματος κινητήρα*
8. Συνδετήρας*
9. Πομπός χειριστηρίου*
10. Δέκτης*

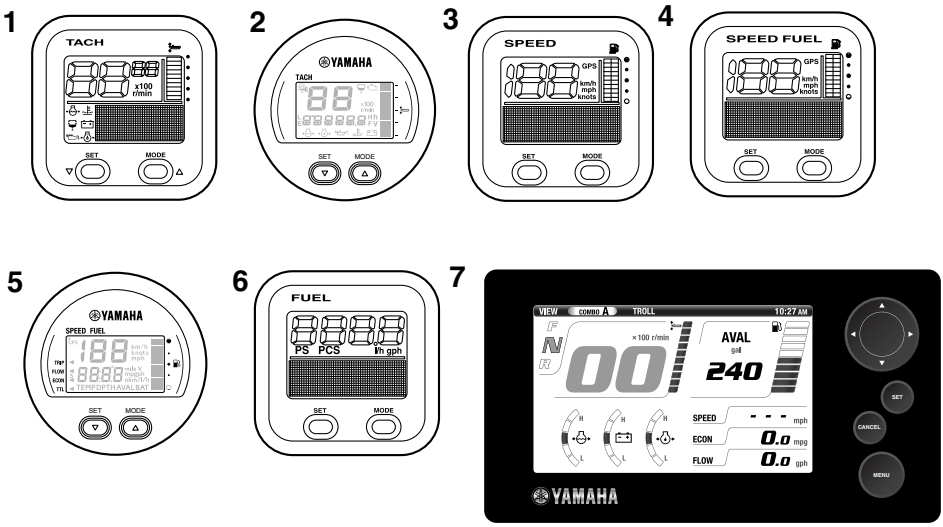

ZMU07205

1. Μονάδα στροφόμετρου (Τετράγωνη)*
2. Μονάδα στροφόμετρου (Στρογγυλή)*
3. Μονάδα κοντέρ (Τετράγωνη)*
4. Μονάδα μέτρησης ταχύτητας & καυσίμου (Τετράγωνη)*
5. Μονάδα μέτρησης ταχύτητας & καυσίμου (Στρογγυλή)*
6. Μονάδα μετρητή διαχείρισης καυσίμου (Τετράγωνου τύπου)*
7. 6Y9 Multifunction Color Gauge*

RMU38593

Πομπός χειριστηρίου

Η κλειδωμένη και η ξεκλείδωτη θέση του Yamaha Security System επιλέγονται χρησιμοποιώντας τον πομπό του χειριστηρίου. Όταν ο κινητήρας λειτουργεί, δεν γίνεται λήψη σήματος από τον πομπό του χειριστηρίου.

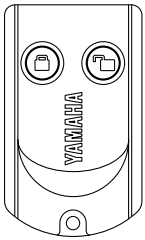

ZMU06455

Αποθηκεύστε προσεκτικά τον πομπό του χειριστηρίου ώστε να μην χαθεί.

RCM02101

ΠΡΟΣΟΧΗ

- **Ο πομπός του χειριστηρίου δεν είναι απόλυτα αδιάβροχος. Μην τον βυθίζετε και μην τον χρησιμοποιείτε κάτω από την επιφάνεια του νερού. Αν ο πομπός βυθιστεί στο νερό, σκουπίστε τον με ένα μαλακό και**

στεγνό πανί και βεβαιωθείτε ότι λειτουργεί σωστά. Αν δεν λειτουργεί σωστά, επικοινωνήστε με τον αντιπρόσωπο της Yamaha.

- **Μην εκθέτετε τον πομπό του χειριστηρίου σε υψηλές θερμοκρασίες και μην τον τοποθετείτε στο φως του ήλιου.**
- **Μην πετάτε κάτω ή χτυπάτε τον πομπό του χειριστηρίου και μην τοποθετείτε πάνω του βαριά αντικείμενα.**
- **Χρησιμοποιήστε ένα μαλακό, στεγνό πανί για να καθαρίσετε τον πομπό του χειριστηρίου. Μην χρησιμοποιείτε καθαριστικό, οινόπνευμα ή άλλα χημικά.**
- **Μην επιχειρήσετε να αποσυναρμολογήσετε μόνοι σας τον πομπό του χειριστηρίου. Αλλιώς, ο πομπός μπορεί να μην λειτουργήσει σωστά. Αν ο πομπός χρειάζεται καινούρια μπαταρία, επικοινωνήστε με τον αντιπρόσωπο της Yamaha.**
- **Αν χάσετε τον πομπό του χειριστηρίου, συμβουλευτείτε τον αντιπρόσωπο της Yamaha. Να έχετε πάντα τουλάχιστον 2 πομπούς. Αν χάσετε και τους δύο, συμβουλευτείτε τον αντιπρόσωπο της Yamaha.**

ΣΗΜΕΙΩΣΗ:

- Καθώς ο δέκτης είναι προγραμματισμένος να αναγνωρίζει τον εσωτερικό κωδικό αυτού του πομπού μόνο, η ρύθμιση του συστήματος ασφαλείας μπορεί να αλλάξει μόνο με αυτόν τον πομπό. Αν ο πομπός του χειριστηρίου δεν λειτουργεί σωστά, επικοινωνήστε με τον αντιπρόσωπο της Yamaha.
- Θα πρέπει να ζητήσετε από τον αντιπρόσωπο της Yamaha να αντικαταστήσει την μπαταρία του πομπού μετά από 1 χρόνο, και μετά κάθε 2 χρόνια.
- Αναφερθείτε στους τοπικούς κανονισμούς ασφαλούς απόρριψης όταν πετάτε τις μπαταρίες του πομπού.
- Το Yamaha Security System επιτρέπει καταχώρηση έως και 5 πομπών χειριστηρίου. Συνιστούμε να έχετε πάντα τουλάχιστον 2 πομπούς, για την περίπτωση που ο ένας χαθεί ή πάθει βλάβη. Για λεπτομέρειες, συμβουλευτείτε τον αντιπρόσωπο της Yamaha.

RMU38603

Δέκτης

Ο δέκτης ελέγχει το ECM (Μονάδα Ηλεκτρονικού Ελέγχου) ώστε να μην παίρνει μπροστά ο κινητήρας. Για την εγκατάσταση του δέκτη, συμβουλευτείτε τον αντιπρόσωπο της Yamaha.

RMU41612

Κλείδωμα και ξεκλείδωμα του Yamaha Security System

Οι ρυθμίσεις του Yamaha Security System επιλέγονται πατώντας σύντομα το πλήκτρο κλειδώματος ή ξεκλειδώματος του πομπού του χειριστηρίου.

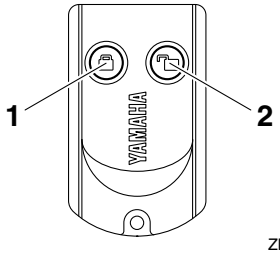

ZMU06456

1. Πλήκτρο κλειδώματος
2. Πλήκτρο ξεκλειδώματος

ΚΛΕΙΔΩΜΑ

Όταν πατηθεί σύντομα το πλήκτρο κλειδώματος στον πομπό του χειριστηρίου, ακούγεται μια φορά το ηχητικό σήμα. Αυτό σημαίνει ότι επιλέχθηκε η κλειδωμένη θέση και ο κινητήρας δεν μπορεί να πάρει μπροστά. Η κλειδωμένη θέση επιλέγεται μόνο όταν ο γενικός διακόπτης

είναι στη θέση “**OFF**” (off).

ΞΕΚΛΕΙΔΩΜΑ

Όταν πατηθεί σύντομα το πλήκτρο ξεκλειδώματος στον πομπό του χειριστηρίου, ακούγεται δύο φορές το ηχητικό σήμα. Αυτό σημαίνει ότι επιλέχθηκε η ξεκλείδωτη θέση και ο κινητήρας μπορεί να πάρει μπροστά.

Θέσεις λειτουργίας του Yamaha Security System	Αριθμός ηχητικών σημάτων	Γενικός διακόπτης	Ο κινητήρας παίρνει μπροστά
Κλείδωμα	1 μπιπ	“**OFF**”	ΟΧΙ
Ξεκλείδωμα	2 μπιπ	“**OFF**”/ “**ON**”	ΝΑΙ

Θέσεις λειτουργίας του Yamaha Security System	Ένδειξη ενεργοποίησης του Digital electronic control
Κλείδωμα	Off
Ξεκλείδωμα	Φως

RMU34963

Κουτί του Digital Electronic Control

Το Digital electronic control ενεργοποιεί τις ταχύτητες, το γκάζι και τις ηλεκτρικές λειτουργίες του χειριστηρίου. Βεβαιωθείτε ότι η ένδειξη ενεργοποίησης ανάβει και ότι η μονάδα του Digital electronic control είναι σωστά συνδεδεμένη με την εξωλέμβια μηχανή.

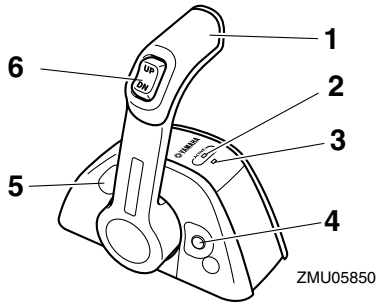

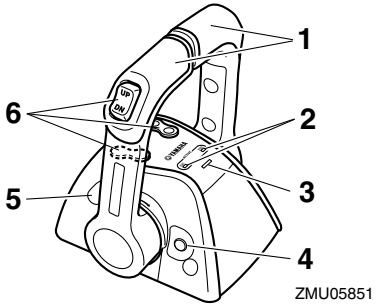

1. Μοχλός ελέγχου
2. Ένδειξη ενεργοποίησης του Digital electronic control
3. Προειδοποιητική ένδειξη του Digital electronic control
4. Διακόπτης χειρόγκαζου
5. Ρυθμιστής τριβής τιμονιού
6. Διακόπτης ηλεκτρικής κλίσης και ανύψωσης

RMU34974

Ένδειξη ενεργοποίησης του Digital electronic control

Η ένδειξη ενεργοποίησης του Digital electronic control δείχνει ότι το Digital electronic control είναι ενεργό.

- **Ανάβει:** Μπορεί να γίνει αλλαγή ταχυτήτων και χειρισμός του γκαζιού.
- **Αναβοσβήνει (μόνο όταν ο μοχλός ταχυτήτων είναι στη νεκρά):** Οι ταχύτητες δεν λειτουργούν. Μόνο το γκάζι μπορεί να χρησιμοποιηθεί.
- **Off:** Οι ταχύτητες και το γκάζι δεν λειτουργούν.

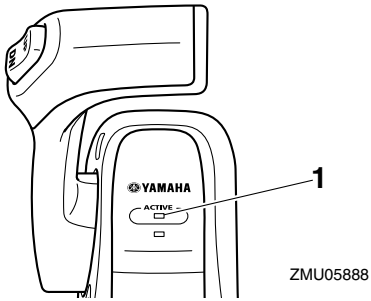

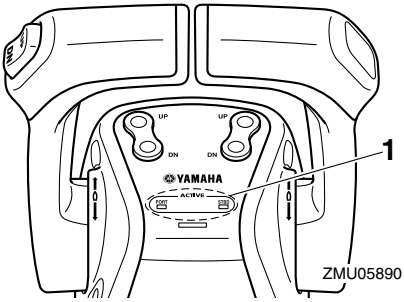

1. Ένδειξη ενεργοποίησης του Digital electronic control

RMU34985

Προειδοποιητική ένδειξη του Digital electronic control

Η προειδοποιητική ένδειξη του Digital electronic control ανάβει όταν υπάρχει πρόβλημα στη σύνδεση μεταξύ του Digital electronic control και της εξωλέμβιας μηχανής. Για λεπτομέρειες, συμβουλευτείτε τον αντιπρόσωπο της Yamaha.

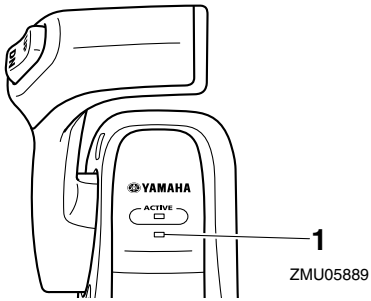

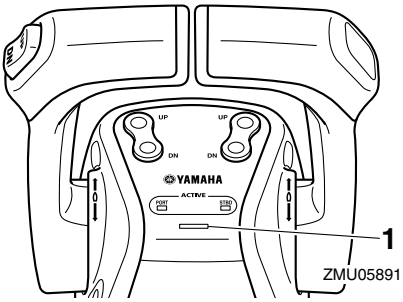

1. Προειδοποιητική ένδειξη του Digital electronic control

RMU34993

Μοχλός ελέγχου

Η μετακίνηση του μοχλού μπροστά από τη θέση της νεκράς ενεργοποιεί την ταχύτητα πρόσω. Η μετακίνηση του μοχλού προς τα πίσω από τη θέση της νεκράς ενεργοποιεί την όπισθεν. Ο κινητήρας θα συνεχίσει να λειτουργεί σε ρελαντί μέχρι να μετακινηθεί ο μοχλός κατά 22.5° (θα νιώσετε μια αντίσταση). Αν μετακινήσετε και άλλο τον μοχλό ανοίγει το γκάζι και ο κινητήρας θα αρχίσει να επιταχύνει.

Ο Digital electronic control στα μοντέλα με δύο μηχανές συγχρονίζει αυτόματα τις ταχύτητες των δύο μηχανών.

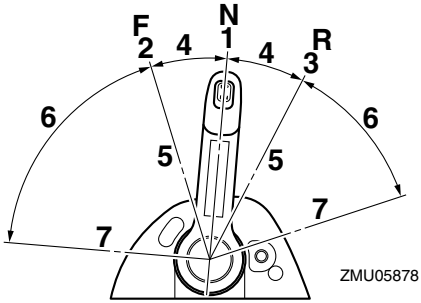

1. Νεκρά “**N**”
2. Πρόσω “**F**”
3. Όπισθεν “**R**”
4. Αλλαγή ταχύτητας

5. Εντελώς κλειστό
6. Γκάζι
7. Εντελώς ανοικτό

RMU35003

Διακόπτης χειρόγκαζου

Στη νεκρά, κρατήστε πατημένο αυτόν τον διακόπτη, μετακινήστε το μοχλό ελέγχου μπροστά και αφήστε το διακόπτη μόλις αρχίσει να αναβοσβήνει η ένδειξη ενεργοποίησης του Digital electronic control. Όταν η ένδειξη αναβοσβήνει, μπορείτε να ανοίξετε ή να κλείσετε το γκάζι. Αυτό μπορεί επίσης να γίνει όταν ο μοχλός ελέγχου είναι στην όπισθεν.

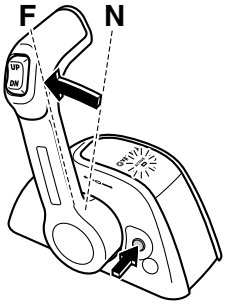

ZMU05880

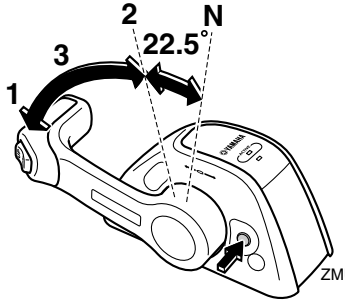

ZMU05881

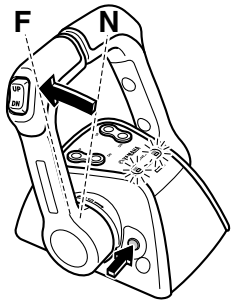

ZMU05882

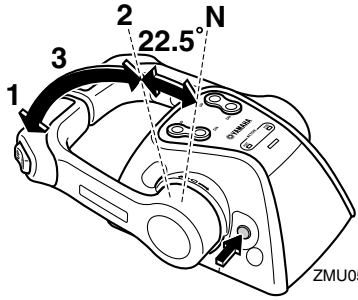

ZMU05883

1. Εντελώς ανοικτό
2. Εντελώς κλειστό
3. Χειρόγκαζο

- Ο διακόπτης του χειρόγκαζου μπορεί να χρησιμοποιηθεί μόνο όταν ο μοχλός ελέγχου είναι στη νεκρά.
- Στη διάρκεια της λειτουργίας, η ένδειξη ενεργοποίησης του Digital electronic control αναβοσβήνει. Όταν η ένδειξη αρχίσει να αναβοσβήνει, το γκάζι αρχίζει να ανοίγει μόλις μετακινηθεί ο μοχλός ελέγχου τουλάχιστον 22.5°.
- Μετά τη χρήση του διακόπτη του χειρόγκαζου, επαναφέρετε το μοχλό ελέγχου στη θέση της νεκράς. Ο διακόπτης του χειρόγκαζου θα επιστρέψει αυτόματα στη θέση του. Η ένδειξη ενεργοποίησης του Digital electronic control θα σταματήσει να αναβοσβήνει και θα μείνει αναμμένη, και το Digital electronic control θα μπορεί να επιλέγει κανονικά τις ταχύτητες

πρόσω και όπισθεν.

RMU35252

Ρυθμιστής τριβής τιμονιού

Η διάταξη τριβής προσφέρει ρυθμιζόμενη αντίσταση στην κίνηση του μοχλού ελέγχου και μπορεί να ρυθμιστεί σύμφωνα με την προτίμηση του χειριστή.

Για να αυξήσετε την αντίσταση, στρέψτε το ρυθμιστή προς τα δεξιά. Για να μειώσετε την αντίσταση, στρέψτε το ρυθμιστή προς τα αριστερά.

RWM01771

⚠ ΠΡΟΕΙΔΟΠΟΙΗΣΗ

- **Αν η αντίσταση είναι πολύ μικρή, ο μοχλός ελέγχου θα κινείται από μόνος του και μπορεί να προκληθεί ατύχημα.**
- **Μην σφίγγετε υπερβολικά τον ρυθμιστή τριβής. Αν υπάρχει πολλή αντίσταση, θα είναι δύσκολο να μετακινήσετε το μοχλό ελέγχου, πράγμα που μπορεί να οδηγήσει σε ατύχημα.**

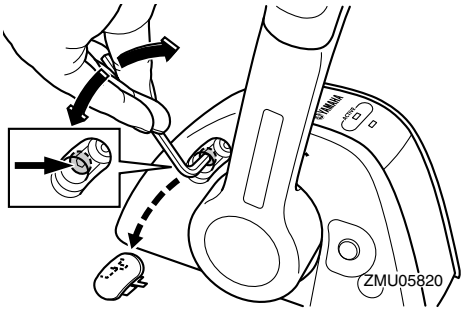

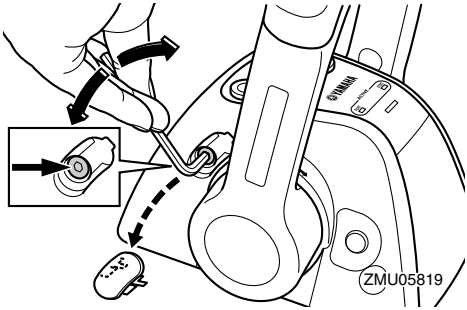

Όταν θέλετε να έχετε σταθερή ταχύτητα, σφίξτε το ρυθμιστή ώστε να διατηρηθεί η θέση του γκαζιού.

RMU25996

Καλώδιο (κορδόνι) σταματήματος του κινητήρα και συνδετήρας

Για να λειτουργήσει ο κινητήρας, θα πρέπει ο συνδετήρας να είναι συνδεδεμένος με το διακόπτη σταματήματος του κινητήρα. Το καλώδιο πρέπει να συνδεθεί σε ένα ασφαλές σημείο στα ρούχα, το χέρι ή το πόδι του οδηγού. Αν ο οδηγός πέσει από το σκάφος ή αφήσει το πηδάλιο, το καλώδιο θα τραβήξει τον συνδετήρα, σβήνοντας τον κινητήρα. Αυτό θα εμποδίσει να φύγει μακριά το σκάφος με ταχύτητα. **ΠΡΟΕΙΔΟΠΟΙΗΣΗ! Συνδέστε το κορδόνι του διακόπτη σταματήματος του κινητήρα σε ένα ασφαλές σημείο στα ρούχα σας ή στο χέρι ή το πόδι όταν οδηγείτε. Μην συνδέετε το κορδόνι σε ρούχα που μπορεί να σχιστούν. Προσέξτε μην πιαστεί κάπου το κορδόνι και δεν λειτουργήσει. Προσοχή μην τραβήξετε κατά λάθος το κορδόνι στη διάρκεια της κανονικής λειτουργίας. Απώλεια ισχύος κινητήρα σημαίνει σημαντική απώλεια ελέγχου του πηδαλίου. Επίσης, χωρίς ισχύ, το σκάφος μπορεί να επιβραδύνει απότομα. Αυτό μπορεί να πετάξει μπροστά τους ανθρώπους και τα αντικείμενα του σκάφους.** [RWM00123]

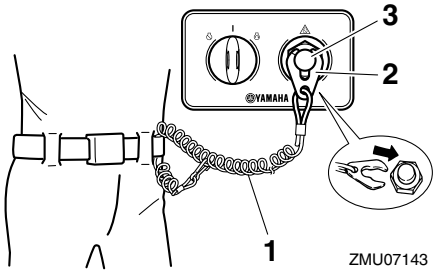

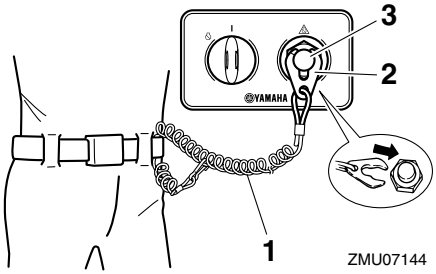

1. Καλώδιο (κορδόνι) σταματήματος του κινητήρα
2. Συνδετήρας
3. Διακόπτης σταματήματος του κινητήρα

RMU41552

Γενικός διακόπτης

Ο γενικός διακόπτης ελέγχει το σύστημα ανάφλεξης; Η λειτουργία του περιγράφεται παρακάτω.

- "**OFF**" **(off)**

Με τον γενικό διακόπτη στη θέση "**OFF**" (off), τα ηλεκτρικά κυκλώματα είναι απενεργοποιημένα και μπορούν να αφαιρεθούν.

- "**ON**" **(on)**

Με τον γενικό διακόπτη στη θέση "**ON**" (on), τα ηλεκτρικά κυκλώματα είναι ενεργοποιημένα και δεν μπορούν να αφαιρεθούν. Η μηχανή μπορεί να πάρει μπροστά πατώντας το πλήκτρο Εκκίνηση/Διακοπή.

- "**START**" **(start)**

Με το γενικό διακόπτη στη θέση "**START**" (start), η μίζα γυρίζει για να πάρει μπροστά ο κινητήρας. Όταν αφήσετε το κλειδί, επιστρέφει αυτόματα στη θέση "**ON**" (on).

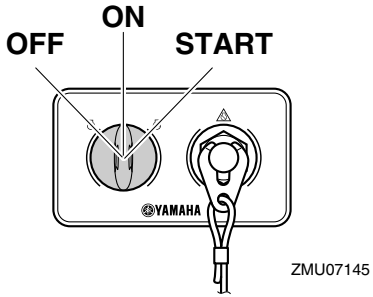

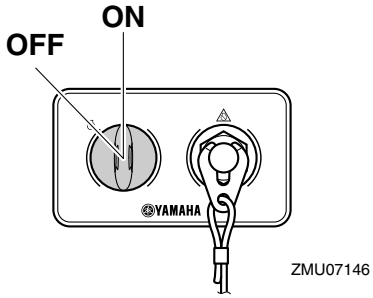

RMU41622

Πίνακας διακοπτών Εκκίνηση/Διακοπή

Η μηχανή μπορεί να πάρει μπροστά ή να σβήσει πατώντας το πλήκτρο Εκκίνηση/Διακοπή. Στα σκάφη με δύο μηχανές, είναι δυνατόν να ανάψει ή να σβήσει μόνο η μία μηχανή. Η ένδειξη της σχετικής μηχανής ανάβει.

- **PORT:**Μηχανή αριστερής πλευράς
- **STBD:**Μηχανή δεξιάς πλευράς

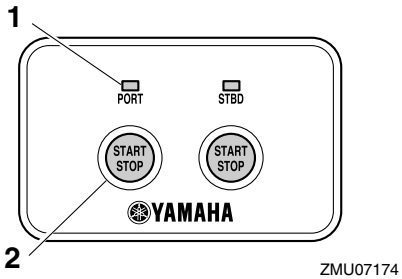

1. Ένδειξη
2. Πλήκτρο Εκκίνηση/Διακοπή

RMU41632

Πίνακας διακοπτών Εκκίνηση/Διακοπή Όλων

Το πλήκτρο Εκκίνηση/Διακοπή επιτρέπει σε όλες τις μηχανές να ανάβουν ή να σβήνουν.

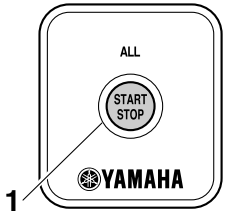

ZMU07176

1. Πλήκτρο Εκκίνηση/Διακοπή Όλων

RMU35154

Διακόπτης ηλεκτρικής κλίσης και ανύψωσης στο Digital electronic control

Το σύστημα ηλεκτρικής κλίσης και ανύψωσης ρυθμίζει τη γωνία της εξωλέμβιας σε σχέση με τον καθρέφτη. Πιέζοντας τον διακόπτη "**UP**" (πάνω) η εξωλέμβια μηχανή παίρνει κλίση προς τα πάνω και μετά ανυψώνεται. Πιέζοντας τον διακόπτη "**DN**" (κάτω) η εξωλέμβια μηχανή παίρνει κλίση προς τα κάτω και μετά κατεβαίνει. Όταν αφήνετε το διακόπτη, η εξωλέμβια σταματά στη θέση που βρίσκεται. Για πληροφορίες σχετικά με τη χρήση του διακόπτη ηλεκτρικής κλίσης και ανύψωσης, αναφερθείτε στις σελίδες 63 και 65.

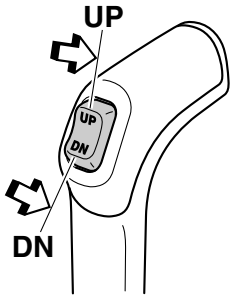

ZMU05822

RMU26156

Διακόπτης ηλεκτρικής κλίσης και ανύψωσης στη λεκάνη της μηχανής

Ο διακόπτης ηλεκτρικής κλίσης και ανύψωσης βρίσκεται στο πλάι της λεκάνης. Πιέζοντας τον διακόπτη "**UP**" (πάνω) η εξωλέμβια μηχανή παίρνει κλίση προς τα πάνω και μετά ανυψώνεται. Πιέζοντας τον διακόπτη "**DN**" (κάτω) η εξωλέμβια μηχανή παίρνει κλίση προς τα κάτω και μετά κατεβαίνει. Όταν αφήνετε το διακόπτη, η εξωλέμβια σταματά στη θέση που βρίσκεται.

Για οδηγίες σχετικά με τη χρήση του διακόπτη ηλεκτρικής κλίσης και ανύψωσης, αναφερθείτε στη σελίδα 65.

RWM01032

⚠ ΠΡΟΕΙΔΟΠΟΙΗΣΗ

Χρησιμοποιείτε τον διακόπτη ηλεκτρικής κλίσης και ανύψωσης της λεκάνης μόνο όταν το σκάφος είναι εντελώς σταματημένο και ο κινητήρας σβηστός. Αν επιχειρήσετε να χρησιμοποιήσετε αυτόν τον διακόπτη ενόσω το σκάφος κινείται, αυξάνεται ο κίνδυνος να πέσετε στη θάλασσα και μπορεί να αποσπάσετε την προσοχή του οδηγού, με αποτέλεσμα να προκληθεί ατύχημα λόγω σύγκρουσης με άλλο σκάφος ή εμπόδιο.

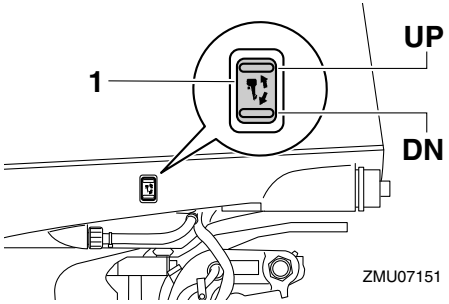

1. Διακόπτης ηλεκτρικής κλίσης και ανύψωσης

RMU35161

Διακόπτες ηλεκτρικής κλίσης και ανύψωσης (μοντέλα δύο μηχανών)

Το σύστημα ηλεκτρικής κλίσης και ανύψωσης ρυθμίζει τη γωνία της εξωλέμβιας σε σχέση με τον καθρέφτη. Πιέζοντας τον διακόπτη "**UP**" (πάνω) η εξωλέμβια μηχανή παίρνει κλίση προς τα πάνω και μετά ανυψώνεται. Πιέζοντας τον διακόπτη "**DN**" (κάτω) η εξωλέμβια μηχανή παίρνει κλίση προς τα κάτω και μετά κατεβαίνει. Όταν αφήνετε το διακόπτη, η εξωλέμβια σταματά στη θέση που βρίσκεται.

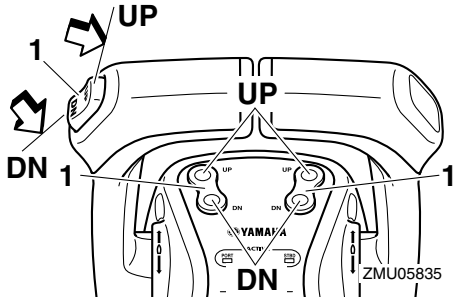

1. Διακόπτης ηλεκτρικής κλίσης και ανύψωσης

- Στο χειριστήριο των δύο μηχανών, ο διακόπτης στη λαβή ελέγχου ελέγχει ταυτόχρονα και τις δύο μηχανές.
- Για πληροφορίες σχετικά με τη χρήση των διακοπτών ηλεκτρικής κλίσης και ανύψωσης, αναφερθείτε στις σελίδες 63 και 65.

RMU26246

Πτερύγιο κλίσης με άνοδο

RWM00841

⚠ ΠΡΟΕΙΔΟΠΟΙΗΣΗ

Λάθος ρύθμιση του πτερυγίου κλίσης μπορεί να προκαλέσει δυσκολία στους ελιγμούς. Πάντα να κάνετε δοκιμαστική διαδρομή μετά από ρύθμιση ή αντικατάσταση του πτερυγίου κλίσης για να βεβαιωθείτε ότι το τιμόνι λειτουργεί σωστά. Μην ξεχνάτε να σφίγγετε το μπουλόνι μετά από τη ρύθμιση του πτερυγίου κλίσης.

Το πτερύγιο κλίσης πρέπει να ρυθμίζεται ώστε το τιμόνι να μπορεί να στρέφεται αριστερά ή δεξιά με την ίδια δύναμη.

Αν το σκάφος τείνει να στρίβει αριστερά, στρέψτε το πίσω άκρο του πτερυγίου κλίσης προς τα αριστερά "A" στην εικόνα. Αν το σκάφος τείνει να στρίβει δεξιά, στρέψτε το άκρο του πτερυγίου κλίσης προς τα δεξιά "B" στην εικόνα.

RCM00841

ΠΡΟΣΟΧΗ

Το πτερύγιο κλίσης λειτουργεί και ως άνοδος για προστασία του κινητήρα από ηλεκτροχημική διάβρωση. Μην βάφετε ποτέ το πτερύγιο κλίσης γιατί θα χάσει την αποτελεσματικότητά του ως άνοδος.

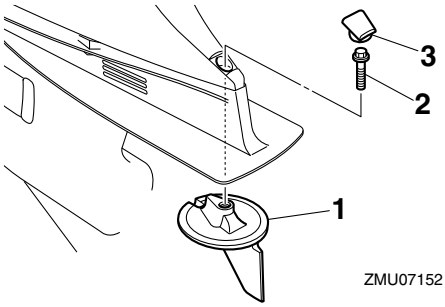

1. Πτερύγιο κλίσης

2. Μπουλόνι
3. Τάπα

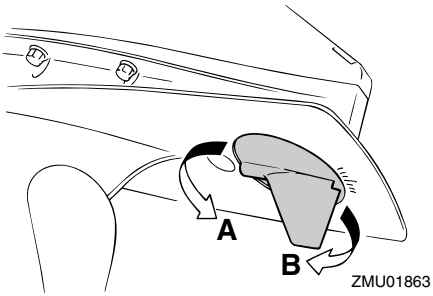

Ροπή σύσφιξης μπουλονιού:
42 Nm (4.28 kgf-m, 31 ft-lb)

RMU26342

Μοχλός στήριξης ανύψωσης για μοντέλα ηλεκτρικής κλίσης και ανύψωσης

Για να κρατήσετε την εξωλέμβια ανυψωμένη, ασφαλίστε τον μοχλό στήριξης της ανύψωσης στον βραχίονα στήριξης.

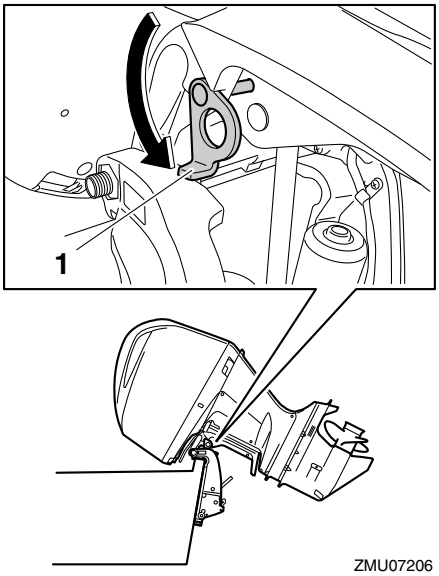

1. Μοχλός στήριξης ανύψωσης

RCM00661

ΠΡΟΣΟΧΗ

Μην χρησιμοποιείτε το μοχλό ή τον πείρο στήριξης της ανύψωσης όταν ρυμουλκείτε τη μηχανή, γιατί μπορεί να φύγει με το κούνημα από τη στήριξη και να πέσει. Αν δεν μπορείτε να ρυμουλκήσετε τη μηχανή στην κανονική θέση λειτουργίας, χρησιμοποιήστε μια πρόσθετη διάταξη στήριξης για να την ασφαλίσετε στην ανυψωμένη θέση.

RMU40762

Μοχλός ασφάλισης καπακιού

Οι μοχλοί ασφάλισης του καπακιού χρησιμοποιούνται για την ασφάλιση του καπακιού.

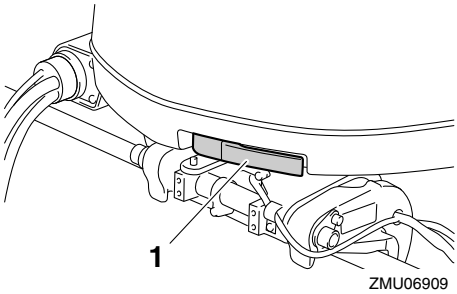

1. Μοχλός ασφάλισης του καπακιού

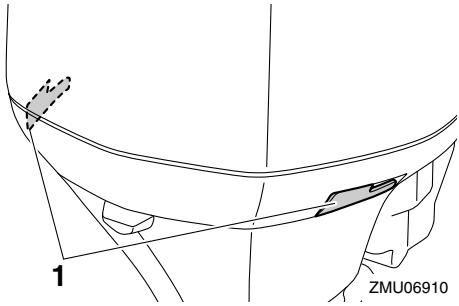

1. Μοχλός(οί) ασφάλισης καπακιού

RMU40803

Εξάρτημα πλυσίματος

Το εξάρτημα πλυσίματος χρησιμοποιείται για τον καθαρισμό των διόδων νερού ψύξης της εξωλέμβιας μηχανής χρησιμοποιώντας έναν σωλήνα ποτίσματος και νερό βρύσης. Για οδηγίες σχετικά με τη χρήση του εξαρτήματος πλυσίματος, αναφερθείτε στη σελίδα 70.

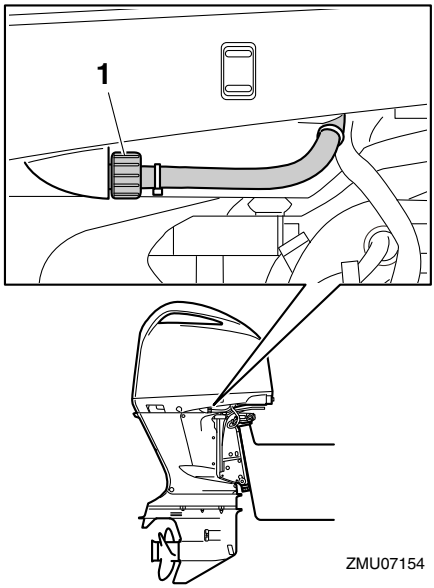

1. Εξάρτημα πλυσίματος

RMU41311

Φίλτρο καυσίμου

Το φίλτρο καυσίμου χρησιμεύει για την αφαίρεση ξένων σωμάτων και τον διαχωρισμό του νερού από το καύσιμο. Αν το νερό που διαχωρίζεται από το καύσιμο υπερβαίνει μια ορισμένη ποσότητα, ενεργοποιείται το προειδοποιητικό σύστημα. Για περισσότερες πληροφορίες, αναφερθείτε στη σελίδα 47.

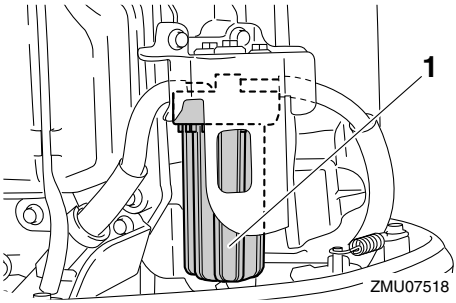

1. Φίλτρο καυσίμου

RMU41782

6Y9 Multifunction Color Gauge

Το 6Y9 Multifunction Color Gauge (που στη συνέχεια θα αναφέρεται ως Multi-Display) δείχνει την κατάσταση του κινητήρα και προειδοποιητικές πληροφορίες. Η ένδειξη προαιρετικών πεδίων μπορεί να αλλάξει. Αυτό το βιβλίο καλύπτει κυρίως την προειδοποιητική ένδειξη. Για πληροφορίες σχετικές με άλλες ρυθμίσεις ή αλλαγή της ένδειξης, δείτε το βιβλίο οδηγιών του 6Y9 Multifunction Color Gauge.

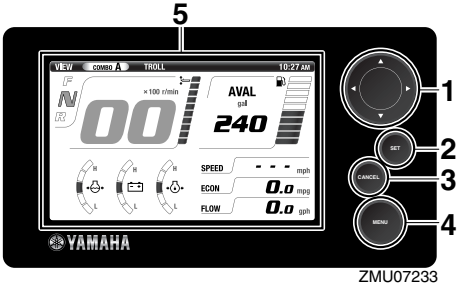

ZMU07233

1. Πλήκτρα με βέλη
2. Πλήκτρο Set
3. Πλήκτρο ακύρωσης
4. Πλήκτρο μενού
5. Οθόνη ενδείξεων

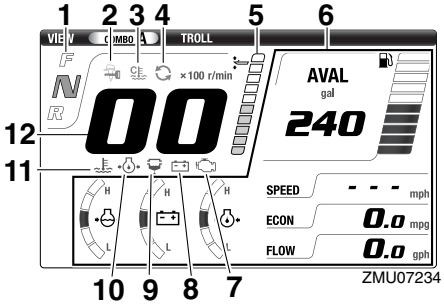

ZMU07234

1. Ένδειξη θέσης μοχλού ταχυτήτων
2. Ένδειξη YAMAHA SECURITY SYSTEM
3. Ένδειξη ζεστάματος κινητήρα
4. Ένδειξη συγχρονισμού μηχανών
5. Μετρητής κλίσης
6. Προαιρετικά αντικείμενα
7. Προειδοποιητική ένδειξη προβλήματος κινητήρα
8. Προειδοποιητική ένδειξη χαμηλής τάσης μπαταρίας
9. Προειδοποιητική ένδειξη υδατοπαγίδας
10. Προειδοποίηση χαμηλής πίεσης λαδιού
11. Προειδοποιητική ένδειξη υπερθέρμανσης
12. Στροφόμετρο

RMU41642

Ένδειξη YAMAHA SECURITY SYSTEM

Αυτή η ένδειξη εμφανίζεται όταν το YAMAHA SECURITY SYSTEM είναι σε κατάσταση κλειδώματος. Βεβαιωθείτε ότι είναι σβηστή πριν βάλετε μπροστά τη μηχανή.

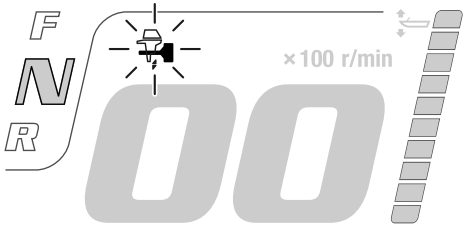

ZMU07235

RMU41651

Ένδειξη ζεστάματος κινητήρα

Αυτή η ένδειξη εμφανίζεται όταν η μηχανή ζεσταίνεται και σβήνει όταν ολοκληρωθεί το ζέσταμα.

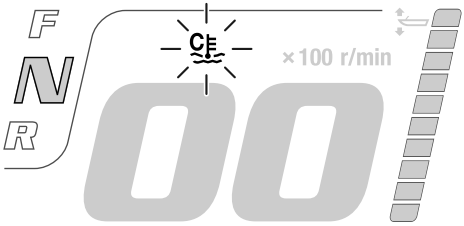

ZMU07236

RMU41661

Ένδειξη συγχρονισμού μηχανών

Στα σκάφη με δύο μηχανές, αυτή η ένδειξη εμφανίζεται όταν οι μηχανές είναι υπό τον έλεγχο συγχρονισμού. Σβήνει όταν τερματίζεται ο έλεγχος συγχρονισμού.

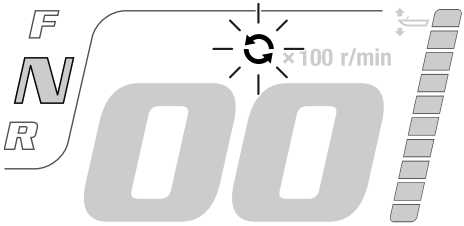

ZMU07237

RMU41681

Προειδοποίηση υπερθέρμανσης

Αν η θερμοκρασία του κινητήρα ανέβει πολύ ψηλά κατά την πλεύση, θα εμφανιστεί ένα αναδυόμενο παράθυρο. Πιέστε το πλήκτρο "**set**" (set) για να αλλάξετε σε κανονική ένδειξη, και η προειδοποιητική ένδειξη υπερθέρμανσης θα αρχίσει να αναβοσβήνει. Η ταχύτητα του κινητήρα θα μειωθεί αυτόματα σε περίπου 2000 στροφές/λεπτό.

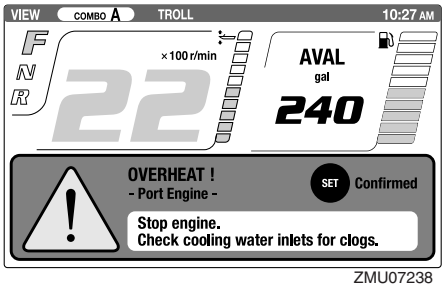

ZMU07238

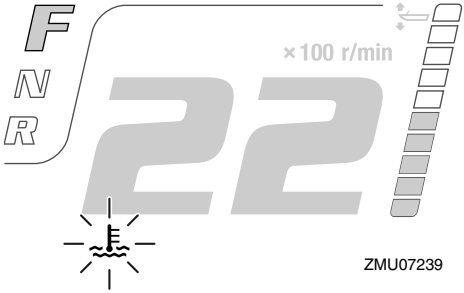

ZMU07239

Σταματήστε αμέσως τη μηχανή αν ηχήσει ο βομβητής και ενεργοποιηθεί το προειδοποιητικό σύστημα υπερθέρμανσης. Ελέγξτε μήπως έχει φράξει η εισαγωγή του νερού ψύξης.

RCM01593

ΠΡΟΣΟΧΗ

- **Μην συνεχίσετε τη λειτουργία της μηχανής αν αναβοσβήνει η προειδοποιητική ένδειξη υπερθέρμανσης. Αλλιώς, θα πάθει σοβαρή ζημιά ο κινητήρας.**
- **Μην συνεχίσετε τη λειτουργία της μηχανής αν έχει ενεργοποιηθεί το προειδοποιητικό σύστημα. Αν δεν μπορείτε να εντοπίσετε και να διορθώσετε το πρόβλημα, συμβουλευτείτε τον αντιπρόσωπο της Yamaha.**

RMU41691

Προειδοποίηση χαμηλής πίεσης λαδιού

Αν η πίεση του λαδιού πέσει πολύ χαμηλά, θα εμφανιστεί το αναδυόμενο παράθυρο. Πιέστε το πλήκτρο "**set**" (set) για να αλλάξετε σε κανονική ένδειξη, και η προειδοποιητική ένδειξη χαμηλής πίεσης λαδιού θα αρχίσει να αναβοσβήνει. Η ταχύτητα του κινητήρα θα μειωθεί αυτόματα σε περίπου 2000 στροφές/λεπτό.

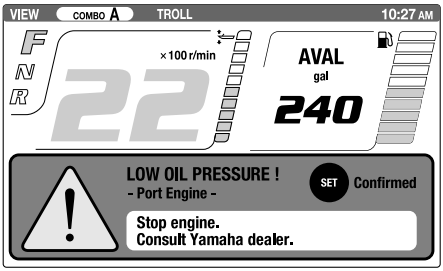

ZMU07240

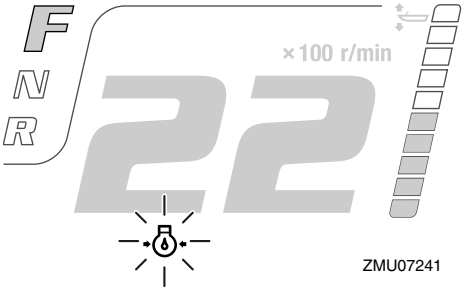

ZMU07241

Σταματήστε αμέσως τη μηχανή αν ηχήσει ο βομβητής και ενεργοποιηθεί το προειδοποιητικό σύστημα χαμηλής πίεσης λαδιού. Ελέγξτε την ποσότητα λαδιού του κινητήρα και αναπληρώστε αν χρειάζεται. Αν ενεργοποιηθεί ο προειδοποιητικός μηχανισμός παρ' όλο που η στάθμη του λαδιού είναι σωστή, επικοινωνήστε με τον αντιπρόσωπο της Yamaha.

RCM01602

ΠΡΟΣΟΧΗ

Μην συνεχίσετε τη λειτουργία της μηχανής αν έχει ενεργοποιηθεί το προειδοποιητικό σύστημα χαμηλής πίεσης λαδιού. Αλλιώς, θα πάθει σοβαρή ζημιά ο κινητήρας.

RMU41701

Προειδοποίηση υδατοπαγίδας

Το αναδυόμενο παράθυρο εμφανίζεται όταν μαζεύεται νερό στην υδατοπαγίδα (φίλτρο καυσίμου) στη διάρκεια της πλεύσης. Πιέστε το πλήκτρο "**set**" (set) για να αλλάξετε σε κανονική ένδειξη, και η προειδοποιητική ένδειξη υδατοπαγίδας θα αρχίσει να αναβοσβήνει.

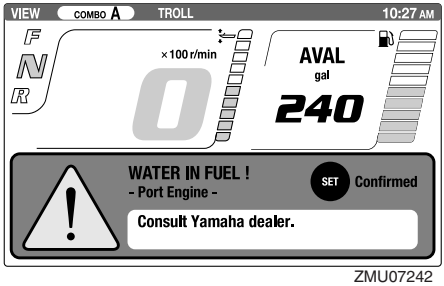

ZMU07242

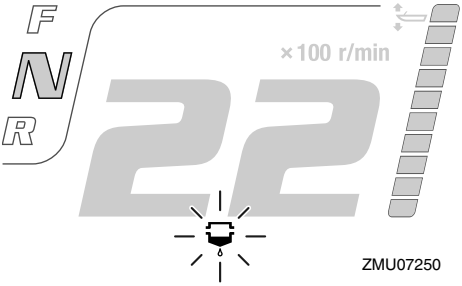

ZMU07250

Σβήστε αμέσως τον κινητήρα και αναφερθείτε στη σελίδα 98 αυτού του βιβλίου για να αδειάσετε το νερό από το φίλτρο καυσίμου. Επιστρέψτε στο λιμάνι το συντομότερο και επικοινωνήστε αμέσως με τον αντιπρόσωπο της Yamaha.

RCM00911

ΠΡΟΣΟΧΗ

Βενζίνη αναμιγμένη με νερό μπορεί να προκαλέσει ζημιά στον κινητήρα.

RMU41721

Προειδοποιητική ένδειξη χαμηλής τάσης μπαταρίας

Το αναδυόμενο παράθυρο εμφανίζεται αν η τάση της μπαταρίας πέσει. Πιέστε το πλήκτρο "**set**" (set) για να αλλάξετε σε κανονική ένδειξη, και η προειδοποιητική ένδειξη τάσης μπαταρίας θα αρχίσει να αναβοσβήνει.

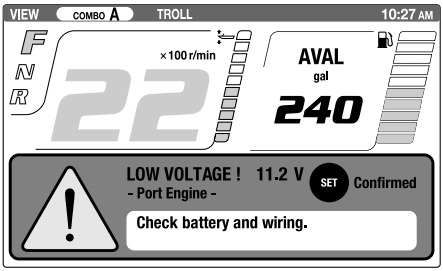

ZMU07251

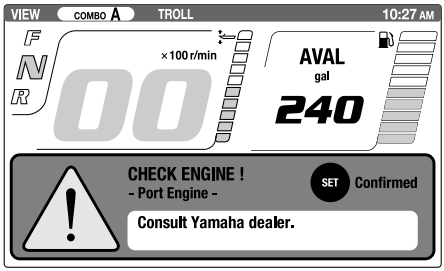

ZMU07253

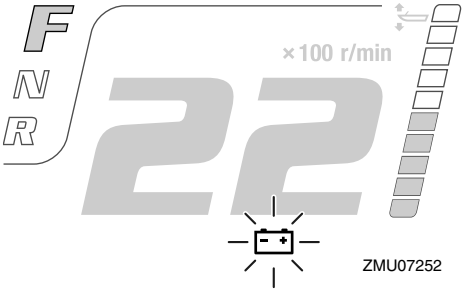

ZMU07252

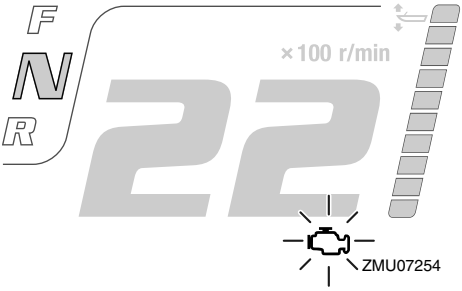

ZMU07254

Αν ενεργοποιηθεί ο μηχανισμός χαμηλής τάσης μπαταρίας, επιστρέψτε στο λιμάνι το συντομότερο. Συμβουλευτείτε τον αντιπρόσωπο της Yamaha σχετικά με τη φόρτιση της μπαταρίας.

RMU41711

Προειδοποίηση προβλήματος κινητήρα

Το αναδυόμενο παράθυρο αναβοσβήνει όταν ο κινητήρας δεν λειτουργεί σωστά στη διάρκεια της πλεύσης. Πιέστε το πλήκτρο "**set**" (set) για να αλλάξετε σε κανονική ένδειξη, και η προειδοποιητική ένδειξη προβλήματος κινητήρα θα αρχίσει να αναβοσβήνει.

Επιστρέψτε στο λιμάνι και συμβουλευτείτε αμέσως τον αντιπρόσωπο της Yamaha.

RMU31654

6Y8 Μετρητές πολλαπλών λειτουργιών

Οι μετρητές πολλαπλών λειτουργιών έχουν 6 μονάδες μετρητών: μονάδα στροφόμετρου (τετράγωνη ή στρογγυλή), μονάδα κοντέρ (τετράγωνη), μονάδα μέτρησης ταχύτητας & καυσίμου (τετράγωνη ή στρογγυλή) και μετρητή διαχείρισης καυσίμου (τετράγωνο). Το σύστημα ένδειξης διαφέρει λίγο μεταξύ των στρογγυλών και των τετράγωνων τύπων. Ελέγξτε προσεκτικά το μοντέλο και τον τύπο της μονάδας σας. Αυτό το βιβλίο περιγράφει κυρίως τις προειδοποιητικές ενδείξεις. Για περισσότερες λεπτομέρειες σχετικά με τη ρύθμιση των μετρητών ή την αλλαγή των συστημάτων ένδειξης, αναφερθείτε στο βιβλίο οδηγιών που συνοδεύει τον μετρητή.

RMU36185

6Y8 Στροφόμετρα πολλαπλών λειτουργιών

Το στροφόμετρο δείχνει τις περιστροφές του κινητήρα ανά λεπτό. Έχει τις λειτουργίες μετρητή κλίσης, ρύθμισης της χαμηλής ταχύτητας, ένδειξη νερού ψύξης/θερμοκρασίας κινητήρα, ένδειξη τάσης μπαταρίας, ένδειξη συνολικών ωρών/ωρών ταξιδιού, ένδειξη πίεσης λαδιού, προειδοποίηση ανίχνευσης νερού, προειδοποίηση προβλήματος κινητήρα και ενημέρωση περιοδικής συντήρησης. Αν έχει τοποθετηθεί αισθητήρας πίεσης του νερού ψύξης, η μονάδα μπορεί να εμφανίσει επίσης την ένδειξη πίεσης του νερού ψύξης. Ακόμα όμως κι αν δεν έχει τοποθετηθεί αισθητήρας πίεσης του νερού ψύξης, η ένδειξη πίεσης του νερού ψύξης μπορεί να εμφανίζεται συνδέοντας έναν προαιρετικό αισθητήρα στην μονάδα. Συμβουλευτείτε τον αντιπρόσωπο της Yamaha σχετικά με τον προαιρετικό αισθητήρα. Η μονάδα του στροφόμετρου είναι διαθέσιμη σε στρογγυλό ή τετράγωνο τύπο. Ελέγξτε τον τύπο της μονάδας στροφόμετρου που έχετε.

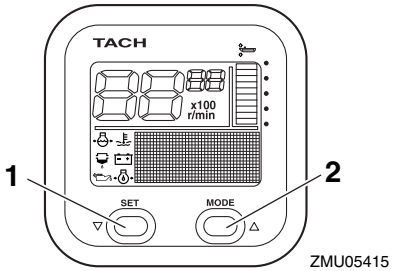

1. Πλήκτρο Set
2. Πλήκτρο Mode

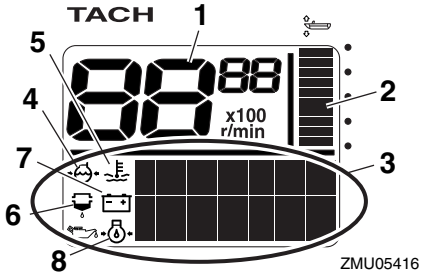

1. Στροφόμετρο
2. Μετρητής κλίσης
3. Ένδειξη πολλαπλών λειτουργιών
4. Πίεση νερού ψύξης
5. Θερμοκρασία νερού ψύξης/κινητήρα
6. Προειδοποιητική ένδειξη ανίχνευσης νερού
7. Τάση μπαταρίας
8. Στάθμη λαδιού (τετράχρονα μοντέλα)

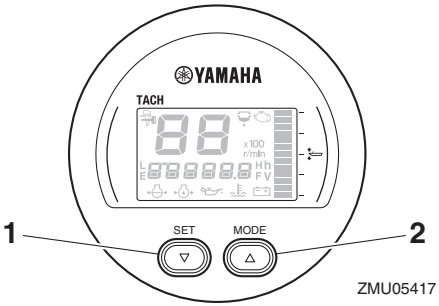

1. Πλήκτρο Set
2. Πλήκτρο Mode

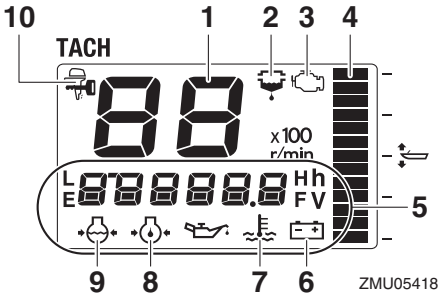

1. Στροφόμετρο
2. Προειδοποιητική ένδειξη ανίχνευσης νερού
3. Προειδοποιητική ένδειξη προβλήματος κινητήρα/συντήρησης
4. Μετρητής κλίσης
5. Ένδειξη πολλαπλών λειτουργιών
6. Τάση μπαταρίας
7. Θερμοκρασία νερού ψύξης/κινητήρα
8. Στάθμη λαδιού (τετράχρονα μοντέλα)
9. Πίεση νερού ψύξης
10. Ένδειξη YAMAHA SECURITY SYSTEM

RMU38623

Πληροφορίες για το Yamaha Security System

Στρέψτε τον γενικό διακόπτη στη θέση "**ON**" (on), η τρέχουσα θέση λειτουργίας του Yamaha Security System (Κλειδωμένη / Ξεκλείδωτη) θα εμφανιστεί στην οθόνη ενδείξεων.

Ξεκλείδωτη θέση

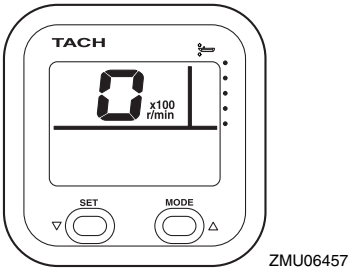

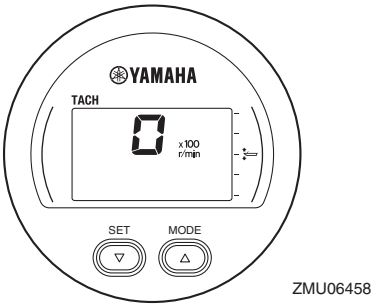

Κλειδωμένη θέση

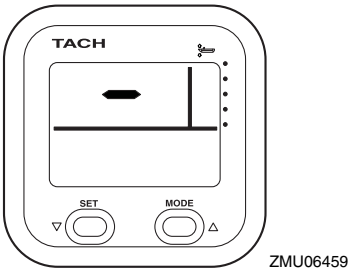

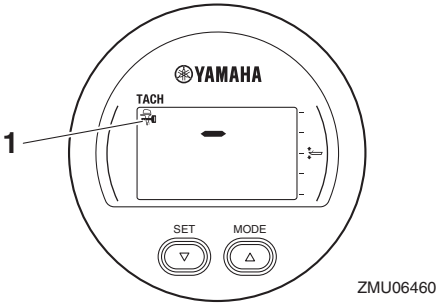

1. Ένδειξη YAMAHA SECURITY SYSTEM

RMU36131

Προειδοποίηση χαμηλής πίεσης λαδιού

Όταν η πίεση λαδιού του κινητήρα πέσει πολύ χαμηλά, αρχίζει να αναβοσβήνει η προειδοποιητική ένδειξη χαμηλής πίεσης λαδιού και η ταχύτητα του κινητήρα μειώνεται αυτόματα σε περίπου 2000 στροφές/λεπτό.

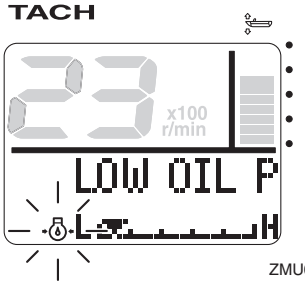

ZMU05430

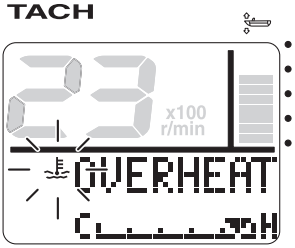

ZMU05421

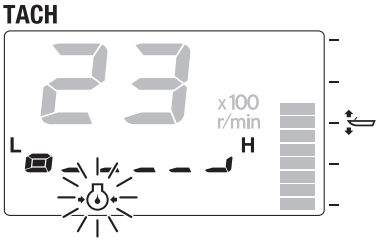

ZMU05431

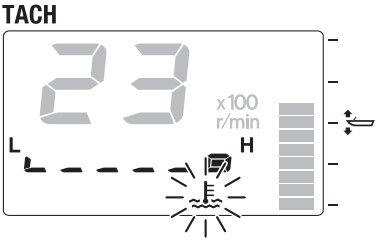

ZMU05422

Σταματήστε αμέσως τον κινητήρα αν ηχήσει ο βομβητής και αναβοσβήνει η ένδειξη χαμηλής πίεσης λαδιού. Ελέγξτε την ποσότητα λαδιού του κινητήρα και αναπληρώστε αν χρειάζεται. Αν ενεργοποιηθεί ο προειδοποιητικός μηχανισμός παρ' όλο που η στάθμη του λαδιού είναι σωστή, επικοινωνήστε με τον αντιπρόσωπο της Yamaha.

RCM01602

ΠΡΟΣΟΧΗ

Μην συνεχίσετε τη λειτουργία της μηχανής αν έχει ενεργοποιηθεί το προειδοποιητικό σύστημα χαμηλής πίεσης λαδιού. Αλλιώς, θα πάθει σοβαρή ζημιά ο κινητήρας.

RMU36222

Προειδοποίηση υπερθέρμανσης

Αν η θερμοκρασία του κινητήρα ανέβει υπερβολικά στη διάρκεια της πλεύσης, αρχίζει να αναβοσβήνει η προειδοποιητική ένδειξη υπερθέρμανσης. Η ταχύτητα του κινητήρα θα μειωθεί αυτόματα σε περίπου 2000 στροφές/λεπτό.

Σταματήστε αμέσως τη μηχανή αν ηχήσει ο βομβητής και ενεργοποιηθεί το προειδοποιητικό σύστημα υπερθέρμανσης. Ελέγξτε μήπως έχει φράξει η εισαγωγή του νερού ψύξης.

RCM01593

ΠΡΟΣΟΧΗ

- **Μην συνεχίσετε τη λειτουργία της μηχανής αν αναβοσβήνει η προειδοποιητική ένδειξη υπερθέρμανσης. Αλλιώς, θα πάθει σοβαρή ζημιά ο κινητήρας.**
- **Μην συνεχίσετε τη λειτουργία της μηχανής αν έχει ενεργοποιηθεί το προειδοποιητικό σύστημα. Αν δεν μπορείτε να εντοπίσετε και να διορθώσετε το πρόβλημα, συμβουλευτείτε τον αντιπρόσωπο της Yamaha.**

RMU36151

Προειδοποίηση υδατοπαγίδας

Αυτή η ένδειξη αναβοσβήνει όταν μαζεύεται νερό στην υδατοπαγίδα (φίλτρο καυσίμου) στη διάρκεια της πλεύσης. Σε μια τέτοια περίπτωση,

σβήστε αμέσως τον κινητήρα και αναφερθείτε στη σελίδα 98 αυτού του βιβλίου για να αδειάσετε το νερό από το φίλτρο καυσίμου. Επιστρέψτε στο λιμάνι το συντομότερο και επικοινωνήστε αμέσως με τον αντιπρόσωπο της Yamaha.

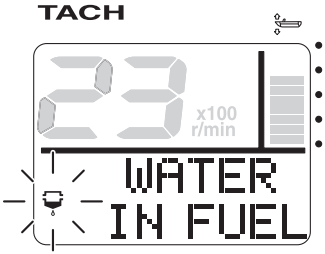

ZMU05423

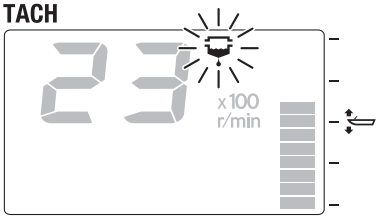

ZMU05424

RCM00911

ΠΡΟΣΟΧΗ

Βενζίνη αναμιγμένη με νερό μπορεί να προκαλέσει ζημιά στον κινητήρα.

RMU36161

Προειδοποίηση προβλήματος κινητήρα

Αυτή η ένδειξη αναβοσβήνει όταν ο κινητήρας δεν λειτουργεί σωστά στη διάρκεια της πλεύσης. Επιστρέψτε στο λιμάνι το συντομότερο και επικοινωνήστε αμέσως με τον αντιπρόσωπο της Yamaha.

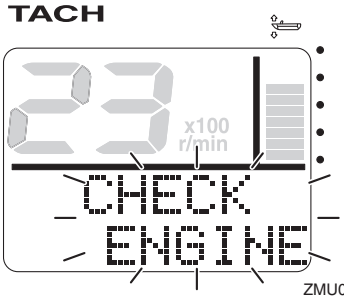

ZMU05425

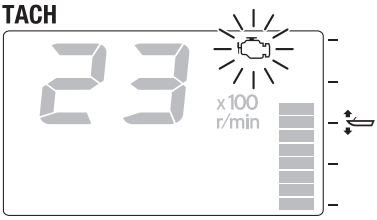

ZMU05426

RCM00921

ΠΡΟΣΟΧΗ

Σε μια τέτοια περίπτωση, ο κινητήρας δεν θα λειτουργήσει σωστά. Συμβουλευτείτε αμέσως τον αντιπρόσωπο της Yamaha.

RMU36171

Προειδοποιητική ένδειξη χαμηλής τάσης μπαταρίας

Όταν πέφτει η τάση της μπαταρίας, αρχίζει να αναβοσβήνει η προειδοποιητική ένδειξη τάσης μπαταρίας και η αξία της τάσης της μπαταρίας. Αν ενεργοποιηθεί ο μηχανισμός χαμηλής τάσης μπαταρίας, επιστρέψτε στο λιμάνι το συντομότερο. Συμβουλευτείτε τον αντιπρόσωπο της Yamaha σχετικά με τη φόρτιση της μπαταρίας.

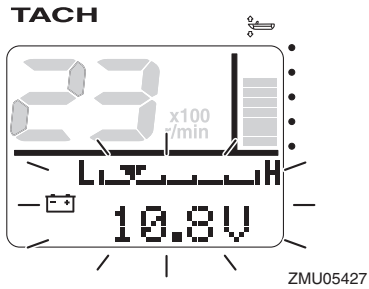

ZMU05427

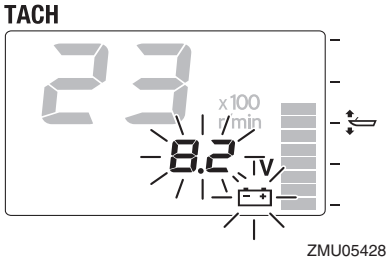

ZMU05428

RMU36233

6Y8 Μετρητές ταχύτητας & καυσίμου πολλαπλών λειτουργιών

Η μονάδα του μετρητή ταχύτητας & καυσίμου δείχνει την ταχύτητα του σκάφους και έχει επιπλέον μετρητή καυσίμου, ένδειξη συνολικής κατανάλωσης καυσίμου, ένδειξη οικονομίας καυσίμου, ένδειξη ροής καυσίμου και ένδειξη τάσης συστήματος. Η επιλογή της ένδειξης γίνεται με χρήση των πλήκτρων "**set**" (set) και "**mode**" (mode) όπως περιγράφεται σ' αυτό το τμήμα. Αν έχει τοποθετηθεί αισθητήρας ταχύτητας, η μονάδα μπορεί να εμφανίσει επίσης την ένδειξη ταξιδιού. Ακόμα όμως κι αν δεν έχει τοποθετηθεί αισθητήρας ταχύτητας, η ένδειξη ταξιδιού μπορεί να εμφανίζεται συνδέοντας έναν προαιρετικό αισθητήρα στην μονάδα. Επιπλέον, με τη σύνδεση προαιρετικών αισθητήρων στη μονάδα, μπορείτε να έχετε διαθέσιμες και τις ενδείξεις θερμοκρασίας επιφάνειας νερού, βάθους και ρολογιού. Συμβουλευτείτε τον αντιπρόσωπο της Yamaha σχετικά με τους προαιρετικούς αισθητήρες.

Η μονάδα μέτρησης ταχύτητας & καυσίμου είναι διαθέσιμη σε στρογγυλό ή τετράγωνο τύπο. Ελέγξτε τον τύπο της μονάδας μέτρησης ταχύτητας & καυσίμου που έχετε για πληροφορίες σχετικά με τον χειρισμό.

Την πρώτη φορά που θα ενεργοποιηθεί ο γενικός διακόπτης, ανάβουν δοκιμαστικά όλες οι ενδείξεις. Μετά από λίγα δευτερόλεπτα, το όργανο θα περάσει σε κανονική λειτουργία.

Για λεπτομέρειες, αναφερθείτε στις οδηγίες χρήσης που συνοδεύουν τον μετρητή.

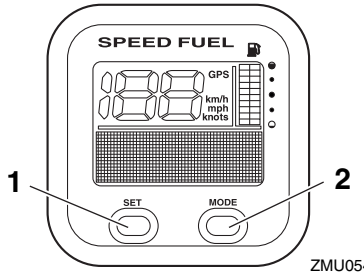

ZMU05432

1. Πλήκτρο Set
2. Πλήκτρο Mode

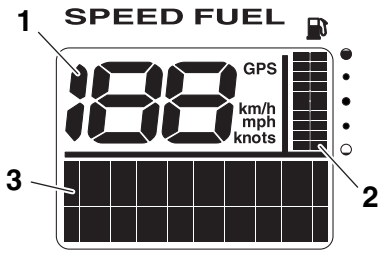

ZMU05433

1. Κοντέρ
2. Μετρητής Καυσίμου
3. Ένδειξη πολλαπλών λειτουργιών

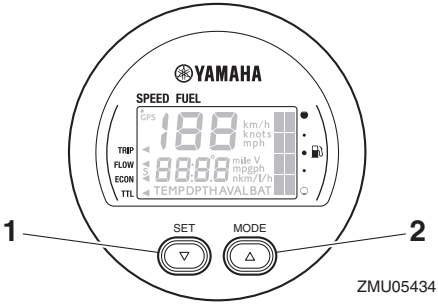

1. Πλήκτρο Set
2. Πλήκτρο Mode

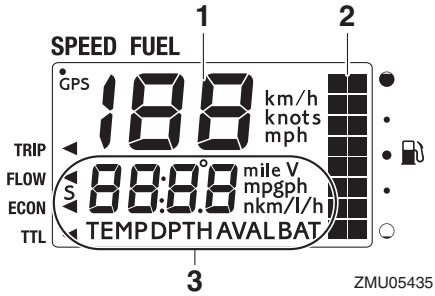

1. Κοντέρ
2. Μετρητής Καυσίμου
3. Ένδειξη πολλαπλών λειτουργιών

RMU36242

6Y8 Κοντέρ πολλαπλών λειτουργιών

Η μονάδα του κοντέρ δείχνει την ταχύτητα του σκάφους και διαθέτει επιπλέον μετρητή καυσίμου και ένδειξη τάσης συστήματος. Η επιλογή της ένδειξης γίνεται με χρήση των πλήκτρων “**set**” (set) και “**mode**” (mode) όπως περιγράφεται σ’ αυτό το τμήμα. Επιπλέον, το κοντέρ μπορεί να εμφανίζει την επιθυμητή μονάδα μέτρησης όπως χιλιόμετρα, μίλια ή κόμβους. Αν έχει τοποθετηθεί αισθητήρας ταχύτητας, η μονάδα μπορεί να εμφανίσει επίσης την ένδειξη ταξιδιού. Ακόμα όμως κι αν δεν έχει τοποθετηθεί αισθητήρας ταχύτητας, η ένδειξη ταξιδιού μπορεί να εμφανίζεται συνδέοντας έναν προαιρετικό αισθητήρα στην μονάδα. Επιπλέον, με τη σύνδεση προαιρετικών αισθητήρων στη μονάδα, μπορείτε να έχετε διαθέσιμες και τις ενδείξεις θερμοκρασίας επιφάνειας νερού, βάθους και ρολογιού. Συμβουλευτείτε τον αντιπρόσωπο της Yamaha σχετικά με τους προαιρετικούς αισθητήρες.

Την πρώτη φορά που θα ενεργοποιηθεί ο γενικός διακόπτης, ανάβουν δοκιμαστικά όλες οι ενδείξεις. Μετά από λίγα δευτερόλεπτα, το όργανο θα περάσει σε κανονική λειτουργία.

Για λεπτομέρειες, αναφερθείτε στις οδηγίες χρήσης που συνοδεύουν τον μετρητή.

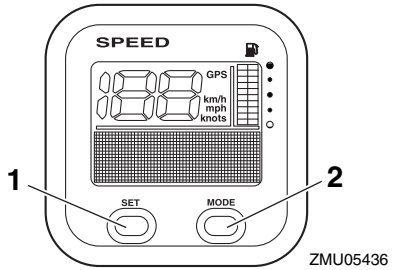

1. Πλήκτρο Set
2. Πλήκτρο Mode

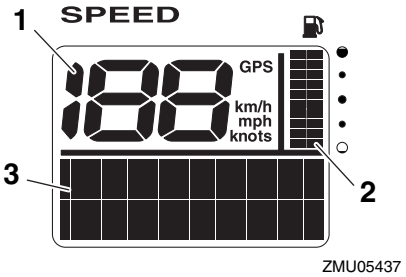

1. Κοντέρ
2. Μετρητής Καυσίμου
3. Ένδειξη πολλαπλών λειτουργιών

RMU36251

6Y8 Μετρητές διαχείρισης καυσίμου πολλαπλών λειτουργιών

Ο μετρητής διαχείρισης καυσίμου διαθέτει μετρητή ροής καυσίμου, ένδειξη συνολικής κατανάλωσης, ένδειξη οικονομίας καυσίμου και ένδειξη υπολειπόμενου καυσίμου. Η επιλογή της ένδειξης γίνεται με χρήση των πλήκτρων "**set**" (set) και "**mode**" (mode) όπως περιγράφεται σ' αυτό το τμήμα. Για λεπτομέρειες, αναφερθείτε στις οδηγίες χρήσης που συνοδεύουν τον μετρητή.

Την πρώτη φορά που θα ενεργοποιηθεί ο γενικός διακόπτης, ανάβουν δοκιμαστικά όλες οι ενδείξεις. Μετά από λίγα δευτερόλεπτα, το όργανο θα περάσει σε κανονική λειτουργία.

Για λεπτομέρειες, αναφερθείτε στις οδηγίες χρήσης που συνοδεύουν τον μετρητή.

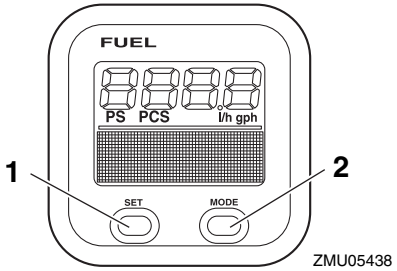

ZMU05438

1. Πλήκτρο Set
2. Πλήκτρο Mode

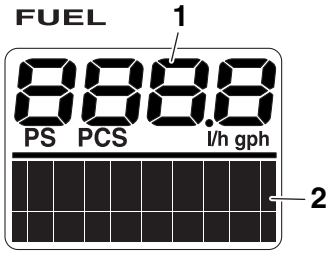

ZMU05439

1. Μετρητής ροής καυσίμου
2. Ένδειξη πολλαπλών λειτουργιών

RMU41731

Προαιρετικοί μετρητές

Μπορούν να τοποθετηθούν διάφοροι μετρητές στην εξωλέμβια μηχανή, ανάλογα με την προτίμηση του χρήστη. Για λεπτομέρειες, συμβουλευτείτε τον αντιπρόσωπο της Yamaha.

Αναλογικό στροφόμετρο

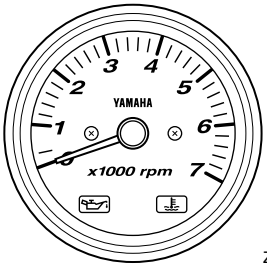

ZMU07245

Μετρητής κλίσης

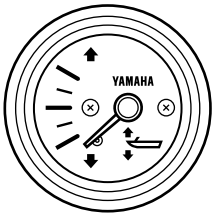

ZMU04581

RMU26804

Προειδοποιητικό σύστημα

RCM00092

ΠΡΟΣΟΧΗ

Μην συνεχίσετε τη λειτουργία της μηχανής αν έχει ενεργοποιηθεί το προειδοποιητικό σύστημα. Αν δεν μπορείτε να εντοπίσετε και να διορθώσετε το πρόβλημα, συμβουλευτείτε τον αντιπρόσωπο της Yamaha.

RMU35185

Προειδοποίηση του Digital Electronic Control

Αν κατά τη λειτουργία της εξωλέμβιας μηχανής, εμφανιστεί κάποιο πρόβλημα επικοινωνίας μεταξύ του Digital electronic control και της εξωλέμβιας, θα ανάψει η προειδοποιητική ένδειξη. Ακόμα και αν δεν υπάρχει κανένα σύμπτωμα βλάβης στις αλλαγές ταχυτήτων ή το γκάζι, επιστρέψτε σύντομα στο λιμάνι και πηγαίνετε την εξωλέμβια στον αντιπρόσωπο της Yamaha για έλεγχο ή επισκευή.

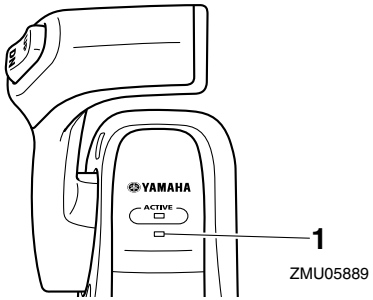

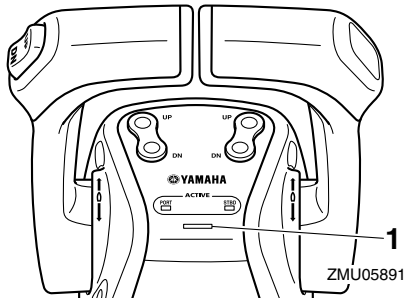

1. Προειδοποιητική ένδειξη του Digital electronic control

RMU41923

Προειδοποίηση υπερθέρμανσης

Αυτή η μηχανή διαθέτει προειδοποιητικό μηχανισμό υπερθέρμανσης. Αν η θερμοκρασία του κινητήρα ανέβει υπερβολικά, ενεργοποιείται ο προειδοποιητικός μηχανισμός.

- Η ταχύτητα του κινητήρα θα μειωθεί αυτόματα σε περίπου 2000 στροφές/λεπτό.
- Η προειδοποιητική ένδειξη υπερθέρμανσης του Στροφόμετρου Πολλαπλών Λειτουργιών 6Y8 θα ανάψει ή θα αναβοσβήνει.

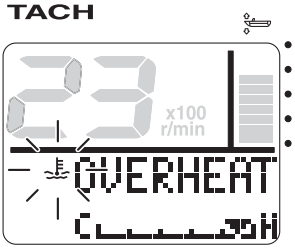

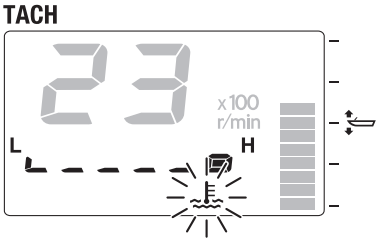

ZMU05422

- Το αναδυόμενο παράθυρο εμφανίζεται στο Multi-Display.

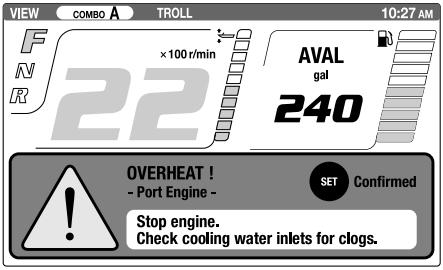

ZMU07238

- Θα ηχήσει ο βομβητής.

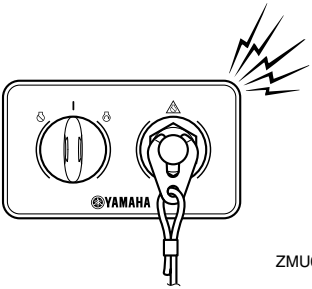

ZMU07155

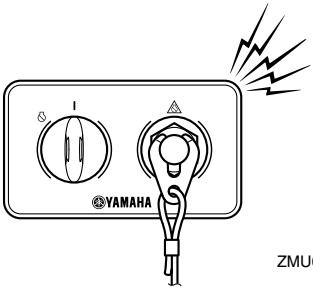

ZMU07156

Αν ενεργοποιηθεί το προειδοποιητικό σύστημα, σταματήστε τον κινητήρα και ελέγξτε τις εισαγωγές του νερού ψύξης:

- Ελέγξτε τη γωνία κλίσης για να βεβαιωθείτε ότι η εισαγωγή του νερού ψύξης είναι κάτω από το νερό.
- Ελέγξτε μήπως έχει φράξει η εισαγωγή του νερού ψύξης.

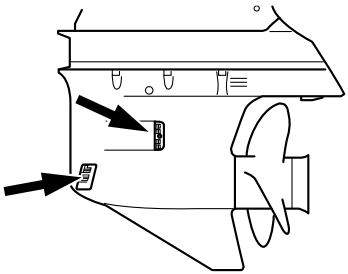
ZMU05826

Για τους χρήστες δύο μηχανών:
Αν ενεργοποιηθεί το προειδοποιητικό σύστημα υπερθέρμανσης της μιας μηχανής, η μηχανή επιβραδύνει. Για να σταματήσετε το προειδοποιητικό σύστημα της μηχανής που δεν έχει υπερθερμανθεί, κλείστε το γενικό διακόπτη της μηχανής που έχει υπερθερμανθεί. Αν ενεργοποιηθεί το προειδοποιητικό σύστημα, σταματήστε τον κινητήρα και σηκώστε την εξωλέμβια για να ελέγξετε μήπως έχει φράξει η εισαγωγή του νερού ψύξης. Αν το προειδοποιητικό σύστημα παραμένει ενεργοποιημένο, σηκώστε την μηχανή που έχει

υπερθερμανθεί και επιστρέψτε στο λιμάνι.

RMU41933

Προειδοποίηση χαμηλής πίεσης λαδιού

Αν η πίεση του λαδιού πέσει πολύ χαμηλά, θα ενεργοποιηθεί το προειδοποιητικό σύστημα.

- Η ταχύτητα του κινητήρα θα μειωθεί αυτόματα σε περίπου 2000 στροφές/λεπτό.
- Η προειδοποιητική ένδειξη χαμηλής πίεσης λαδιού του Στροφόμετρου Πολλαπλών Λειτουργιών 6Y8 θα ανάψει ή θα αναβοσβήνει.

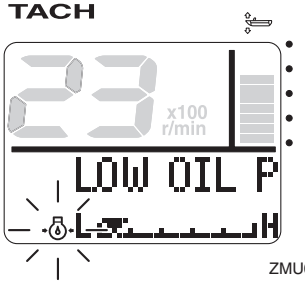

ZMU05430

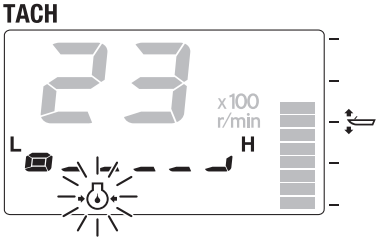

ZMU05431

- Το αναδυόμενο παράθυρο εμφανίζεται στο Multi-Display.

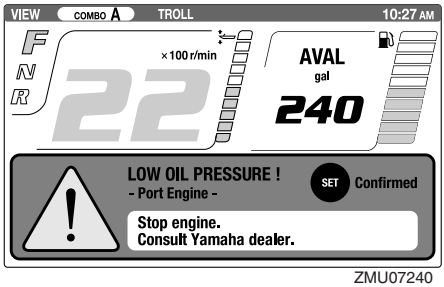

ZMU07240

- Θα ηχήσει ο βομβητής.

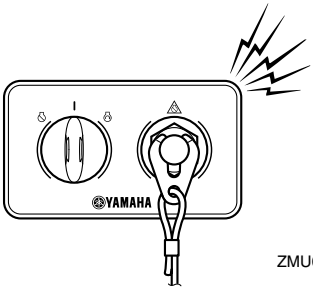

ZMU07155

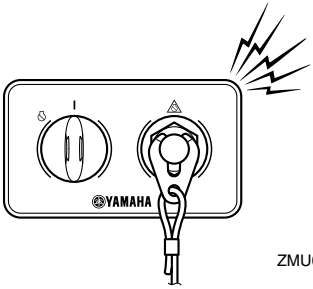

ZMU07156

Αν ενεργοποιηθεί το προειδοποιητικό σύστημα, σταματήστε τον κινητήρα αμέσως μόλις είναι ασφαλές να το κάνετε. Ελέγξτε τη στάθμη του λαδιού και προσθέστε λάδι αν χρειάζεται. Αν η στάθμη του λαδιού είναι σωστή και το προειδοποιητικό σύστημα δεν απενεργοποιείται, επικοινωνήστε με τον αντιπρόσωπο της Yamaha.

Για τους χρήστες δύο μηχανών:

Αν ενεργοποιηθεί το προειδοποιητικό σύστημα χαμηλής πίεσης λαδιού της μιας μηχανής, οι δύο

μηχανές θα μειώσουν την ταχύτητά τους και θα ηχήσει ο βομβητής. Για να σταματήσετε το προειδοποιητικό σύστημα της μηχανής που δεν έχει επηρεαστεί από τη χαμηλή πίεση του λαδιού, κλείστε το γενικό διακόπτη της μηχανής που έχει χαμηλή πίεση λαδιού.

RMU41942

Προειδοποίηση υδατοπαγίδας

Η εξωλέμβια είναι εφοδιασμένη με σύστημα συναγερμού διαχωριστή νερού. Αν το νερό που διαχωρίζεται από το καύσιμο υπερβαίνει μια ορισμένη ποσότητα, ενεργοποιείται το προειδοποιητικό σύστημα.

- Η προειδοποιητική ένδειξη υδατοπαγίδας του Στροφόμετρου Πολλαπλών Λειτουργιών 6Y8 θα ανάψει ή θα αναβοσβήνει.

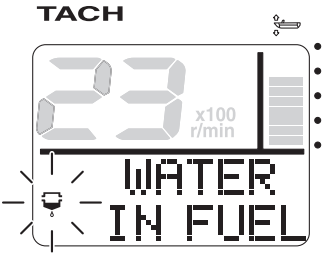

ZMU05423

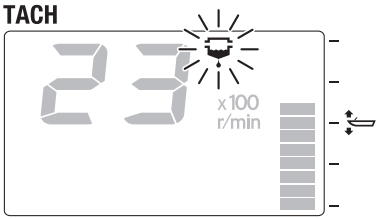

ZMU05424

- Το αναδυόμενο παράθυρο εμφανίζεται στο Multi-Display.

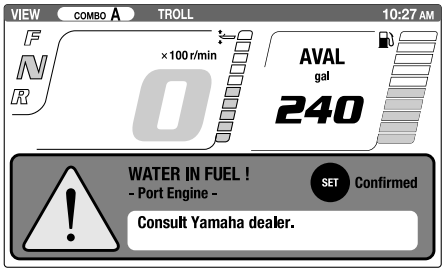

ZMU07242

- Ο βομβητής θα ηχήσει διακοπτόμενα όταν ο μοχλός ελέγχου είναι στη νεκρά.

Αν ενεργοποιηθεί το προειδοποιητικό σύστημα, σβήστε αμέσως τον κινητήρα και αναφερθείτε στη σελίδα 98 αυτού του βιβλίου για να αδειάσετε το νερό από το φίλτρο καυσίμου. Επιστρέψτε στο λιμάνι το συντομότερο και επικοινωνήστε αμέσως με τον αντιπρόσωπο της Yamaha.

RCM02471

ΠΡΟΣΟΧΗ

Αν και ο βομβητής θα σταματήσει όταν πάρει μπροστά ο κινητήρας και ο μοχλός ελέγχου μετακινηθεί στην θέση πρόσω ή όπισθεν, μην χρησιμοποιήσετε την εξωλέμβια μηχανή. Αλλιώς, θα πάθει σοβαρή ζημιά ο κινητήρας.

RMU26903

Εγκατάσταση

Οι πληροφορίες αυτού του τμήματος είναι ενδεικτικές. Δεν είναι δυνατόν να δώσουμε πλήρεις οδηγίες για κάθε πιθανό συνδυασμό σκάφους και μηχανής. Η σωστή τοποθέτηση εξαρτάται εν μέρει από την εμπειρία και τον συγκεκριμένο συνδυασμό σκάφους-μηχανής.

RWM01591

⚠ ΠΡΟΕΙΔΟΠΟΙΗΣΗ

- **Η υπερβολική ταχύτητα μπορεί να προκαλέσει σοβαρή αστάθεια στο σκάφος. Μην τοποθετείτε μια εξωλέμβια με περισσότερη ισχύ (ίππους) από τη μέγιστη που αναφέρεται στην πλάκα προδιαγραφών του σκάφους. Αν το σκάφος δεν έχει πλάκα προδιαγραφών, συμβουλευτείτε τον κατασκευαστή του.**
- **Λάθος τοποθέτηση της εξωλέμβιας μηχανής μπορεί να οδηγήσει σε επικίνδυνες καταστάσεις όπως κακό χειρισμό, απώλεια ελέγχου ή κίνδυνο πυρκαγιάς. Στα μοντέλα μόνιμης στήριξης, θα πρέπει ο αντιπρόσωπος ή κάποιος άλλος έμπειρος τεχνικός να κάνει την τοποθέτηση.**

RMU33482

Τοποθέτηση της εξωλέμβιας μηχανής

Η εξωλέμβια πρέπει να τοποθετείται έτσι ώστε το σκάφος να είναι καλά ισορροπημένο. Αλλιώς, θα είναι δύσκολη η οδήγηση. Στα σκάφη με μία μηχανή, τοποθετήστε την εξωλέμβια πάνω στην κεντρική γραμμή (γραμμή της καρίνας) του σκάφους. Στα σκάφη με δύο μηχανές, τοποθετήστε τις εξωλέμβιες σε ίση απόσταση από την κεντρική γραμμή. Συμβουλευτείτε τον αντιπρόσωπο της Yamaha ή τον κατασκευαστή του σκάφους για πληροφορίες σχετικά με τον καθορισμό της κατάλληλης θέσης τοποθέτησης.

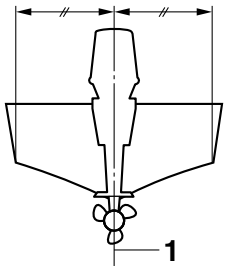

1. Κεντρική γραμμή (γραμμή καρίνας)

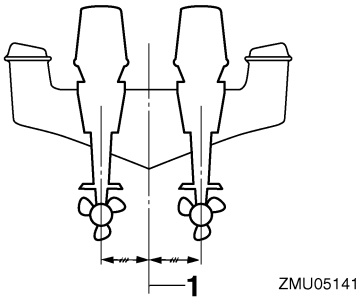

1. Κεντρική γραμμή (γραμμή καρίνας)

RMU26936

Ύψος τοποθέτησης (κάτω μέρος του σκάφους)

Το ύψος τοποθέτησης της εξωλέμβιας επηρεάζει την απόδοση και την αξιοπιστία της. Αν τοποθετηθεί πολύ ψηλά, η προπέλα μπορεί να βγει στο αέρα, πράγμα που θα μειώσει την προώθηση λόγω εκτεταμένου γλιστρήματος της προπέλας, ενώ οι εισαγωγές νερού του συστήματος ψύξης μπορεί να μην δέχονται επαρκές νερό, πράγμα που θα προκαλέσει υπερθέρμανση. Αν η μηχανή τοποθετηθεί πολύ χαμηλά, η αντίσταση του νερού αυξάνεται και συνεπώς η απόδοση και οι επιδόσεις του κινητήρα μειώνονται.

Συνήθως, η εξωλέμβια τοποθετείται έτσι ώστε η πλάκα κατά της σπηλαίωσης να είναι ευθυγραμμισμένη με το κάτω μέρος του

σκάφους. Το ιδανικό ύψος τοποθέτησης της εξωλέμβιας επηρεάζεται από το συνδυασμό σκάφους-μηχανής και την επιθυμητή χρήση. Οι δοκιμές σε διαφορετικά ύψη βοηθούν στον καθορισμό του ιδανικού ύψους τοποθέτησης. Συμβουλευτείτε τον αντιπρόσωπο της Yamaha ή τον κατασκευαστή του σκάφους για πληροφορίες σχετικά με τον καθορισμό του κατάλληλου ύψους τοποθέτησης.

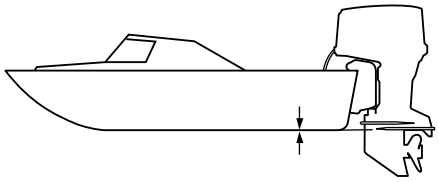

ZMU01762

RCM01635

ΠΡΟΣΟΧΗ

- **Βεβαιωθείτε ότι η τρύπα ρελαντί είναι αρκετά ψηλά ώστε να μην περνά νερό στο εσωτερικό του κινητήρα, ακόμα κι αν το σκάφος είναι ακίνητο με το μέγιστο φορτίο.**
- **Ακατάλληλο ύψος της μηχανής ή εμπόδια στην ομαλή ροή του νερού (λόγω της σχεδίασης ή της κατάστασης του σκάφους, ή αξεσουάρ όπως σκάλες πρύμνης ή βυθόμετρα) μπορεί να δημιουργήσουν ψεκασμό νερού στον αέρα όταν το σκάφος ταξιδεύει. Αν ο κινητήρας πιτσιλιέται συνεχώς από σταγονίδια νερού, μπορεί να περάσει αρκετό νερό μέσα από το άνοιγμα της εισαγωγής του καπακιού και να προκαλέσει σοβαρή βλάβη. Εξαλείψτε την αιτία του ψεκασμού νερού στον αέρα.**

RMU36382

Πρώτη φορά λειτουργίας

RMU40512

Βάλτε λάδι κινητήρα

Η μηχανή αποστέλλεται από το εργοστάσιο χωρίς λάδι στον κινητήρα. Αν ο αντιπρόσωπος δεν έχει βάλει λάδι, θα πρέπει να το κάνετε εσείς προτού βάλετε μπροστά τον κινητήρα. ***ΠΡΟΣΟΧΗ:*** **Βεβαιωθείτε ότι ο κινητήρας είναι γεμάτος με λάδι κινητήρα πριν λειτουργήσετε την εξωλέμβια μηχανή για πρώτη φορά. Αλλιώς, θα πάθει σοβαρή ζημιά ο κινητήρας.** [RCM02241]

Το ακόλουθο αυτοκόλλητο, που είναι κολλημένο στην εξωλέμβια από το εργοστάσιο, θα πρέπει να αφαιρείται μετά το πρώτο γέμισμα του κινητήρα με λάδι. Για περισσότερες πληροφορίες σχετικά με τον έλεγχο της στάθμης του λαδιού, αναφερθείτε στη σελίδα 52.

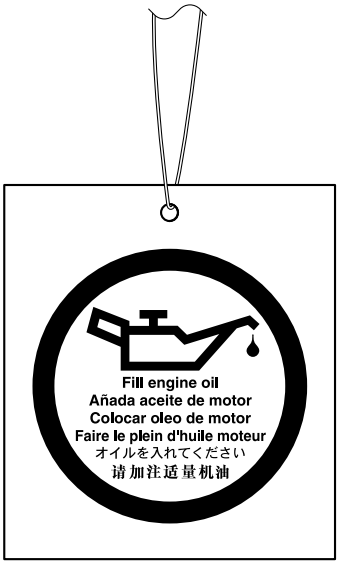

ZMU01710

RMU30175

Στρώσιμο του κινητήρα

Η νέα σας μηχανή απαιτεί μια περίοδο στρωσίματος ώστε οι επιφάνειες των κινούμενων μερών που έρχονται σε επαφή να φθαρούν ομοιόμορφα. Το σωστό στρώσιμο βοηθά στο να έχει ο κινητήρας τις σωστές επιδόσεις και μεγαλύτερη διάρκεια ζωής. ***ΠΡΟΣΟΧΗ:*** **Αν δεν εκτελέσετε τη διαδικασία στρωσίματος θα μειωθεί η διάρκεια ζωής του κινητήρα και μπορεί ακόμα και να πάθει ζημιά.** [RCM00802]

RMU41223

Διαδικασία στρωσίματος της μηχανής

Η νέα σας μηχανή απαιτεί μια περίοδο στρωσίματος 10 ωρών ώστε οι επιφάνειες των κινούμενων μερών που έρχονται σε επαφή να φθαρούν ομοιόμορφα.

Λειτουργήστε τον κινητήρα υπό φορτίο (με ταχύτητα και με προπέλα τοποθετημένη) για 10 ώρες ως ακολούθως. Όταν στρώνετε τη μηχανή, αποφύγετε εκτεταμένο ρελαντί, ταραγμένα νερά και περιοχές με κίνηση.

1. Για την 1η ώρα λειτουργίας:
   Λειτουργήστε τη μηχανή σε διάφορες ταχύτητες μέχρι τις 2000 στροφές/λεπτό ή περίπου με το γκάζι στη μέση της διαδρομής.
2. Για την 2η ώρα λειτουργίας:
   Αυξήστε την ταχύτητα του κινητήρα όσο χρειάζεται ώστε να πλανάρει το σκάφος (αλλά αποφύγετε λειτουργία με τέρμα το γκάζι), μετά υποχωρήστε το γκάζι διατηρώντας το σκάφος σε ταχύτητα πλαναρίσματος.
3. Για τις υπόλοιπες 8 ώρες λειτουργίας:
   Λειτουργήστε τον κινητήρα με οποιαδήποτε ταχύτητα. Όμως, αποφύγετε να τον λειτουργείτε με το γκάζι στο τέρμα για πάνω από 5 λεπτά κάθε φορά.
4. Μετά τις πρώτες 10 ώρες λειτουργίας:
   Λειτουργήστε κανονικά τον κινητήρα.

RMU36402

Μάθετε το σκάφος σας

Το κάθε σκάφος έχει τα δικά του χαρακτηριστικά οδήγησης. Να οδηγείτε προσεκτικά ώσπου να

μάθετε πώς συμπεριφέρεται το σκάφος σας κάτω από διαφορετικές συνθήκες και με διαφορετικές γωνίες κλίσης (δείτε σελίδα 63).

RMU36414

Έλεγχοι πριν βάλετε μπροστά τη μηχανή

RWM01922

ΠΡΟΕΙΔΟΠΟΙΗΣΗ

Αν κάποιο σημείο του τμήματος "Έλεγχοι πριν βάλετε μπροστά τη μηχανή" δεν λειτουργεί σωστά, πηγαίνετέ το για έλεγχο και επισκευή πριν χρησιμοποιήσετε την εξωλέμβια μηχανή. Αλλιώς, μπορεί να προκληθεί ατύχημα.

RCM00121

ΠΡΟΣΟΧΗ

Μην βάζετε μπροστά τον κινητήρα έξω από το νερό. Μπορεί να προκληθεί υπερθέρμανση και σοβαρή ζημιά στον κινητήρα.

RMU36422

Στάθμη καυσίμου

Βεβαιωθείτε ότι έχετε αρκετό καύσιμο για το ταξίδι σας. Ένας καλός κανόνας είναι να χρησιμοποιείτε 1/3 του καυσίμου για να πάτε στον προορισμό σας, 1/3 για να επιστρέψετε και 1/3 ως απόθεμα έκτακτης ανάγκης. Με το σκάφος επίπεδο πάνω σε τρέιλερ ή στο σκάφος, στρέψτε το κλειδί στη θέση "ON" (on) και ελέγξτε τη στάθμη του καυσίμου. Για οδηγίες σχετικές με τον ανεφοδιασμό με καύσιμο, αναφερθείτε στη σελίδα 56.

RMU40773

Αφαίρεση του καπακιού

Για τους ακόλουθους ελέγχους, αφαιρέστε το καπάκι από τη λεκάνη.

Για να αφαιρέσετε το καπάκι, απελευθερώστε τους μοχλούς ασφάλισης και σηκώστε το καπάκι.

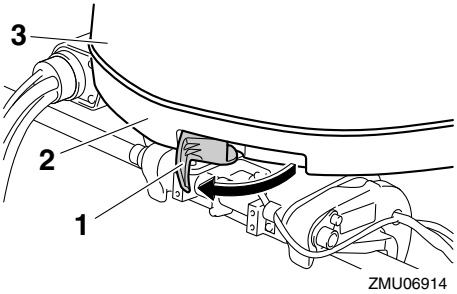

1. Μοχλός ασφάλισης του καπακιού
2. Λεκάνη
3. Καπάκι

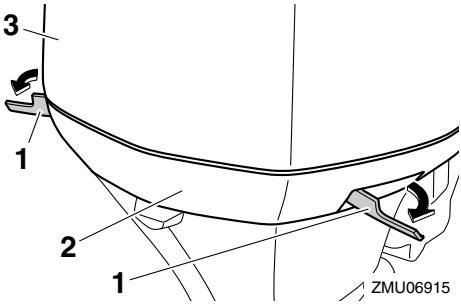

1. Μοχλός(οί) ασφάλισης καπακιού
2. Λεκάνη
3. Καπάκι

RMU36443

Σύστημα καυσίμου

RWM00061

ΠΡΟΕΙΔΟΠΟΙΗΣΗ

Η βενζίνη και οι αναθυμιάσεις της είναι εξαιρετικά εύφλεκτες και εκρηκτικές ύλες. Μην καπνίζετε όταν βάζετε καύσιμο στην εξωλέμβια και μείνετε μακριά από σπίθες, φλόγες ή άλλες πηγές ανάφλεξης.

RWM00911

ΠΡΟΕΙΔΟΠΟΙΗΣΗ

Η διαρροή καυσίμου μπορεί να προκαλέσει φωτιά ή έκρηξη.

- **Ελέγχετε τακτικά για διαρροές καυσίμου.**
- **Αν βρείτε κάποια διαρροή, το σύστημα καυσίμου θα πρέπει να επισκευαστεί από έμπειρο μηχανικό. Ακατάλληλες επισκευές μπορεί να κάνουν επισφαλή τη χρήση της εξωλέμβιας.**

RMU36452

Έλεγχος για διαρροές καυσίμου

- Ελέγξτε για διαρροές καυσίμου ή αναθυμιάσεις βενζίνης στο σκάφος.
- Ελέγξτε για διαρροή καυσίμου από το σύστημα καυσίμου.
- Ελέγξτε το δοχείο καυσίμου και τους αγωγούς του καυσίμου για ρωγμές, φουσκώματα ή άλλες ζημιές.

RMU37323

Έλεγχος του φίλτρου καυσίμου

Ελέγξτε το φίλτρο καυσίμου και βεβαιωθείτε ότι είναι καθαρό και χωρίς νερό. Αν βρείτε μέσα στο καύσιμο νερό ή σημαντική ποσότητα κατακαθιών, το δοχείο καυσίμου θα πρέπει να ελεγχθεί και να καθαριστεί από τον αντιπρόσωπο της Yamaha.

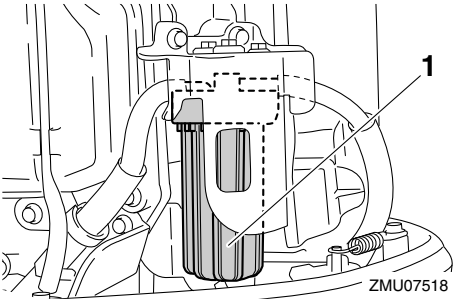

1. Φίλτρο καυσίμου

RMU41771

Χειριστήρια

- Στρέψτε το γενικό διακόπτη στη θέση “**ON**” (on) και βεβαιωθείτε ότι η ένδειξη ενεργοποίησης του Digital electronic control ανάβει.
- Στρέψτε το τιμόνι εντελώς δεξιά και εντελώς αριστερά. Βεβαιωθείτε ότι η κίνησή του είναι ομαλή και χωρίς εμπόδια σε όλη τη διαδρομή, χωρίς να είναι σκληρό ή να έχει υπερβολικό τζόγο.
- Μετακινήστε τους μοχλούς γκαζιού μερικές φορές και βεβαιωθείτε ότι δεν σκαλώνουν πουθενά στη διαδρομή τους. Η κίνηση θα πρέπει να είναι ομαλή σε όλη τη διαδρομή και ο κάθε μοχλός θα πρέπει να επιστρέφει εντελώς στην θέση ρελαντί.

RMU40363

Καλώδιο (κορδόνι) σταματήματος του κινητήρα

Εξετάστε το καλώδιο σταματήματος του κινητήρα και τον συνδετήρα για ζημιές όπως κοψίματα, σπασίματα ή φθορά.

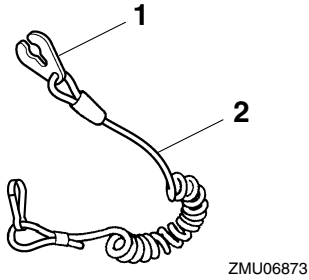

1. Συνδετήρας
2. Καλώδιο (κορδόνι) σταματήματος του κινητήρα

RMU40994

Λάδι κινητήρα

1. Τοποθετήστε την εξωλέμβια σε κάθετη θέση (χωρίς κλίση). ***ΠΡΟΣΟΧΗ:*** **Αν η εξωλέμβια μηχανή δεν είναι σε επίπεδη θέση, η στάθμη του λαδιού που δείχνει η ράβδος μέτρησης δεν θα είναι ακριβής.**

   [RCM01862]

2. Βγάλτε τη ράβδο μέτρησης και σκουπίστε την.

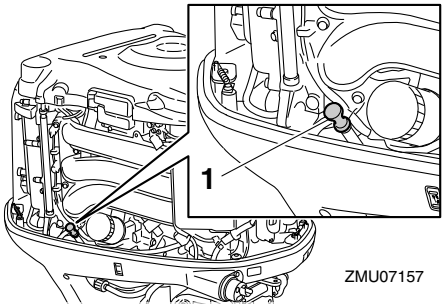

1. Δείκτης στάθμης λαδιού

3. Εισάγετε εντελώς τον δείκτη στάθμης λαδιού και ξαναβγάλτε τον.
4. Ελέγξτε ότι η στάθμη του λαδιού στη ράβδο μέτρησης είναι μεταξύ της μέγιστης και της ελάχιστης ένδειξης. Αν η στάθμη του λαδιού δεν είναι στη σωστή στάθμη ή αν το λάδι είναι γαλακτώδες ή βρώμικο, συμβουλευτείτε τον αντιπρόσωπο της Yamaha.

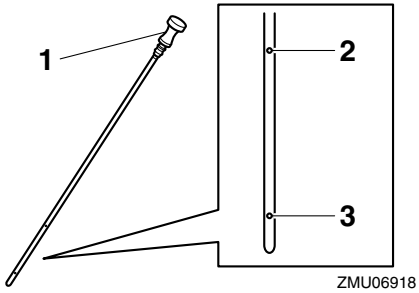

1. Δείκτης στάθμης λαδιού
2. Πάνω ένδειξη
3. Κάτω σημάδι

RMU40412

Εξωλέμβια μηχανή

- Βεβαιωθείτε ότι η εξωλέμβια είναι καλά συνδεδεμένη και ελέγξτε τα μπουλόνια στήριξης της εξωλέμβιας μήπως έχουν χαλαρώσει.
- Ελέγξτε την προπέλα για τυχόν ζημιές.
- Ελέγξτε για διαρροές λαδιού.

RMU40372

Εξάρτημα πλυσίματος

Βεβαιωθείτε ότι το εξάρτημα πλυσίματος είναι καλά βιδωμένο στην υποδοχή της λεκάνης. ***ΠΡΟΣΟΧΗ:*** **Συνδέστε τη μούφα σύνδεσης του σωλήνα ποτίσματος στην υποδοχή της λεκάνης και σφίξτε την καλά. Αλλιώς, θα διαρρεύσει νερό ψύξης στη διάρκεια της λειτουργίας και θα προκαλέσει υπερθέρμανση του κινητήρα.** [RCM02292]

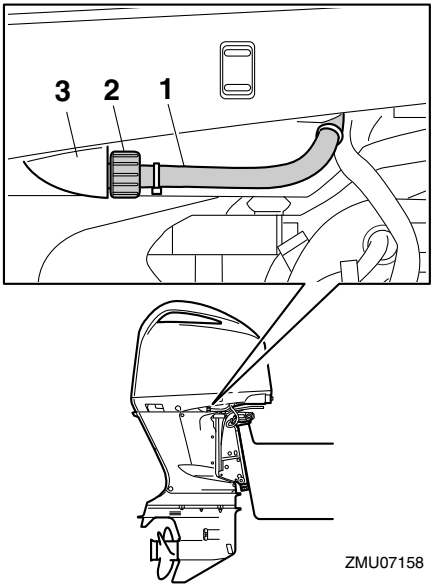

1. Εξάρτημα πλυσίματος
2. Μούφα σύνδεσης σωλήνα ποτίσματος
3. Εξάρτημα Προσαρμογής

RMU40752

Τοποθέτηση του καπακιού

1. Ελέγξτε την ελαστική τσιμούχα για τυχόν ζημιά. Αν η ελαστική τσιμούχα έχει ζημιά, αντικαταστήστε την στον αντιπρόσωπο της Yamaha.

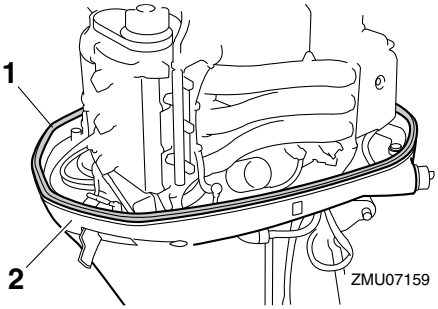

1. Ελαστική τσιμούχα
2. Λεκάνη

2. Βεβαιωθείτε ότι η ελαστική τσιμούχα εφαρμόζει σε όλη τη διαδρομή γύρω από τη λεκάνη.
3. Βεβαιωθείτε ότι όλοι οι μοχλοί ασφάλισης του καπακιού είναι τραβηγμένοι προς τα έξω.
4. Ευθυγραμμίστε τις 3 προεξοχές του καπακιού με τους αντίστοιχους συγκρατητές της λεκάνης και μετά τοποθετήστε το καπάκι πάνω στη λεκάνη.

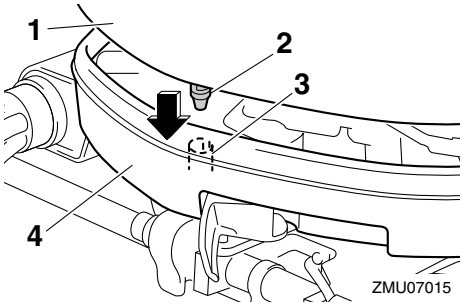

1. Καπάκι
2. Προεξοχή
3. Συγκρατητής
4. Λεκάνη

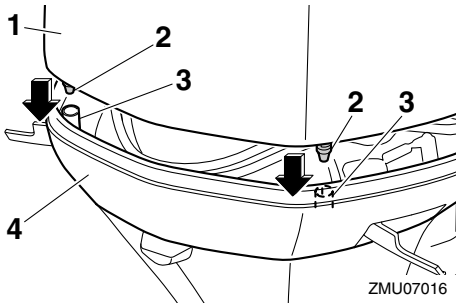

1. Καπάκι
2. Προεξοχή
3. Συγκρατητής
4. Λεκάνη

5. Πιέστε τους μοχλούς ασφάλισης του καπακιού προς τα μέσα για να ασφαλίσετε το καπάκι.

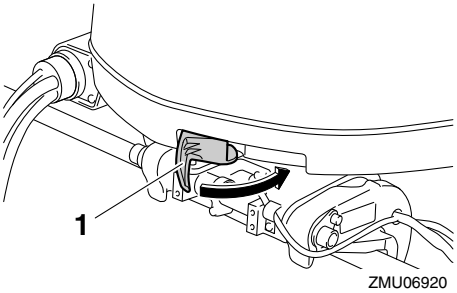

1. Μοχλός ασφάλισης του καπακιού

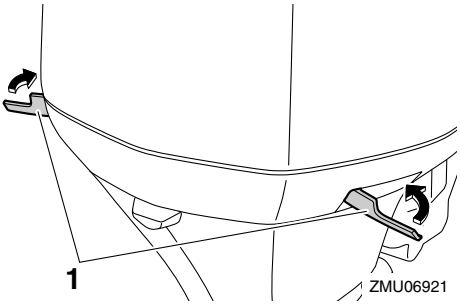

1. Μοχλός(οί) ασφάλισης καπακιού

6. Ελέγξτε την εφαρμογή του καπακιού πιέζοντάς το με τα δύο χέρια. ***ΠΡΟΣΟΧΗ:*** **Αν το καπάκι δεν τοποθετηθεί σωστά, μπορεί να εισχωρήσει νερό στο καπάκι και να προκαλέσει βλάβη στον κινητήρα ή το καπάκι μπορεί να εκτιναχθεί στις υψηλές ταχύτητες.** [RCM02371]

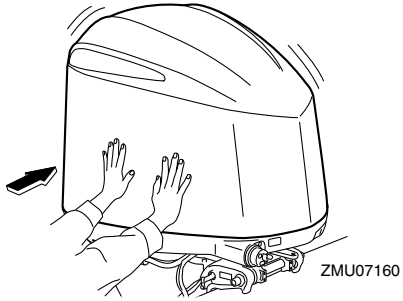

RMU35245

Έλεγχος του συστήματος ηλεκτρικής κλίσης και ανύψωσης

RWM01931

ΠΡΟΕΙΔΟΠΟΙΗΣΗ

- **Ποτέ μην πηγαίνετε κάτω από τη λεκάνη όταν είναι ανυψωμένη, ακόμα και αν έχει ασφαλίσει με το μοχλό στήριξης της ανύψωσης. Μπορεί να προκληθεί σοβαρός τραυματισμός αν η εξωλέμβια πέσει κατά λάθος.**
- **Μέλη του σώματος μπορεί να συντριβούν ανάμεσα στη μηχανή και το βραχίονα όταν η μηχανή ανυψώνεται η παίρνει κλίση.**
- **Βεβαιωθείτε ότι δεν υπάρχει κανείς κοντά στην εξωλέμβια μηχανή όταν εκτελείτε αυτόν τον έλεγχο.**

1. Ελέγξτε τη μονάδα ηλεκτρικής κλίσης και ανύψωσης για σημάδια διαρροής λαδιού.
2. Ελέγξτε όλους τους διακόπτες ηλεκτρικής κλίσης και ανύψωσης στο Digital electronic control και τη λεκάνη του κινητήρα (αν υπάρχουν) και βεβαιωθείτε ότι λειτουργούν.
3. Ανυψώστε την εξωλέμβια και βεβαιωθείτε ότι η ράβδος κλίσης και οι ράβδοι ανύψωσης είναι εντελώς τεντωμένες.

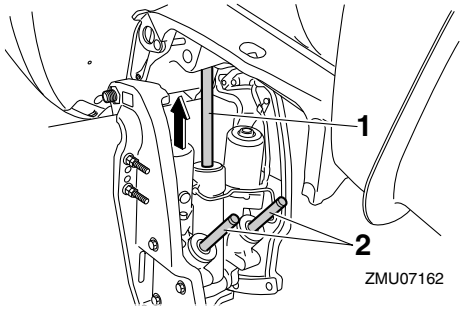

1. Ράβδος ανύψωσης
2. Ράβδοι κλίσης

4. Χρησιμοποιήστε το μοχλό στήριξης της ανύψωσης για να ασφαλίσετε τη μηχανή στην ανυψωμένη θέση. Πιέστε λίγο το διακόπτη κατεβάσματος ώστε η μηχανή να στηριχτεί από το μοχλό στήριξης της ανύψωσης.

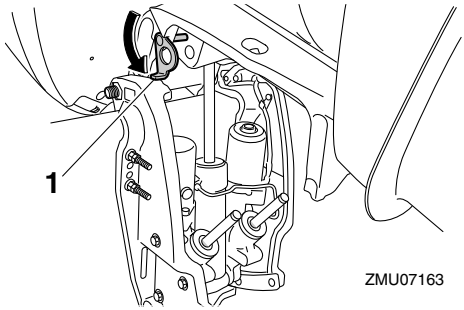

1. Μοχλός στήριξης ανύψωσης

5. Βεβαιωθείτε ότι η ράβδος κλίσης και οι ράβδοι ανύψωσης δεν έχουν διάβρωση ή άλλα ελαττώματα.
6. Ενεργοποιήστε το διακόπτη κατεβάσματος ώσπου οι ράβδοι κλίσης να υποχωρήσουν εντελώς μέσα στους κυλίνδρους.

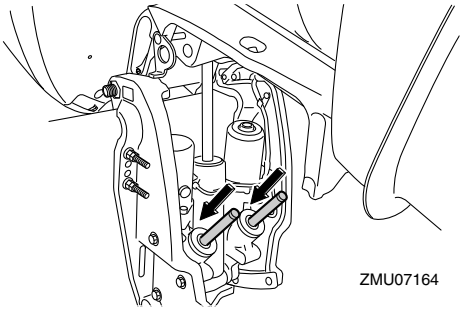

7. Ενεργοποιήστε το διακόπτη κλίσης προς τα κάτω ώσπου η ράβδος ανύψωσης να ανοίξει εντελώς. Απασφαλίστε το μοχλό στήριξης της ανύψωσης.
8. Κατεβάστε την εξωλέμβια μηχανή. Ελέγξτε τη σωστή λειτουργία της ράβδου κλίσης και των ράβδων ανύψωσης.

RMU36583

Μπαταρία

Βεβαιωθείτε ότι η μπαταρία είναι σε καλή κατάσταση και πλήρως φορτισμένη. Βεβαιωθείτε ότι οι συνδέσεις της μπαταρίας είναι καθαρές, ασφαλείς και καλυμμένες από μονωτικά καλύμματα. Οι ηλεκτρικές επαφές της μπαταρίας και τα καλώδια πρέπει να είναι καθαρά και σωστά συνδεδεμένα, αλλιώς η μπαταρία δεν θα ξεκινήσει τον κινητήρα.

Αναφερθείτε στις οδηγίες του κατασκευαστή της μπαταρίας για τους απαραίτητους ελέγχους.

RMU30027

Ανεφοδιασμός με καύσιμο

RWM01831

⚠ ΠΡΟΕΙΔΟΠΟΙΗΣΗ

- **Η βενζίνη και οι αναθυμιάσεις της είναι εξαιρετικά εύφλεκτα και εκρηκτικά υλικά. Πάντα να ακολουθείτε αυτή τη διαδικασία για τον ανεφοδιασμό με καύσιμο ώστε να μειώσετε το ενδεχόμενο πυρκαγιάς και έκρηξης.**
- **Η βενζίνη είναι δηλητηριώδης και μπορεί να προκαλέσει τραυματισμό ή θάνατο. Να είστε προσεκτικοί με τη βενζίνη. Ποτέ μην ρουφάτε καύσιμο με το στόμα. Αν καταπιείτε βενζίνη, εισπνεύσετε πολλούς ατμούς βενζίνης ή πάει βενζίνη στα μάτια σας, επικοινωνήστε αμέσως με έναν γιατρό. Αν χυθεί βενζίνη στο δέρμα σας, πλυθείτε αμέσως με σαπούνι και νερό. Αν χυθεί βενζίνη στα ρούχα σας, αλλάξτε τα.**

1. Βεβαιωθείτε ότι ο κινητήρας είναι σβηστός.
2. Βεβαιωθείτε ότι το σκάφος είναι σε έναν καλά αεριζόμενο υπαίθριο χώρο, είτε έχοντας αγκυροβολήσει είτε σε τρέιλερ.
3. Βεβαιωθείτε ότι δεν είναι κανείς μέσα στο σκάφος.
4. Μην καπνίζετε και μείνετε μακριά από σπίθες, φλόγες, στατικό ηλεκτρισμό ή άλλες αιτίες ανάφλεξης.
5. Αν χρησιμοποιείτε φορητό δοχείο για αποθήκευση και διάθεση καυσίμου, χρησιμοποιείτε μόνο ένα τοπικά εγκεκριμένο δοχείο ΒΕΝΖΙΝΗΣ.
6. Ακουμπήστε το ακροφύσιο του καυσίμου στο άνοιγμα του δοχείου ή στο χωνί για να αποφύγετε τις ηλεκτροστατικές σπίθες.
7. Γεμίστε το δοχείο καυσίμου, αλλά όχι υπερβολικά. **ΠΡΟΕΙΔΟΠΟΙΗΣΗ! Μην παραγεμίζετε. Το καύσιμο διαστέλλεται και μπορεί να υπερχειλίσει αν αυξηθεί η θερμοκρασία.** [RWM02611]
8. Σφίξτε καλά την τάπα του δοχείου καυσίμου.
9. Αν χυθεί βενζίνη, σκουπίστε την αμέσως με στεγνά πανιά. Απαλλαγείτε από τα πανιά σύμφωνα με τους τοπικούς νόμους ή κανονισμούς.

RMU40252

Λειτουργία του κινητήρα

RWM02601

⚠ ΠΡΟΕΙΔΟΠΟΙΗΣΗ

Αυτό το προϊόν εκπέμπει καυσαέρια που περιέχουν μονοξείδιο του άνθρακα, ένα

άχρωμο και άοσμο αέριο που μπορεί να προκαλέσει εγκεφαλικές βλάβες ή θάνατο αν εισπνευστεί. Τα συμπτώματα περιλαμβάνουν ναυτία, ζάλη και νύστα. Ο χώρος του οδηγού και οι καμπίνες θα πρέπει να αερίζονται καλά. Μην φράζετε τις εξόδους των καυσαερίων.

RMU41291

Τροφοδοσία με καύσιμο

1. Αν το σκάφος σας είναι εφοδιασμένο με βαλβίδα επιλογής δοχείου καυσίμου, στρέψτε τη βαλβίδα στη θέση που επιλέγει το κατάλληλο δοχείο καυσίμου.
2. Πιέστε την αντλία εκκίνησης, με την ένδειξη του βέλους να δείχνει επάνω, ώσπου να τη νιώσετε να σκληραίνει.

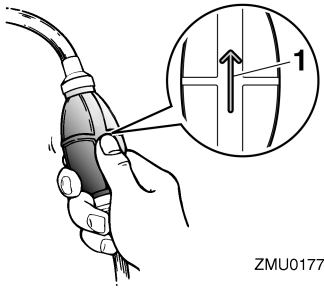

1. Βέλος

RMU27495

Άναμμα του κινητήρα

RWM01601

ΠΡΟΕΙΔΟΠΟΙΗΣΗ

Πριν βάλετε μπροστά τη μηχανή, βεβαιωθείτε ότι το σκάφος είναι καλά δεμένο και ότι μπορείτε να αποφύγετε τυχόν εμπόδια. Βεβαιωθείτε ότι δεν υπάρχουν κολυμβητές στο νερό κοντά σας.

RMU41791

Έλεγχοι κατά την εκκίνηση

Τοποθετήστε το μοχλό ελέγχου στη νεκρά και στρέψτε το γενικό διακόπτη στη θέση "**ON**" (on). Βεβαιωθείτε ότι δεν ανάβει καμία προειδοποιητική ένδειξη. Αν ηχεί ο βομβητής και αναβοσβήνει η προειδοποιητική ένδειξη της υδατοπαγίδας, συμβουλευτείτε αμέσως τον αντιπρόσωπο της Yamaha.

RMU41803

Διαδικασία εκκίνησης

RWM01842

ΠΡΟΕΙΔΟΠΟΙΗΣΗ

- **Αν δεν συνδέσετε το καλώδιο σταματήματος, το σκάφος θα φύγει μακριά σε περίπτωση που πέσει ο οδηγός στο νερό. Συνδέστε το καλώδιο σταματήματος του κινητήρα σε ένα ασφαλές σημείο στα ρούχα, το χέρι ή το πόδι σας όταν οδηγείτε. Μην συνδέετε το καλώδιο σε ρούχα που μπορεί να σχιστούν. Προσέξτε μην πιαστεί κάπου το κορδόνι και δεν λειτουργήσει.**
- **Προσοχή μην τραβήξετε κατά λάθος το καλώδιο στη διάρκεια της κανονικής λειτουργίας. Απώλεια ισχύος κινητήρα σημαίνει σημαντική απώλεια ελέγχου του πηδαλίου. Επίσης, χωρίς ισχύ, το σκάφος μπορεί να επιβραδύνει απότομα. Αυτό μπορεί να πετάξει μπροστά τους ανθρώπους και τα αντικείμενα του σκάφους.**

1. Αν η μηχανή είναι εφοδιασμένη με το Yamaha Security System: Αν έχει επιλεχθεί η κλειδωμένη θέση του Yamaha Security System, χρησιμοποιήστε τον πομπό του χειριστηρίου για να επιλέξετε την ξεκλείδωτη θέση. Θα ακουστούν δύο σύντομα μπιπ καθώς το Yamaha Security System ξεκλειδώνει. Για περισσότερες πληροφορίες, αναφερθείτε στη σελίδα 23.

ΣΗΜΕΙΩΣΗ:

- Αν δεν θυμάστε ποια είναι η τρέχουσα θέση λειτουργίας του συστήματος ασφαλείας, πιέστε το πλήκτρο κλειδώματος ή ξεκλειδώματος για να το αρχικοποιήσετε.
- Η εμβέλεια του σήματος του πομπού του χειριστηρίου ποικίλει ανάλογα με τη θέση

τοποθέτησης του δέκτη. Για σωστή λειτουργία του Yamaha Security System, χρησιμοποιήστε τον πομπό όσο πιο κοντά γίνεται στον δέκτη.

- Αν το Yamaha Security System δεν λειτουργεί σωστά, επαναλάβετε τη διαδικασία ενεργοποίησης.

2. Τοποθετήστε το μοχλό ελέγχου στη νεκρά.

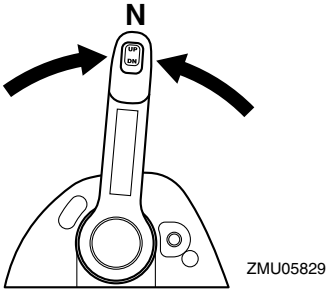

ΣΗΜΕΙΩΣΗ:

Το σύστημα προστασίας από εκκίνηση με ταχύτητα εμποδίζει τον κινητήρα να πάρει μπροστά αν δεν είναι στη νεκρά.

3. Συνδέστε το καλώδιο σταματήματος του κινητήρα σε ένα ασφαλές σημείο στα ρούχα, το χέρι ή το πόδι σας. Μετά τοποθετήστε το συνδετήρα που υπάρχει στο άλλο άκρο του καλωδίου, στον διακόπτη σταματήματος του κινητήρα.

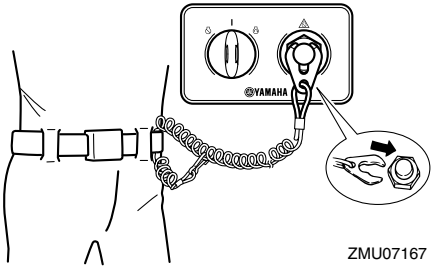

4. Στρέψτε το γενικό διακόπτη στη θέση “**ON**” (on) και βεβαιωθείτε ότι η ένδειξη ενεργοποίησης του Digital Electronic Control ανάβει. Η μηχανή δεν παίρνει μπροστά όταν ανάβει η προειδοποιητική ένδειξη του Digital Electronic Control.

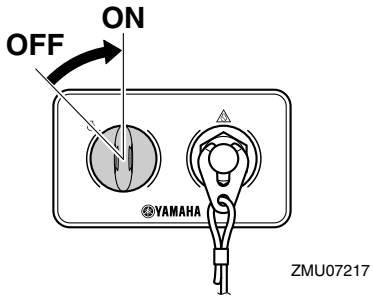

5. Στρέψτε το γενικό διακόπτη στη θέση “**START**” (start) και κρατήστε τον για έως 5 δευτερόλεπτα. ***ΠΡΟΣΟΧΗ:*** **Ποτέ μην τοποθετείτε το γενικό διακόπτη στη θέση “START” (start) όταν ο κινητήρας λειτουργεί. Μην αφήνετε τη μίζα να γυρίζει για πάνω από 5 δευτερόλεπτα. Αν η μίζα γυρίζει συνεχώς για πάνω από 5 δευτερόλεπτα, η μπαταρία θα χάσει γρήγορα το φορτίο της και δεν θα μπορείτε να βάλετε μπροστά τον κινητήρα. Επίσης, μπορεί να πάθει βλάβη η μίζα. Αν ο κινητήρας δεν πάρει μπροστά μετά από 5 δευτερόλεπτα, επαναφέρετε το γενικό διακόπτη στη θέση “ON” (on), περιμένετε 10 δευτερόλεπτα, και μετά ξαναπροσπαθήστε.** [RCM00193]

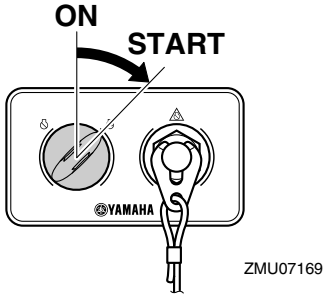

Για να ανάψετε τη μηχανή με το πλήκτρο Εκκίνηση/Διακοπή, πιέστε το πλήκτρο. Η

ένδειξη της σχετικής μηχανής ανάβει.

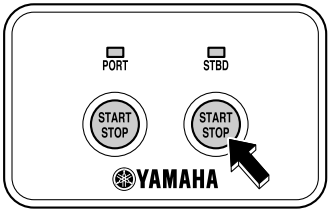

ZMU07148

Για να ανάψετε τη μηχανή με το πλήκτρο Εκκίνηση/Διακοπής του πίνακας διακοπτών Εκκίνηση/Διακοπή Όλων, πιέστε το πλήκτρο ώστε να ανάψουν όλες οι μηχανές.

ZMU07150

ΣΗΜΕΙΩΣΗ:

- Όταν ο γενικός διακόπτης τοποθετείται στη θέση "**START**" (start) με τον συνδετήρα να μην είναι συνδεδεμένος στο διακόπτη σταματήματος, ηχεί ο βομβητής.
- Στα σκάφη με δύο μηχανές, αν ο συνδετήρας αφαιρεθεί από τον διακόπτη σταματήματος του κινητήρα, θα ηχήσει ο βομβητής όταν πατηθεί το πλήκτρο Εκκίνηση/Διακοπή.
- Στα σκάφη με δύο μηχανές, όταν μια από τις μηχανές έχει ανάψει, η μηχανή αυτή μπορεί να σβήσει πατώντας το πλήκτρο Εκκίνηση/Διακοπή στον πίνακας διακοπτών Εκκίνηση/Διακοπή Όλων.

RMU36511

Έλεγχοι αφού βάλετε μπροστά τη μηχανή

RMU41361

Νερό ψύξης

Βεβαιωθείτε ότι υπάρχει σταθερή ροή νερού από το ενδεικτικό του νερού ψύξης. Η συνεχής ροή νερού από το ενδεικτικό δείχνει ότι η αντλία νερού στέλνει νερό στις διόδους ψύξης.

ΣΗΜΕΙΩΣΗ:

Όταν ανάβει η μηχανή, μπορεί να υπάρχει μια μικρή καθυστέρηση πριν το νερό αρχίσει να ρέει από το ενδεικτικό του νερού ψύξης.

RCM02251

ΠΡΟΣΟΧΗ

Αν δεν τρέχει συνέχεια νερό από το ενδεικτικό όταν λειτουργεί ο κινητήρας, μπορεί να προκληθεί υπερθέρμανση και σοβαρή βλάβη. Σβήστε τον κινητήρα και ελέγξτε αν έχει φράξει η εισαγωγή του νερού ψύξης στη λεκάνη ή το ενδεικτικό του νερού ψύξης. Αν δεν μπορείτε να εντοπίσετε και να διορθώσετε το πρόβλημα, συμβουλευτείτε τον αντιπρόσωπο της Yamaha.

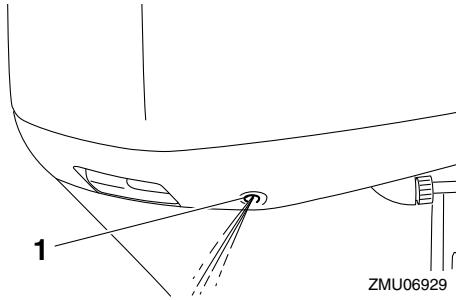

ZMU06929

1. Ενδεικτικό νερού ψύξης

RMU27671

Ζέσταμα του κινητήρα

RMU41811

Μοντέλα ηλεκτρικής εκκίνησης

Μόλις πάρει μπροστά ο κινητήρας, ζεστάνετέ

τον ώσπου οι στροφές του να σταθεροποιηθούν στις στροφές ρελαντί. Η ένδειξη ζεστάματος του κινητήρα εμφανίζεται στο Multi-Display όταν ο κινητήρας ζεσταίνεται. Για περισσότερες πληροφορίες, αναφερθείτε στη σελίδα 33.

RMU36532

Έλεγχοι μετά το ζέσταμα του κινητήρα

RMU36542

Αλλαγή ταχύτητας

Με το σκάφος καλά αγκυροβολημένο, και χωρίς να ανοίξετε το γκάζι, βεβαιωθείτε ότι οι ταχύτητες αλλάζουν ομαλά από πρόσω σε όπισθεν και πίσω στη νεκρά.

RMU41821

Διακόπτες σταματήματος

Εκτελέστε την ακόλουθη διαδικασία για να βεβαιωθείτε ότι ο γενικός διακόπτης και ο διακόπτης σταματήματος του κινητήρα λειτουργούν σωστά.

- Βεβαιωθείτε ότι ο κινητήρας σβήνει όταν ο γενικός διακόπτης γυρίζει στη θέση "**OFF**" (off) ή πιέστε το πλήκτρο Εκκίνηση/Διακοπή.
- Βεβαιωθείτε ότι αφαιρώντας τον συνδετήρα από τον διακόπτη σταματήματος του κινητήρα, η μηχανή σβήνει.
- Βεβαιωθείτε ότι η μηχανή δεν παίρνει μπροστά αν έχει αφαιρεθεί ο συνδετήρας από τον διακόπτη σταματήματος του κινητήρα.

RMU35125

Αλλαγή ταχύτητας

RWM00181

ΠΡΟΕΙΔΟΠΟΙΗΣΗ

Πριν βάλετε ταχύτητα, βεβαιωθείτε ότι δεν υπάρχουν κολυμβητές ή εμπόδια στο νερό κοντά σας.

Ζεστάνετε τον κινητήρα πριν βάλετε ταχύτητα. Μέχρι να ζεσταθεί ο κινητήρας, η ταχύτητα ρελαντί μπορεί να είναι ψηλότερη από το κανονικό. Ο μοχλός ελέγχου του Digital electronic control μπορεί να λειτουργεί ακόμα και σε υψηλές ταχύτητες του κινητήρα. Όμως, δεν μπορεί να γίνει αλλαγή ταχύτητας αν οι στροφές του κινητήρα δεν μειωθούν αυτόματα στο κατάλληλο επίπεδο. Το αποτέλεσμα είναι ότι θα υπάρχει κάποια καθυστέρηση στην αλλαγή της ταχύτητας ώσπου να πέσουν επαρκώς οι στροφές του κινητήρα.

Για να βάλετε ταχύτητα από νεκρά

1. Τραβήξτε πάνω τη σκανδάλη κλειδώματος σε νεκρά (αν υπάρχει).
2. Μετακινήστε το μοχλό ελέγχου αποφασιστικά και ζωηρά μπροστά (ταχύτητα πρόσω) ή πίσω (ταχύτητα όπισθεν) κατά 22.5° (θα νιώσετε ένα κλείδωμα).

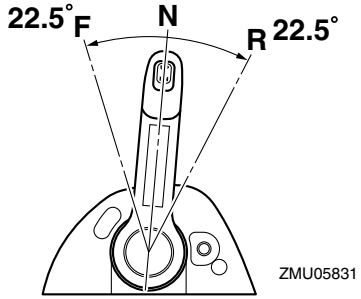

Για να αλλάξετε από ταχύτητα (πρόσω/όπισθεν) σε νεκρά

1. Κλείστε το γκάζι ώστε ο κινητήρας να επιβραδύνει στην ταχύτητα ρελαντί.

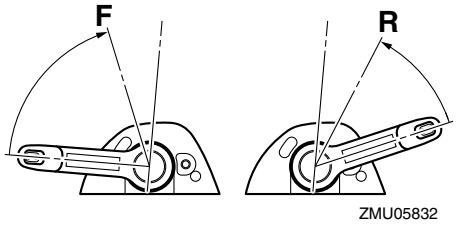

2. Μόλις ο κινητήρας φτάσει σε ρελαντί με ταχύτητα, μετακινήστε το μοχλό ελέγχου

αποφασιστικά και ζωηρά στη θέση της νεκράς.

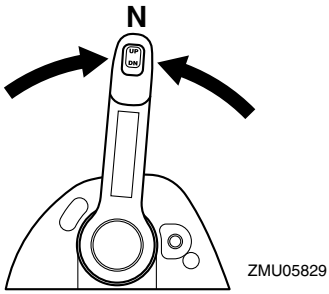

RMU31743

Σταμάτημα του σκάφους

RWM01511

⚠ ΠΡΟΕΙΔΟΠΟΙΗΣΗ

- **Μην χρησιμοποιείτε την όπισθεν για να φρενάρετε ή να σταματήσετε το σκάφος γιατί θα σας κάνει να χάσετε τον έλεγχο, να τιναχτείτε ή μπορεί να έχει αντίκτυπο στο πηδάλιο ή σε άλλα μέρη του σκάφους. Αυτό μπορεί να αυξήσει τον κίνδυνου σοβαρού τραυματισμού. Μπορεί επίσης να προκαλέσει ζημιά στον μηχανισμό αλλαγής ταχυτήτων.**
- **Μην αλλάζετε σε όπισθεν όταν ταξιδεύετε σε ταχύτητες πναναρίσματος. Μπορεί να προκύψει απώλεια ελέγχου, να μπουν νερά στο σκάφος ή να πάθει ζημιά.**

Το σκάφος δεν είναι εφοδιασμένο με ξεχωριστό σύστημα φρεναρίσματος. Σταματά με την αντίσταση του νερού όταν ο μοχλός του γκαζιού κλείνει εντελώς. Η απόσταση σταματήματος ποικίλει ανάλογα με το μικτό βάρος, τις συνθήκες στην επιφάνεια του νερού και την κατεύθυνση του ανέμου.

RMU30881

Χαμηλή ταχύτητα πλεύσης

RMU41832

Ρύθμιση της χαμηλής ταχύτητας

Όταν ο μοχλός ελέγχου είναι είτε στην θέση πρόσω είτε στην όπισθεν και το γκάζι είναι στην εντελώς κλειστή θέση, μπορείτε να ρυθμίσετε την χαμηλή ταχύτητα από 600 έως 1000 στροφές/λεπτό, αυξάνοντας ή μειώνοντάς την κατά περίπου 50 στροφές/λεπτό. Η οθόνη δείχνει την ταχύτητα του κινητήρα όταν αυτή αυξάνεται από την εντελώς κλειστή θέση στη διάρκεια της ρύθμισης της χαμηλής ταχύτητας. Όταν το γκάζι επιστρέψει στην εντελώς κλειστή θέση, η οθόνη ενδείξεων θα δείξει πάλι την χαμηλή ταχύτητα. Όταν σβήνει η μηχανή ή όταν η ταχύτητα του κινητήρα υπερβεί τις 3000 στροφές/λεπτό, η ρύθμιση χαμηλής ταχύτητας ακυρώνεται.

Για λεπτομέρειες, δείτε το επισυναπτόμενο εγχειρίδιο χρήσης.

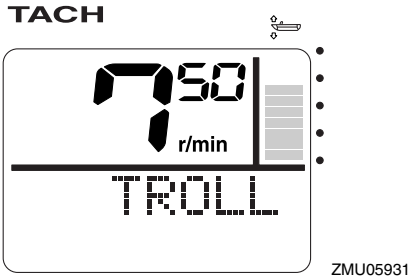

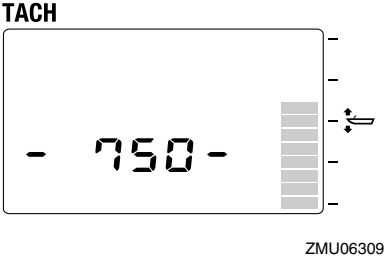

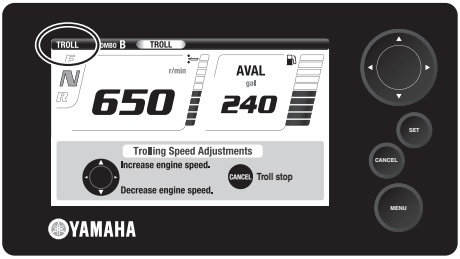

ZMU07256

ΣΗΜΕΙΩΣΗ:

- Η χαμηλή ταχύτητα επηρεάζεται από τα ρεύματα και άλλες συνθήκες λειτουργίας, και μπορεί να διαφέρει από την πραγματική ταχύτητα του κινητήρα.
- Όταν ζεσταίνετε έναν κρύο κινητήρα, η χαμηλή ταχύτητα δεν μπορεί να μειωθεί κάτω από την καθορισμένη ταχύτητα ρελαντί.

RMU27822

Σβήσιμο του κινητήρα

Πριν σβήσετε τον κινητήρα, αφήστε τον πρώτα να κρυώσει για μερικά λεπτά στο ρελαντί ή σε χαμηλή ταχύτητα. Το σβήσιμο του κινητήρα αμέσως μετά από λειτουργία σε υψηλή ταχύτητα δεν συνιστάται.

RMU41841

Διαδικασία σβησίματος του κινητήρα

1. Ο κινητήρας σβήνει είτε πιέζοντας το πλήκτρο Εκκίνηση/Διακοπή ή στρέφοντας τον γενικό διακόπτη στη θέση “**OFF**” (off). Αν ο κινητήρας σβήσει με το πλήκτρο Εκκίνηση/Διακοπή, στρέψτε τον γενικό διακόπτη στη θέση “**OFF**” (off).

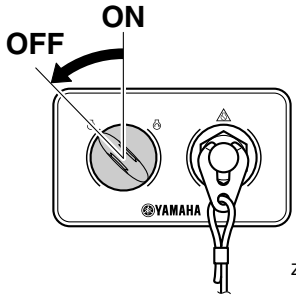

ZMU07171

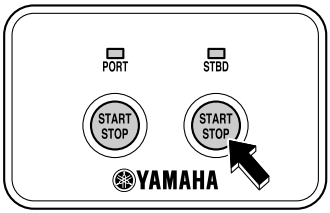

ZMU07148

ZMU07150

ΣΗΜΕΙΩΣΗ:

- Ο κινητήρας μπορεί επίσης να σβήσει τραβώντας το καλώδιο και αφαιρώντας το συνδετήρα από το διακόπτη σταματήματος, και μετά στρέφοντας τον γενικό διακόπτη στη θέση “**OFF**” (off).

2. Αν η μηχανή είναι εφοδιασμένη με το Yamaha Security System: Όταν αφήνετε το σκάφος σας, ρυθμίζετε το Yamaha Security System στη θέση κλειδώματος πατώντας το αντίστοιχο πλήκτρο στον πομπό του

χειριστηρίου. Θα ακουστεί ένα σύντομο μπιπ καθώς το σύστημα ασφαλείας κλειδώνει. Η κλειδωμένη θέση επιλέγεται μόνο όταν ο γενικός διακόπτης είναι στη θέση "**OFF**" (off). Για περισσότερες πληροφορίες, αναφερθείτε στη σελίδα 23. **ΠΡΟΕΙΔΟΠΟΙΗΣΗ! Μην ρυθμίζετε το Yamaha Security System στη κλειδωμένη θέση όταν σβήνετε τον κινητήρα μακριά από την ακτή.** [RWM02151]

3. Αφαιρέστε το κλειδί αν πρόκειται να αφήσετε το σκάφος χωρίς επιτήρηση.

RMU27865

Κλίση της εξωλέμβιας μηχανής

RWM00741

ΠΡΟΕΙΔΟΠΟΙΗΣΗ

Υπερβολική κλίση σε σχέση με τις συνθήκες λειτουργίας (είτε πάνω ή κάτω) μπορεί να προκαλέσει αστάθεια στο σκάφος και να δυσκολέψει την οδήγηση και τους ελιγμούς. Αυτό αυξάνει τις πιθανότητες ατυχήματος. Αν νιώθετε ασταθές το σκάφος ή δυσκολία στους ελιγμούς, μειώστε την ταχύτητα και/ή ξαναρυθμίστε τη γωνία κλίσης.

Η γωνία κλίσης της εξωλέμβιας μηχανής βοηθά στον καθορισμό της θέσης της πλώρης του σκάφους στο νερό. Η σωστή γωνία κλίσης βοηθά στη βελτίωση των επιδόσεων και της οικονομίας καυσίμου, ενώ διευκολύνει τη λειτουργία του κινητήρα. Η σωστή γωνία κλίσης εξαρτάται από το συνδυασμό σκάφους, μηχανής και προπέλας. Η σωστή κλίση επηρεάζεται επίσης από μεταβλητές όπως το φορτίο του σκάφους, οι θαλάσσιες συνθήκες και η ταχύτητα.

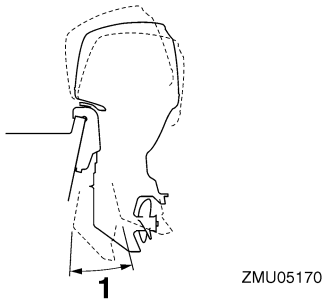

1. Λειτουργική γωνία κλίσης

RMU27889

Ρύθμιση της γωνίας κλίσης (Ηλεκτρική κλίση και ανύψωση)

RWM00754

ΠΡΟΕΙΔΟΠΟΙΗΣΗ

- **Βεβαιωθείτε ότι δεν υπάρχει κανένας άνθρωπος κοντά στην εξωλέμβια όταν ρυθμίζετε τη γωνία κλίσης. Μέλη του σώματος μπορεί να συντριβούν ανάμεσα στη μηχανή και το βραχίονα όταν η μηχανή ανυψώνεται η παίρνει κλίση.**
- **Να είστε προσεκτικοί όταν δοκιμάζετε μια θέση κλίσης για πρώτη φορά. Αυξήστε σταδιακά την ταχύτητα και ελέγξτε για σημάδια αστάθειας ή προβλήματα στον έλεγχο. Ακατάλληλη γωνία κλίσης μπορεί να προκαλέσει απώλεια ελέγχου.**
- **Αν υπάρχει διακόπτης ηλεκτρικής κλίσης και ανύψωσης στη λεκάνη, χρησιμοποιήστε τον μόνο όταν το σκάφος είναι εντελώς σταματημένο και ο κινητήρας σβηστός. Μην ρυθμίζετε τη γωνία κλίσης ενώ το σκάφος κινείται.**

Ρυθμίστε τη γωνία κλίσης της εξωλέμβιας χρησιμοποιώντας το διακόπτη ηλεκτρικής κλίσης και ανύψωσης.

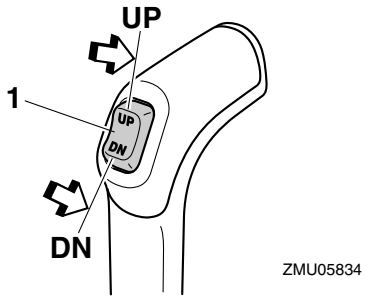

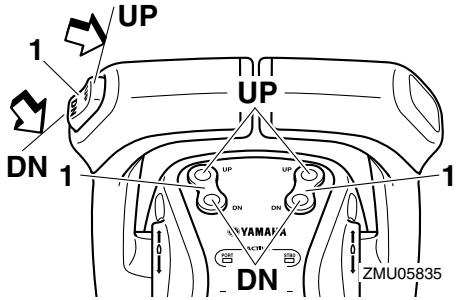

1. Διακόπτης ηλεκτρικής κλίσης και ανύψωσης

Για να ανεβάσετε την πλώρη (κλίση έξω), πιέστε το διακόπτη "**UP**" (πάνω).

Για να χαμηλώσετε την πλώρη (κλίση μέσα) πιέστε το διακόπτη "**DN**" (κάτω).

Κάντε δοκιμές με διαφορετικές γωνίες κλίσης ώστε να βρείτε τη θέση που ταιριάζει καλύτερα με το σκάφος και τις συνθήκες λειτουργίας.

RMU27913

Ρύθμιση της κλίσης του σκάφους

Όταν το σκάφος έχει πλανάρει, η πλώρη προς τα πάνω δημιουργεί μικρότερη αντίσταση, μεγαλύτερη σταθερότητα και αποτελεσματικότητα. Αυτό συμβαίνει γενικά όταν η γραμμή της καρίνας του σκάφους είναι πάνω γύρω στις 3 με 5 μοίρες. Με την πλώρη προς τα πάνω, το σκάφος μπορεί να έχει μεγαλύτερη τάση οδήγησης προς τη μια πλευρά ή την άλλη. Αντισταθμίστε το αυτό καθώς οδηγείτε. Όταν η πλώρη του σκάφους είναι κάτω, είναι ευκολότερο να επιταχύνετε από την κατάσταση στάσης σε πλανάρισμα.

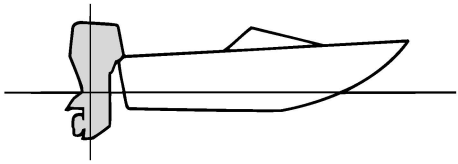

Πλώρη προς τα πάνω

Υπερβολική κλίση έξω ανεβάζει πολύ ψηλά την πλώρη του σκάφους. Η απόδοση και η οικονομία μειώνονται γιατί το σκαρί του σκάφους πιέζει το νερό και υπάρχει μεγαλύτερη αντίσταση αέρα. Υπερβολική κλίση έξω μπορεί επίσης να κάνει την προπέλα να βγαίνει έξω από το νερό, πράγμα που μειώνει ακόμα πιο πολύ την απόδοση και οδηγεί στο φαινόμενο του "δελφινισμού" (το σκάφος αναπηδά στο νερό), πράγμα που μπορεί να ρίξει τον χειριστή και τους επιβάτες στη θάλασσα.

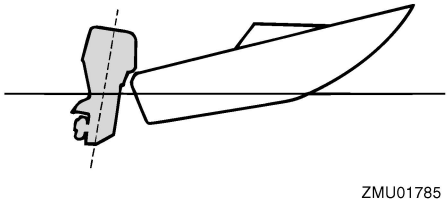

Πλώρη προς τα κάτω

Υπερβολική κλίση μέσα κάνει το σκάφος να "οργώνει" το νερό, μειώνοντας την οικονομία καυσίμου και δυσκολεύοντας την αύξηση ταχύτητας. Η οδήγηση με υπερβολική κλίση μέσα σε μεγάλες ταχύτητες κάνει το σκάφος ασταθές. Η αντίσταση στην πλώρη αυξάνεται

σημαντικά, μεγαλώνοντας τον κίνδυνο "πρωραίας οδήγησης" και κάνοντας την οδήγηση δύσκολη και επικίνδυνη.

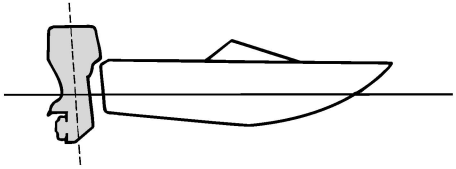

ZMU01786

ΣΗΜΕΙΩΣΗ:

Ανάλογα με τον τύπο του σκάφους, η γωνία κλίσης της εξωλέμβιας μπορεί να έχει μικρή επίδραση στην κλίση του σκάφους κατά την οδήγηση.

RMU27948

Ανύψωση και κατέβασμα της μηχανής

Αν πρόκειται να σβήσετε τη μηχανή για αρκετή ώρα ή αν το σκάφος δέσει στα ρηχά, η εξωλέμβια θα πρέπει να σηκωθεί ώστε να προστατευθεί η προπέλα και η λεκάνη από ζημιές λόγω σύγκρουσης με εμπόδια, αλλά και για να μειωθεί η διάβρωση από το αλάτι.

RWM01544

⚠ ΠΡΟΕΙΔΟΠΟΙΗΣΗ

Βεβαιωθείτε ότι δεν υπάρχει κανένας άνθρωπος κοντά στην εξωλέμβια μηχανή όταν την ανυψώνετε ή την κατεβάζετε. Μέλη του σώματος μπορεί να συντριβούν ανάμεσα στην εξωλέμβια μηχανή και το βραχίονα στήριξης όταν η μηχανή ανυψώνεται η παίρνει κλίση.

RCM00993

ΠΡΟΣΟΧΗ

- **Πριν ανυψώσετε την εξωλέμβια μηχανή ακολουθήστε τη διαδικασία "Σβήσιμο του κινητήρα" στο κεφάλαιο αυτό. Ποτέ μην ανυψώνετε την εξωλέμβια όταν λειτουργεί ο κινητήρας. Μπορεί να προκληθεί σοβαρή ζημιά από υπερθέρμανση.**
- **Για να μην παγώσουν οι δίοδοι του νερού ψύξης όταν η θερμοκρασία του περιβάλλοντος είναι 5°C (41°F) ή χαμηλότερη, ανυψώνετε την εξωλέμβια μηχανή αν μείνει σταματημένη για πάνω από 30 δευτερόλεπτα.**

RMU3550B

Διαδικασία ανύψωσης (μοντέλα ηλεκτρικής κλίσης και ανύψωσης)

1. Τοποθετήστε το μοχλό ελέγχου στη νεκρά.

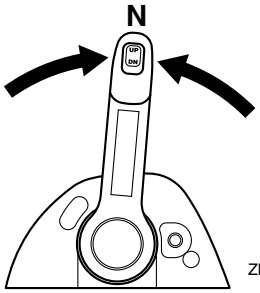

ZMU05829

2. Πιέστε τον διακόπτη ηλεκτρικής κλίσης και ανύψωσης "**UP**" (πάνω) ώσπου η εξωλέμβια να ανυψωθεί εντελώς.

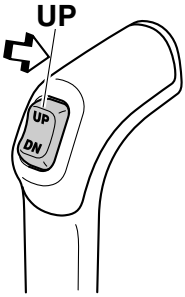

ZMU05837

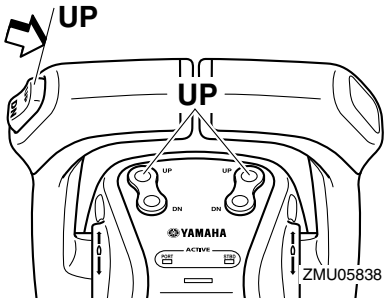

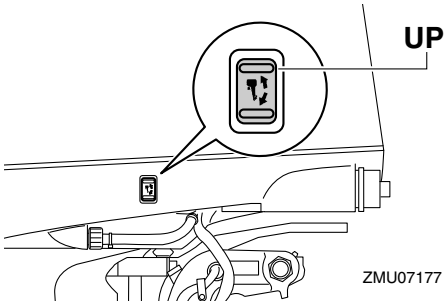

3. Ρυθμίστε το μοχλό στήριξης της ανύψωσης για να στηριχτεί η μηχανή. **ΠΡΟΕΙΔΟΠΟΙΗΣΗ! Αφού ανυψώσετε την εξωλέμβια μηχανή, φροντίστε να την στηρίξετε με τον πείρο ή τον μοχλό στήριξης της ανύψωσης. Αλλιώς η εξωλέμβια μπορεί να πέσει ξαφνικά αν πέσει η πίεση του λαδιού της μονάδας ηλεκτρικής κλίσης και ανύψωσης ή ηλεκτρικής ανύψωσης.** [RWM00263]
ΠΡΟΣΟΧΗ: **Μην χρησιμοποιείτε το μοχλό ή τον πείρο στήριξης της ανύψωσης όταν ρυμουλκείτε το σκάφος. Η εξωλέμβια μπορεί να απελευθερωθεί από το σύστημα στήριξης και να πέσει. Αν δεν μπορείτε να ρυμουλκήσετε τη μηχανή στην κανονική θέση λειτουργίας, χρησιμοποιήστε πρόσθετο εξοπλισμό στήριξης για να την ασφαλίσετε στην ανυψωμένη θέση. Για περισσότερες πληροφορίες, αναφερθείτε στη σελίδα 69.**
[RCM01642]

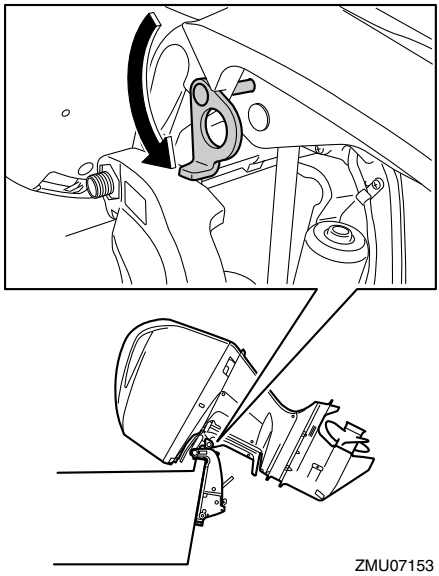

4. Μόλις η εξωλέμβια στηριχτεί με τον μοχλό στήριξης της ανύψωσης, πιέστε τον διακόπτη ηλεκτρικής κλίσης και ανύψωσης “**DN**” (κάτω) για να κλείσουν οι ράβδοι κλίσης. ***ΠΡΟΣΟΧΗ:*** **Φροντίστε να μαζέψετε εντελώς τις ράβδους κλίσης κατά την αγκυροβόληση. Αυτό προστατεύει τις ράβδους από ανάπτυξη θαλάσσιων οργανισμών και διάβρωση που θα μπορούσαν να προκαλέσουν βλάβη στο μηχανισμό ηλεκτρικής κλίσης και ανύψωσης.** [RCM00253]

RMU35517

Διαδικασία κατεβάσματος (μοντέλα ηλεκτρικής κλίσης και ανύψωσης)

1. Πιέστε το διακόπτη ηλεκτρικής κλίσης και ανύψωσης “**UP**” (πάνω) ώσπου η εξωλέμβια να στηριχτεί από τη ράβδο ανύψωσης και ο μοχλός στήριξης της ανύψωσης να απελευθερωθεί.
2. Απελευθερώστε το μοχλό στήριξης της ανύψωσης.

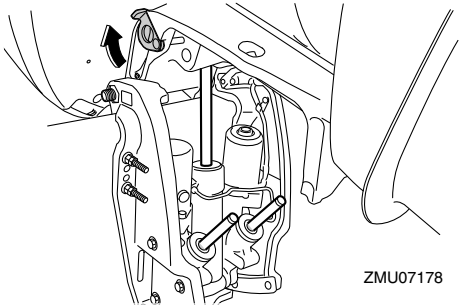

3. Πιέστε τον διακόπτη ηλεκτρικής κλίσης και ανύψωσης “**DN**” (κάτω) για να κατεβάσετε την εξωλέμβια μηχανή στην επιθυμητή θέση.

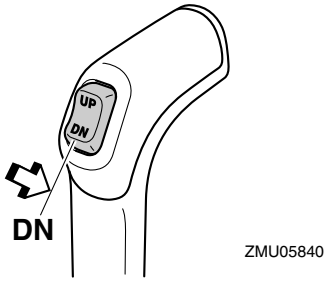

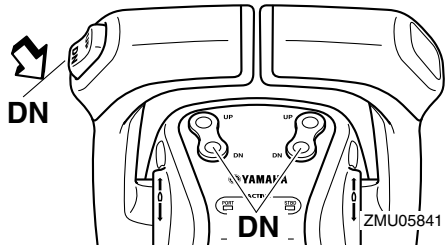

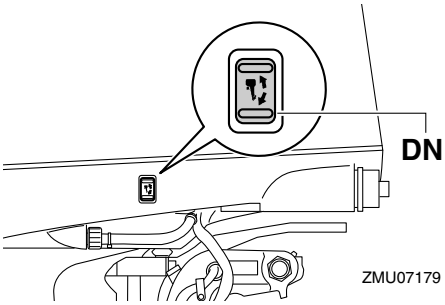

RMU28063

Ρηχά νερά

RMU40702

Πλεύση σε ρηχά νερά

Η εξωλέμβια μπορεί να ανυψωθεί μερικά ώστε να χρησιμοποιηθεί για πλεύση σε ρηχά νερά.

RCM02361

ΠΡΟΣΟΧΗ

Μην ανυψώνετε την εξωλέμβια ώστε η είσοδος του νερού ψύξης της κάτω μονάδας να είναι πάνω από την επιφάνεια του νερού όταν προετοιμάζεστε και πλέετε σε ρηχά νερά. Μπορεί να προκληθεί σοβαρή ζημιά από υπερθέρμανση.

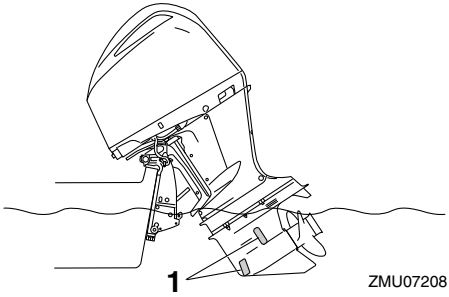

1. Εισαγωγή νερού ψύξης

RMU35237

Διαδικασία για τα μοντέλα ηλεκτρικής κλίσης και ανύψωσης

1. Τοποθετήστε το μοχλό ελέγχου στη νεκρά.

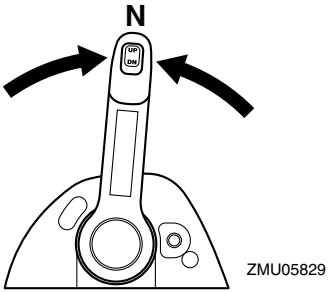

2. Ανεβάστε λίγο την εξωλέμβια στην επιθυμητή θέση χρησιμοποιώντας το διακόπτη ηλεκτρικής κλίσης και ανύψωσης. **ΠΡΟΕΙΔΟΠΟΙΗΣΗ! Αν επιχειρήσετε να χρησιμοποιήσετε τον διακόπτη ηλεκτρικής κλίσης και ανύψωσης που υπάρχει στη λεκάνη ενόσω το σκάφος κινείται, αυξάνεται ο κίνδυνος να πέσετε στη θάλασσα και μπορεί να αποσπάσετε την προσοχή του οδηγού, με αποτέλεσμα να προκληθεί ατύχημα λόγω σύγκρουσης με άλλο σκάφος ή εμπόδιο.** [RWM01851]

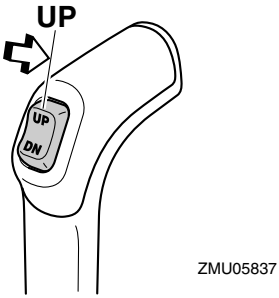

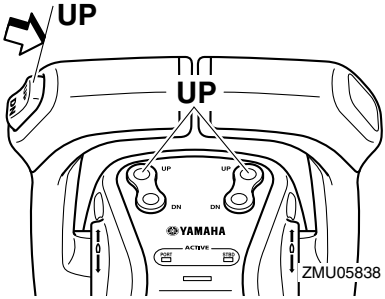

3. Για να επαναφέρετε την εξωλέμβια στην κανονική θέση λειτουργίας, πιέστε τον διακόπτη ηλεκτρικής κλίσης και ανύψωσης και κατεβάστε αργά την εξωλέμβια.

RMU41371

Άλλες συνθήκες λειτουργίας

Οδήγηση σε θαλάσσιο νερό

Μετά την οδήγηση σε θαλάσσιο νερό, υφάλμυρο νερό ή νερό με υψηλή περιεκτικότητα σε άλλα μέταλλα, πλύνετε το σύστημα ψύξης με γλυκό νερό για να αποφύγετε τη διάβρωση και φράξιμο των διόδων του νερού ψύξης με κατάλοιπα. Επίσης πλύνετε το εξωτερικό της εξωλέμβιας με γλυκό νερό.

Οδήγηση σε νερό που περιέχει λάσπη, άμμο, βούρκο, θραύσματα ή βλάστηση

Η λάσπη, ο βούρκος, τα θραύσματα και η βλάστηση που υπάρχουν στο νερό μπορεί να εμποδίσουν τη ροή του νερού μέσα από τα καλύμματα της εισόδου νερού ψύξης ή να φράξουν τις εσωτερικές διόδους του νερού. Ελέγχετε και καθαρίζετε συχνά τα καλύμματα της εισόδου νερού ψύξης όταν οδηγείτε σε τέτοιες συνθήκες. Πλένετε τη μηχανή με καθαρό, γλυκό νερό μετά από χρήση σε τέτοια περιβάλλοντα. Συμβουλευτείτε τον αντιπρόσωπό σας αν δεν μπορείτε να επαναφέρετε τη φυσιολογική ροή νερού καθαρίζοντας τα καλύμματα των εισόδων νερού ψύξης με γλυκό νερό.

RMU31845

Μεταφορά και αποθήκευση της εξωλέμβιας μηχανής

RWM02641

ΠΡΟΕΙΔΟΠΟΙΗΣΗ

- **ΝΑ ΕΙΣΤΕ ΠΡΟΣΕΚΤΙΚΟΙ όταν μεταφέρετε το δοχείο καυσίμου, είτε σε σκάφος είτε σε αυτοκίνητο.**
- **ΜΗΝ γεμίζετε το δοχείο καυσίμου μέχρι τέρμα. Η βενζίνη διαστέλλεται σημαντικά όταν θερμαίνεται και μπορεί να συσσωρευτεί πίεση στο δοχείο καυσίμου. Αυτό μπορεί να προκαλέσει διαρροή καυσίμου και κίνδυνο πυρκαγιάς.**
- **Η διαρροή καυσίμου μπορεί να οδηγήσει σε πυρκαγιά. Σφίξτε καλά τη βαλβίδα καυσίμου όταν μεταφέρετε και αποθηκεύετε την εξωλέμβια μηχανή.**
- **Ποτέ μην στέκεστε κάτω από τη μηχανή όταν είναι σηκωμένη. Μπορεί να προκληθεί σοβαρός τραυματισμός αν η εξωλέμβια πέσει κατά λάθος.**
- **Μην χρησιμοποιείτε το μοχλό ή τον πείρο στήριξης της ανύψωσης όταν ρυμουλκείτε το σκάφος. Η εξωλέμβια μπορεί να απελευθερωθεί από το σύστημα στήριξης και να πέσει. Αν δεν μπορείτε να ρυμουλκήσετε τη μηχανή στην κανονική θέση λειτουργίας, χρησιμοποιήστε πρόσθετο εξοπλισμό στήριξης για να την ασφαλίσετε στην ανυψωμένη θέση.**

RCM02441

ΠΡΟΣΟΧΗ

Όταν αποθηκεύετε την εξωλέμβια για μεγάλο διάστημα, θα πρέπει να αδειάζετε το καύσιμο από το δοχείο καυσίμου. Το χαλασμένο καύσιμο μπορεί να φράξει τον αγωγό του καυσίμου προκαλώντας δυσκολία στην εκκίνηση ή βλάβη.

Η διαρροή καυσίμου μπορεί να οδηγήσει σε πυρκαγιά. Όταν μεταφέρετε το σκάφος με τρέιλερ, κλείνετε τη βαλβίδα καυσίμου για να αποφύγετε διαρροή.

Η εξωλέμβια μηχανή θα πρέπει να μεταφέρεται και να αποθηκεύεται στην κανονική θέση λειτουργίας. Αν δεν έχετε καλή ορατότητα σ' αυτή τη θέση, τότε μεταφέρετε την εξωλέμβια μηχανή στην ανυψωμένη θέση χρησιμοποιώντας ένα σύστημα στήριξης, όπως μια ράβδο διάσωσης καθρέφτη. Για λεπτομέρειες, συμβουλευτείτε τον αντιπρόσωπο της Yamaha.

Όταν η εξωλέμβια είναι σε κλίση για πολύ χρόνο λόγω αγκυροβόλησης ή μεταφοράς του σκάφους με τρέιλερ, κλείνετε τη βαλβίδα καυσίμου.

RMU35581

Αποθήκευση της εξωλέμβιας μηχανής

Όταν αποθηκεύετε την εξωλέμβια Yamaha για μεγάλο διάστημα (2 μήνες και πάνω), θα πρέπει να εκτελέσετε ορισμένες σημαντικές διαδικασίες ώστε να αποφύγετε εκτεταμένες ζημιές. Συνιστάται να πάτε την εξωλέμβια για σέρβις στον αντιπρόσωπο της Yamaha πριν την αποθήκευση. Ωστόσο εσείς, ο ιδιοκτήτης, μπορείτε με λίγα εργαλεία να εκτελέσετε τις ακόλουθες διαδικασίες.

RCM01721

ΠΡΟΣΟΧΗ

Αποθηκεύστε την εξωλέμβια μηχανή σε έναν στεγνό και καλά αεριζόμενο χώρο, που να μην τον χτυπά το φως του ήλιου.

Όταν μεταφέρετε ή αποθηκεύετε την εξωλέμβια μηχανή, να την διατηρείτε στη στάση που δείχνει η εικόνα.

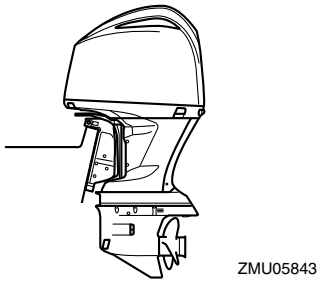

RMU28306

Διαδικασία

RMU41321

Άδειασμα της βενζίνης από τον διαχωριστή ατμών

Η βενζίνη στην υδατοπαγίδα πρέπει να αδειάζει πριν την αποθήκευση της εξωλέμβιας μηχανής. Απευθυνθείτε στον αντιπρόσωπο της Yamaha για να αδειάσει τη βενζίνη από την υδατοπαγίδα.

RMU41142

Καθαρισμός της εξωλέμβιας μηχανής

Όταν καθαρίζετε την εξωλέμβια μηχανή, θα πρέπει να έχετε τοποθετήσει το καπάκι.

1. Πλύνετε το εξωτερικό της εξωλέμβιας μηχανής με γλυκό νερό. ***ΠΡΟΣΟΧΗ:*** **Μην ψεκάζετε νερό στην εισαγωγή αέρα.**

   [RCM01841]

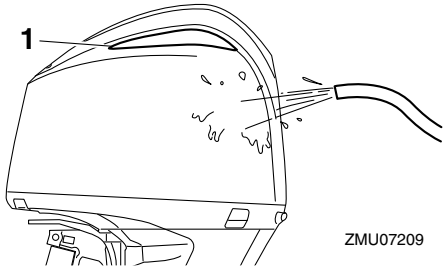

1. Εισαγωγή αέρα

2. Αδειάστε το νερό ψύξης εντελώς από την εξωλέμβια μηχανή. Καθαρίστε σχολαστικά το σώμα.

RMU41072

Λίπανση

1. Αλλάξτε τη βαλβολίνη Για οδηγίες, αναφερθείτε στη σελίδα 88. Ελέγξτε τη βαλβολίνη για παρουσία νερού, πράγμα που είναι ένδειξη διαρροής από την τσιμούχα. Η αντικατάσταση της τσιμούχας πρέπει να γίνεται από εξουσιοδοτημένο έμπορο της Yamaha πριν τη χρήση.
2. Λιπάνετε όλα τα σημεία γρασαρίσματος. Για περισσότερες λεπτομέρειες, αναφερθείτε στη σελίδα 77.

ΣΗΜΕΙΩΣΗ:

Για μακροχρόνια αποθήκευση, συνιστάται ο ψεκασμός του κινητήρα με λάδι σε λεπτή διασπορά. Επικοινωνήστε με τον αντιπρόσωπο της Yamaha για πληροφορίες σχετικές με το λάδι σε λεπτή διασπορά και τις διαδικασίες για την εξωλέμβια σας.

RMU40964

Πλύσιμο της διόδου του νερού ψύξης

Εκτελέστε αυτή τη διαδικασία αμέσως μετά τη λειτουργία για καλύτερο πλύσιμο.

RCM01531

ΠΡΟΣΟΧΗ

Μην εκτελείτε αυτή τη διαδικασία όταν λειτουργεί ο κινητήρας. Μπορεί να πάθει ζημιά η αντλία νερού και μπορεί να προκύψει σοβαρή ζημιά από υπερθέρμανση.

1. Αποσυνδέστε τη μούφα σύνδεσης του σωλήνα ποτίσματος από την υποδοχή της λεκάνης.

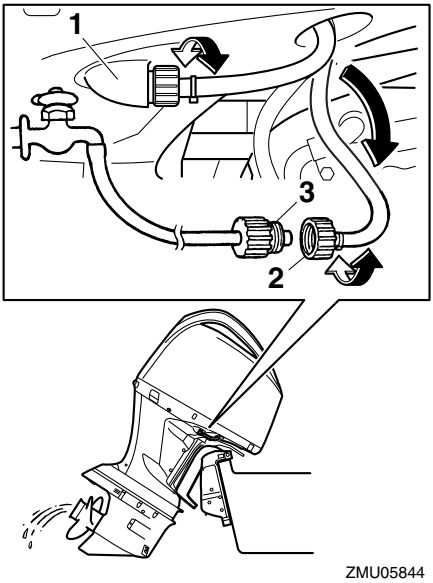

1. Εξάρτημα Προσαρμογής
2. Μούφα σύνδεσης σωλήνα ποτίσματος
3. Προσαρμογέας σωλήνα ποτίσματος

2. Συνδέστε τον σωλήνα ποτίσματος στη μούφα σύνδεσης του σωλήνα ποτίσματος.
3. Με τον κινητήρα σβηστό, ανοίξτε τη βρύση και αφήστε το νερό να ξεπλύνει τις διόδους ψύξης για περίπου 15 λεπτά.
4. Κλείστε το νερό και αποσυνδέστε τον σωλήνα ποτίσματος από τη μούφα σύνδεσης του σωλήνα ποτίσματος.
5. Συνδέστε τη μούφα σύνδεσης του σωλήνα ποτίσματος στην υποδοχή της λεκάνης και σφίξτε την καλά. ***ΠΡΟΣΟΧΗ:*** **Αν η μούφα σύνδεσης του σωλήνα ποτίσματος δεν έχει συνδεθεί καλά, μπορεί να διαρρεύσει νερό ψύξης και ο κινητήρας να υπερθερμανθεί κατά την λειτουργία.** [RCM01802]

ΣΗΜΕΙΩΣΗ:

Όταν πλένετε τις διόδους του νερού ψύξης με το σκάφος στο νερό, θα έχετε καλύτερα αποτελέσματα αν σηκώσετε την εξωλέμβια μηχανή ώστε να βγει εντελώς από το νερό.

RMU28462

Έλεγχος της βαμμένης επιφάνειας της εξωλέμβιας

Ελέγξτε την εξωλέμβια μηχανή για αμυχές χαρακιές ή σκασμένη βαφή. Οι περιοχές με κατεστραμμένη βαφή έχουν περισσότερες πιθανότητες να διαβρωθούν. Αν χρειάζεται, καθαρίστε και βάψτε τις περιοχές αυτές. Ο αντιπρόσωπος της Yamaha μπορεί να σας προμηθεύσει με μπογιά για ρετουσάρισμα.

RMU2850C

Περιοδική συντήρηση

RWM01872

⚠ ΠΡΟΕΙΔΟΠΟΙΗΣΗ

Αυτές οι διαδικασίες απαιτούν μηχανικές ικανότητες, εργαλεία και εφόδια. Αν δεν έχετε τις απαραίτητες ικανότητες, εργαλεία ή εφόδια για να εκτελέσετε τη διαδικασία συντήρησης, απευθυνθείτε στον αντιπρόσωπο της Yamaha ή άλλον έμπειρο μηχανικό.

Αυτή η διαδικασία περιλαμβάνει αποσυναρμολόγηση της μηχανής και έκθεση επικίνδυνων εξαρτημάτων. Για να μειώσετε τον κίνδυνο τραυματισμού από κινούμενα, καυτά ή ηλεκτρικά εξαρτήματα:

- **Σβήστε τον κινητήρα και έχετε μαζί σας το κλειδί(ά) και το καλώδιο σταματήματος όταν κάνετε συντήρηση, εκτός αν ορίζεται διαφορετικά.**
- **Οι διακόπτες ηλεκτρικής κλίσης και ανύψωσης λειτουργούν ακόμα και όταν έχει αφαιρεθεί το κλειδί της ανάφλεξης. Μην αφήνετε να πλησιάζουν άλλα άτομα τους διακόπτες όταν εργάζεστε γύρω από τη μηχανή. Όταν η μηχανή είναι σηκωμένη, μην στέκεστε στην περιοχή από κάτω της ή ανάμεσα στη μηχανή και το βραχίονα στήριξης. Βεβαιωθείτε ότι δεν βρίσκεται**

κανείς σ' αυτή την περιοχή πριν λειτουργήσετε το μηχανισμό ηλεκτρικής κλίσης και ανύψωσης.

- **Αφήστε τον κινητήρα να κρυώσει πριν πιάσετε καυτά μέρη ή υγρά.**
- **Επανασυναρμολογείτε πάντα πλήρως τη μηχανή πριν τη λειτουργία.**

Η συντήρηση, αντικατάσταση ή επισκευή των μηχανισμών και συστημάτων ελέγχου καυσαερίων στα μοντέλα με ετικέτα ελέγχου καυσαερίων μπορεί να γίνεται από οποιοδήποτε κέντρο επισκευής μηχανών ή τεχνίτη. Όλες οι επισκευές που εμπίπτουν στην εγγύηση όμως, συμπεριλαμβανομένων αυτών του συστήματος ελέγχου καυσαερίων, πρέπει να γίνονται από εξουσιοδοτημένο αντιπρόσωπο της Yamaha.

RMU28512

Ανταλλακτικά

Αν χρειάζονται ανταλλακτικά, χρησιμοποιείτε μόνο γνήσια ανταλλακτικά Yamaha ή αντίστοιχου σχεδιασμού και ποιότητας. Ανταλλακτικά υποδεέστερης ποιότητας μπορεί να μην λειτουργήσουν σωστά και να προκαλέσουν απώλεια ελέγχου που θα θέσει σε κίνδυνο τον οδηγό και τους επιβάτες. Τα γνήσια ανταλλακτικά και αξεσουάρ Yamaha θα τα βρείτε στον αντιπρόσωπο της Yamaha.

RMU34152

Δύσκολες συνθήκες λειτουργίας

Οι δύσκολες συνθήκες λειτουργίας περιλαμβάνουν έναν ή περισσότερους από τους ακόλουθους τύπους λειτουργίας σε τακτική βάση:

- Λειτουργία συνεχώς ή κοντά στις μέγιστες στροφές του κινητήρα για πολλές ώρες
- Λειτουργία συνεχώς σε χαμηλές στροφές του κινητήρα για πολλές ώρες
- Λειτουργία χωρίς επαρκή χρόνο για να ζεσταθεί και να ψυχθεί ο κινητήρας
- Συχνή απότομη επιτάχυνση και επιβράδυνση
- Συχνές αλλαγές ταχυτήτων
- Συχνό άναμμα και σβήσιμο της(των) μηχανής(ών)
- Λειτουργία που κυμαίνεται συχνά μεταξύ ελαφρών και βαριών φορτίων

Οι εξωλέμβιες μηχανές που λειτουργούν κάτω από τις παραπάνω συνθήκες χρειάζονται πιο συχνή συντήρηση. Η Yamaha συνιστά να κάνετε αυτό το σέρβις δυο φορές πιο συχνά από ότι ορίζεται στον πίνακα συντήρησης. Για παράδειγμα, αν κάποιος συγκεκριμένος έλεγχος πρέπει να γίνεται κάθε 50 ώρες, εσείς κάντε τον κάθε 25 ώρες. Αυτό θα βοηθήσει να μην φθαρούν γρήγορα τα εξαρτήματα του κινητήρα.

RMU46071

Πίνακας συντήρησης 1

ΣΗΜΕΙΩΣΗ:

- Αναφερθείτε στα τμήματα αυτού του κεφαλαίου για περιγραφή των εργασιών συντήρησης ανάλογα με το μοντέλο.
- Ο κύκλος συντήρησης αυτών των εξαρτημάτων υποθέτει χρήση 100 ωρών ανά έτος και τακτικό πλύσιμο των διόδων του νερού ψύξης. Η συχνότητα της συντήρησης μεταβάλλεται ανάλογα όταν η μηχανή χρησιμοποιείται υπό συνθήκες που την επιβαρύνουν, όπως εκτεταμένα διαστήματα ψαρέματος με συρτή.
- Ενδέχεται να χρειαστεί αποσυναρμολόγηση ή επισκευές, ανάλογα με το αποτέλεσμα των ελέγχων συντήρησης.
- Τα αναλώσιμα εξαρτήματα και λιπαντικά χάνουν την αποτελεσματικότητά τους με το χρόνο και τη χρήση, ανεξάρτητα από την περίοδο εγγύησης.
- Όταν οδηγείτε σε θαλάσσια, θολά, ή άλλα λασπωμένα, όξινα νερά, θα πρέπει να καθαρίζετε τη μηχανή με φρέσκο νερό μετά από κάθε χρήση.

Το σύμβολο "●" δηλώνει ελέγχους που μπορείτε να κάνετε μόνοι σας.
Το σύμβολο "○" δηλώνει εργασία που πρέπει να εκτελείται από τον αντιπρόσωπο της Yamaha.

Αντικείμενο	Ενέργειες	Τις πρώτες	Κάθε			Σελίδα
		20 ώρες (3 μήνες)	100 ώρες (1 χρόνος)	300 ώρες (3 χρόνια)	500 ώρες (5 χρόνια)	
Άνοδος(οι) (εξωτερική)	Έλεγχος ή αντικατάσταση εφόσον χρειάζεται		●/○			90
Άνοδος(οι) (εσωτερική) *1	Έλεγχος ή αντικατάσταση εφόσον χρειάζεται		○			—
Άνοδος(οι) (εσωτερική) *2	Αντικατάσταση				○	—
Μπαταρία (στάθμη ηλεκτρολύτη, ακροδέκτες)	Έλεγχος	●/○	●/○			91
Μπαταρία (στάθμη ηλεκτρολύτη, ακροδέκτες)	Πρόσθεση, φόρτιση ή αντικατάσταση κατά περίπτωση		○			—
Διαρροή νερού ψύξης	Έλεγχος ή αντικατάσταση εφόσον χρειάζεται	○	○			—
Μοχλός ασφάλισης του καπακιού	Έλεγχος		●/○			51, 53
Κατάσταση εκκίνησης κινητήρα/θόρυβος	Έλεγχος	●/○	●/○			56

Αντικείμενο	Ενέργειες	Τις πρώτες	Κάθε			Σελίδα
		20 ώρες (3 μήνες)	100 ώρες (1 χρόνος)	300 ώρες (3 χρόνια)	500 ώρες (5 χρόνια)	
Ταχύτητα ρελαντί/θόρυβος κινητήρα	Έλεγχος	●/○	●/○			79
Λάδι κινητήρα	Αντικατάσταση	●/○	●/○			80
Φίλτρο λαδιού κινητήρα (κύλινδρος)	Αντικατάσταση		●/○			—
Φίλτρο καυσίμου (μπορεί να αποσυναρμολογηθεί)	Έλεγχος ή αντικατάσταση εφόσον χρειάζεται	●/○	●/○			52
Αγωγός καυσίμου (Υψηλής πίεσης)	Έλεγχος ή αντικατάσταση εφόσον χρειάζεται	○	○			—
Αγωγός καυσίμου (Χαμηλής πίεσης)	Έλεγχος ή αντικατάσταση εφόσον χρειάζεται	○	○			—
Αντλία καυσίμου	Έλεγχος ή αντικατάσταση εφόσον χρειάζεται			○		—
Διαρροή καυσίμου/λαδιού	Έλεγχος	○	○			—
Βαλβολίνη	Αντικατάσταση	●/○	●/○			88
Σημεία γρασαρίσματος	Γρασάρισμα	●/○	●/○			77
Μπουλόνι βραχίονα στήριξης (σωλήνας μπρακέτου)	Έλεγχος και λίπανση		○			—
Φτερωτή/περίβλημα αντλίας νερού	Έλεγχος ή αντικατάσταση εφόσον χρειάζεται		○			—
Φτερωτή/περίβλημα αντλίας νερού	Αντικατάσταση			○		—
Φίλτρο βαλβίδας ελέγχου λαδιού	Αντικατάσταση				○	—
Μονάδα ηλεκτρικής κλίσης και ανύψωσης	Έλεγχος	●/○	●/○			55
Προπέλα/παξιμάδι προπέλας/κοπίλια	Έλεγχος ή αντικατάσταση εφόσον χρειάζεται	●/○	●/○			86

Συντήρηση

Αντικείμενο	Ενέργειες	Τις πρώτες	Κάθε			Σελίδα
		20 ώρες (3 μήνες)	100 ώρες (1 χρόνος)	300 ώρες (3 χρόνια)	500 ώρες (5 χρόνια)	
Μπουζί	Έλεγχος ή αντικατάσταση εφόσον χρειάζεται		●/○			78
Πηνία ανάφλεξης/καλώδια πηνίων ανάφλεξης	Έλεγχος ή αντικατάσταση εφόσον χρειάζεται	○	○			—
Νερό από από το ενδεικτικό νερού ψύξης	Έλεγχος	●/○	●/○			59
Θερμοστάτης	Έλεγχος ή αντικατάσταση εφόσον χρειάζεται		○			—
Ιμάντας χρονισμού	Έλεγχος ή αντικατάσταση εφόσον χρειάζεται		○			—
Διάκενο βαλβίδων	Έλεγχος και ρύθμιση				○	—
Εισαγωγή νερού ψύξης	Έλεγχος	●/○	●/○			19
Γενικός διακόπτης/διακόπτης σταματήματος	Έλεγχος ή αντικατάσταση εφόσον χρειάζεται	○	○			—
Συνδέσεις καλωδιώσεων/συνδέσεις βύσματος καλωδίων	Έλεγχος ή αντικατάσταση εφόσον χρειάζεται	○	○			—
Συνδέσεις βυσμάτων/καλωδίων	Έλεγχος ή αντικατάσταση εφόσον χρειάζεται	○	○			—
Μετρητής/όργανο (Yamaha)	Έλεγχος	○	○			—

RMU46240

*1 δίοδος εξάτμισης κυλινδροκεφαλής

*2 κυλινδροκεφαλή, σώμα κυλίνδρου, τμήμα θερμοστάτη σώματος κυλίνδρου, κάλυμμα ψύκτη λαδιού, οδηγός καυσαερίων

RMU46080

Πίνακας συντήρησης 2

Αντικείμενο	Ενέργειες	Κάθε	Σελίδα
		1000 ώρες	
Οδηγός εξαγωγής/πολλαπλή εξαγωγής	Έλεγχος ή αντικατάσταση εφόσον χρειάζεται	◯	—
Ιμάντας χρονισμού	Αντικατάσταση	◯	—

RMU46110

Γρασάρισμα

Γράσο Yamaha τύπου A (αδιάβροχο γράσο)

Γράσο Yamaha τύπου D (αντιδιαβρωτικό γράσο, για τον άξονα της προπέλας και τις ράβδους κλίσης)

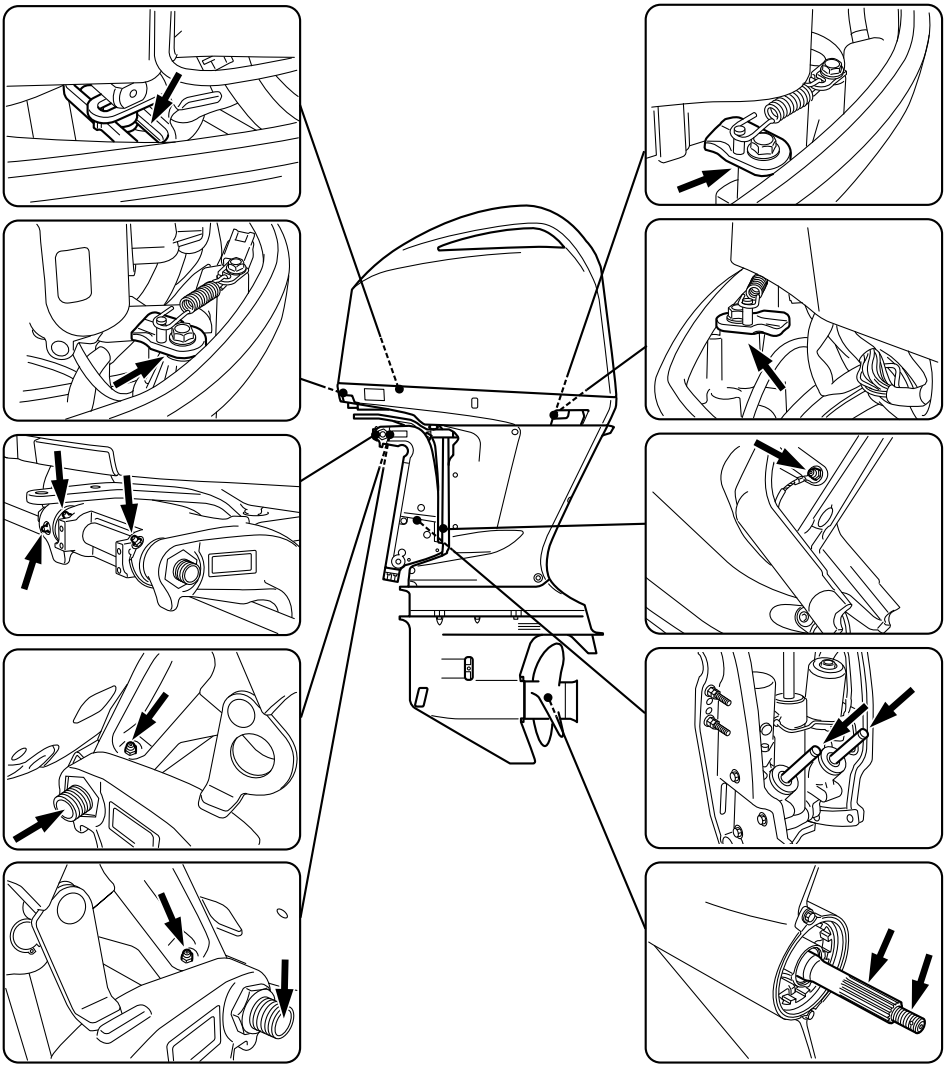

RMU40665

Έλεγχος του μπουζιού

Το μπουζί είναι ένα σημαντικό εξάρτημα της μηχανής. Η κατάσταση του μπουζιού αποτελεί ένδειξη για τη γενικότερη κατάσταση της μηχανής. Για παράδειγμα, αν η κεντρική πορσελάνη του ηλεκτροδίου είναι πολύ άσπρη, μπορεί να υπάρχει διαρροή στον εισαγόμενο αέρα ή πρόβλημα ανάμιξης σ' αυτόν τον κύλινδρο. Μην επιχειρήσετε να διαγνώσετε το πρόβλημα μόνοι σας. Πηγαίνετε την εξωλέμβια στον αντιπρόσωπο της Yamaha. Θα πρέπει περιοδικά να βγάζετε και να εξετάζετε το μπουζί διότι η θερμότητα και τα κατάλοιπα φθείρουν και διαβρώνουν σταδιακά το μπουζί.

Για να αφαιρέσετε το μπουζί

1. Αφαιρέστε το κάλυμμα του βολάν αφού πρώτα αφαιρέσετε το μπουλόνι.

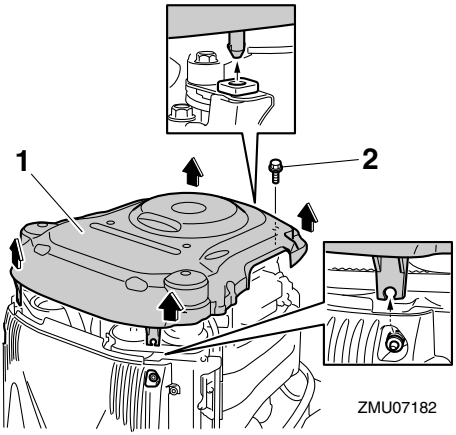

1. Κάλυμμα βολάν
2. Μπουλόνι

2. Αφαιρέστε το κάλυμμα του ECM (Μονάδα ηλεκτρονικού ελέγχου).

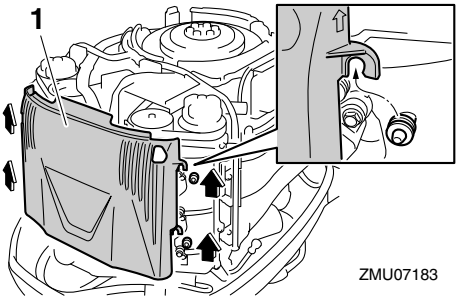

1. Κάλυμμα ECM (Μονάδα ηλεκτρονικού ελέγχου)

3. Αφαιρέστε το μπουλόνι που ασφαλίζει το πηνίο ανάφλεξης και μετά αφαιρέστε το πηνίο ανάφλεξης. ***ΠΡΟΣΟΧΗ:*** **Μην χρησιμοποιείτε εργαλεία για να αφαιρέσετε ή να τοποθετήσετε το πηνίο ανάφλεξης. Αλλιώς, το βύσμα του πηνίου ανάφλεξης μπορεί να πάθει ζημιά.** [RCM02331]

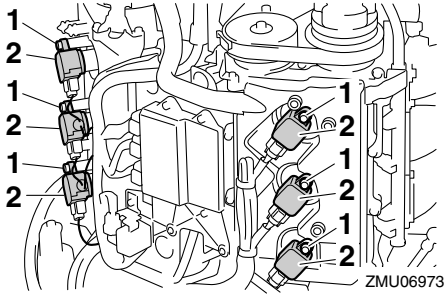

1. Μπουλόνι
2. Πηνίο ανάφλεξης

4. Αφαιρέστε το μπουζί. **ΠΡΟΕΙΔΟΠΟΙΗΣΗ! Όταν αφαιρείτε ή τοποθετείτε το μπουζί, προσέξτε να μην καταστρέψετε τον μονωτή. Ο κατεστραμμένος μονωτής επιτρέπει εξωτερικούς σπινθήρες που μπορεί να προκαλέσουν έκρηξη ή πυρκαγιά.** [RWM00562]

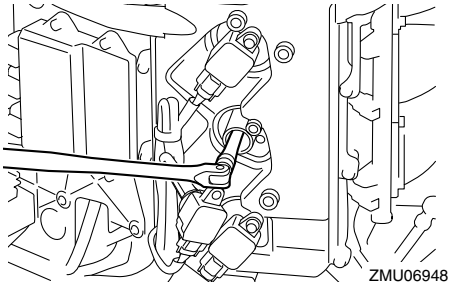

Για να ελέγξετε το μπουζί

1. Ελέγξτε την κατάσταση του μπουζιού. Αν η διάβρωση του ηλεκτροδίου είναι εκτεταμένη ή αν υπάρχουν πολλά κατάλοιπα και άνθρακας, θα πρέπει να αντικαταστήσετε το μπουζί με ένα άλλο του σωστού τύπου.

Τυπικό μπουζί:
LFR6A-11

2. Μετρήστε το διάκενο του μπουζιού χρησιμοποιώντας ένα παχύμετρο. Αν το διάκενο του μπουζιού είναι εκτός προδιαγραφής, αντικαταστήστε το μπουζί με ένα του κατάλληλου τύπου.

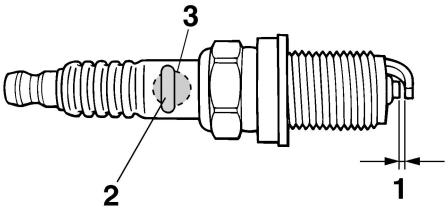

1. Διάκενο ακίδας
2. Αριθμός εξαρτήματος του μπουζιού
3. Σημάδι αναγνώρισης μπουζιού (NGK)

Διάκενο του μπουζιού:
1.0–1.1 mm (0.039–0.043 in)

Για να τοποθετήσετε το μπουζί

1. Σκουπίστε τις βρωμιές από τα σπειρώματα, τον μονωτή και την επιφάνεια της φλάντζας του μπουζιού.
2. Τοποθετήστε το μπουζί και μετά σφίξτε το στην καθορισμένη ροπή.

Ροπή σύσφιξης μπουζιού:
28 Nm (2.86 kgf-m, 20.7 ft-lb)

ΣΗΜΕΙΩΣΗ:

Αν δεν υπάρχει διαθέσιμο ροπόκλειδο όταν επανατοποθετείτε το μπουζί, μια καλή εκτίμηση της σωστής ροπής είναι στροφή 1/12 μετά το σφίξιμο με το χέρι. Όταν τοποθετείτε νέο μπουζί, μια καλή εκτίμηση της σωστής ροπής είναι στροφή 1/2 με 2/3 μετά το σφίξιμο με το χέρι.

3. Τοποθετήστε το πηνίο ανάφλεξης και μετά σφίξτε το μπουλόνι στην καθορισμένη ροπή.

Ροπή σύσφιξης μπουλονιού:
8 Nm (0.82 kgf-m, 5.9 ft-lb)

4. Τοποθετήστε το κάλυμμα του ECM.
5. Τοποθετήστε το κάλυμμα του βολάν και σφίξτε το μπουλόνι στην οριζόμενη ροπή.

Ροπή σύσφιξης μπουλονιού:
8 Nm (0.82 kgf-m, 5.9 ft-lb)

RMU41872

Εξέταση της ταχύτητας ρελαντί

RCM01691

ΠΡΟΣΟΧΗ

Αυτή η διαδικασία πρέπει να εκτελεστεί όταν η εξωλέμβια μηχανή είναι μέσα στο νερό.

Ελέγξτε την ταχύτητα ρελαντί της μηχανής χρησιμοποιώντας τον μετρητή που υπάρχει στο σκάφος. Τα αποτελέσματα μπορεί να διαφέρουν

ανάλογα με το αν η δοκιμή γίνεται με την εξωλέμβια στο νερό.

1. Βάλτε μπροστά τον κινητήρα και αφήστε τον να ζεσταθεί καλά στη νεκρά ώσπου να λειτουργεί ομαλά.
2. Εξετάστε την ταχύτητα ρελαντί. Αν η ταχύτητα ρελαντί του κινητήρα είναι εκτός ορίων, συμβουλευτείτε έναν αντιπρόσωπο της Yamaha ή άλλον ειδικευμένο τεχνικό.

Στροφές ρελαντί (σε νεκρά):
650–750 στροφές/λεπτό

RMU41206

Αλλαγή του λαδιού κινητήρα

RWM00761

ΠΡΟΕΙΔΟΠΟΙΗΣΗ

- **Αποφύγετε να αλλάζετε το λάδι αμέσως μόλις σβήσετε τον κινητήρα. Το λάδι είναι καυτό και θα πρέπει να είσαστε προσεκτικοί για να αποφύγετε καψίματα.**
- **Βεβαιωθείτε ότι η εξωλέμβια είναι καλά ασφαλισμένη στον καθρέφτη ή σε μια σταθερή βάση.**

RCM01711

ΠΡΟΣΟΧΗ

Αλλάξτε αρχικά το λάδι του κινητήρα μετά τις πρώτες 20 ώρες λειτουργίας ή στους 3 μήνες, και από εκεί και πέρα κάθε 100 ώρες λειτουργίας ή μια φορά το χρόνο. Αλλιώς ο κινητήρας θα φθαρεί γρήγορα.

Για να αποφύγετε να χυθεί λάδι που θα μπορούσε να προκαλέσει ζημιά στη φύση, συνιστούμε να αλλάζετε το λάδι με το εξάρτημα αλλαγής. Αν δεν έχετε το εξάρτημα αλλαγής, αδειάστε το λάδι ξεβιδώνοντας τη βίδα αδειάσματος. Αν δεν είστε εξοικειωμένοι με τη διαδικασία αλλαγής λαδιού, συμβουλευτείτε τον αντιπρόσωπο της Yamaha.

Αλλαγή του λαδιού κινητήρα με εξάρτημα αλλαγής (συνιστάται)

1. Τοποθετήστε την εξωλέμβια σε κάθετη θέση (χωρίς κλίση). ***ΠΡΟΣΟΧΗ:*** **Αν η εξωλέμβια μηχανή δεν είναι σε επίπεδη θέση, η στάθμη του λαδιού που δείχνει η ράβδος μέτρησης δεν θα είναι ακριβής.**

[RCM01862]

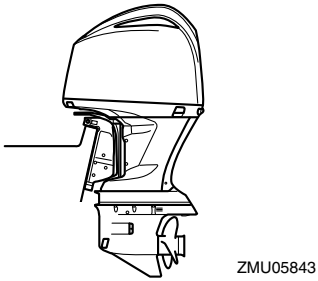

2. Βάλτε μπροστά τον κινητήρα. Ζεστάνετέ τον και αφήστε τον στο ρελαντί για 5-10 λεπτά.
3. Σβήστε τη μηχανή και αφήστε την για 5-10 λεπτά.
4. Αφαιρέστε το καπάκι.
5. Αφαιρέστε την τάπα του δοχείου λαδιού.

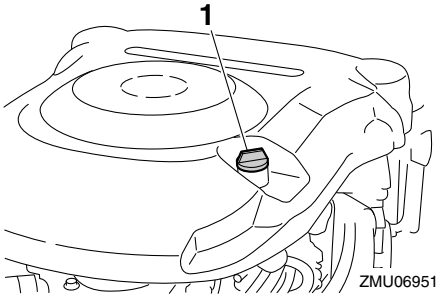

1. Τάπα δοχείου λαδιού

6. Αφαιρέστε τη ράβδο μέτρησης λαδιού.

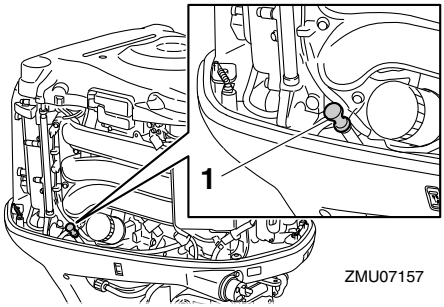

1. Δείκτης στάθμης λαδιού

7. Εισάγετε το σωλήνα του εξαρτμήματος αλλαγής λαδιού στον οδηγό του δείκτη στάθμης λαδιού και μετά εξάγετε εντελώς το λάδι του κινητήρα.

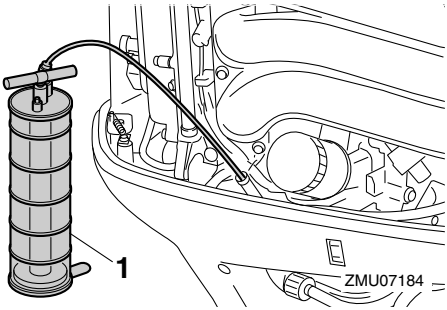

1. Εξάρτημα αλλαγής λαδιού

8. Προσθέστε τη σωστή ποσότητα λαδιού από την τρύπα γεμίσματος. ***ΠΡΟΣΟΧΗ:*** **Η υπερβολική ποσότητα λαδιού μπορεί να προκαλέσει διαρροή ή βλάβη. Αν η στάθμη του λαδιού είναι πάνω από τη μέγιστη ένδειξη, αδειάστε ώστε να κατέβει στην κατάλληλη ποσότητα.**

[RCM01851]

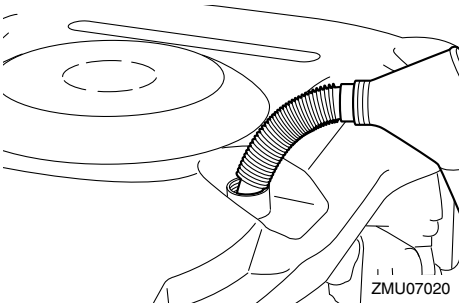

Συνιστώμενο λάδι κινητήρα:
Λάδι YAMALUBE 4 ή τετράχρονου κινητήρα εξωλέμβιας
Ποσότητα λαδιού κινητήρα (χωρίς αντικατάσταση φίλτρου λαδιού):
6.0 L (6.34 US qt, 5.28 Imp.qt)
Ποσότητα λαδιού κινητήρα (με αντικατάσταση φίλτρου λαδιού):
6.3 L (6.66 US qt, 5.54 Imp.qt)

9. Τοποθετήστε την τάπα του δοχείου λαδιού και τον δείκτη στάθμης λαδιού.
10. Αφήστε την εξωλέμβια μηχανή για 5-10 λεπτά.
11. Βγάλτε τη ράβδο μέτρησης και σκουπίστε την.
12. Εισάγετε τη ράβδο μέτρησης και ξαναβγάλτε τη. Φροντίστε να εισάγετε εντελώς τη ράβδο μέτρησης αλλιώς η μέτρηση της στάθμης του λαδιού θα είναι λανθασμένη.
13. Ελέγξτε πάλι τη στάθμη του λαδιού με τη ράβδο μέτρησης για να βεβαιωθείτε ότι είναι κάπου μεταξύ της μέγιστης και της ελάχιστης ένδειξης. Αν η στάθμη του λαδιού είναι έξω από τα καθορισμένα όρια συμβουλευτείτε τον αντιπρόσωπο της Yamaha.

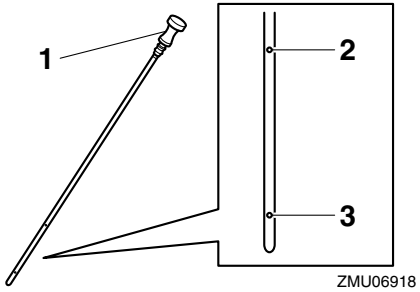

1. Δείκτης στάθμης λαδιού
2. Πάνω ένδειξη
3. Κάτω σημάδι

14. Βάλτε μπροστά τη μηχανή και βεβαιωθείτε ότι η προειδοποιητική ένδειξη χαμηλής πίεσης λαδιού παραμένει σβηστή. Βεβαιωθείτε επίσης ότι δεν υπάρχουν διαρροές λαδιού. ***ΠΡΟΣΟΧΗ:*** **Αν ανάψει η προειδοποιητική ένδειξη χαμηλής πίεσης λαδιού ή αν υπάρχουν διαρροές λαδιού, σβήστε τη μηχανή και βρείτε την αιτία. Αν συνεχίσετε τη λειτουργία παρά το πρόβλημα, μπορεί να προκληθεί σοβαρή ζημιά στον κινητήρα. Αν δεν μπορείτε να εντοπίσετε και να διορθώσετε το πρόβλημα, συμβουλευτείτε τον αντιπρόσωπο της Yamaha.** [RCM01623]
15. Τοποθετήστε το καπάκι.
16. Απαλλαγείτε από το χρησιμοποιημένο λάδι σύμφωνα με τους τοπικούς κανονισμούς.

ΣΗΜΕΙΩΣΗ:

- Για περισσότερες πληροφορίες σχετικά με το πώς θα απαλλαγείτε από το χρησιμοποιημένο λάδι, συμβουλευτείτε τον αντιπρόσωπο της Yamaha.
- Αλλάζετε πιο τακτικά το λάδι όταν λειτουργείτε τη μηχανή σε δύσκολες συνθήκες όπως εκτεταμένο διάστημα σε χαμηλή ταχύτητα.

<u>Αλλαγή του λαδιού του κινητήρα με άδειασμα του λαδιού</u>

1. Τοποθετήστε την εξωλέμβια σε κάθετη θέση (χωρίς κλίση). ***ΠΡΟΣΟΧΗ:*** **Αν η εξωλέμβια μηχανή δεν είναι σε επίπεδη θέση, η στάθμη του λαδιού που δείχνει η ράβδος μέτρησης δεν θα είναι ακριβής.** [RCM01862]

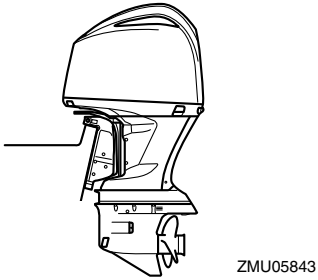

2. Βάλτε μπροστά τον κινητήρα. Ζεστάνετέ τον και αφήστε τον στο ρελαντί για 5-10 λεπτά.
3. Σβήστε τη μηχανή και αφήστε την για 5-10 λεπτά.
4. Αφαιρέστε το καπάκι.
5. Αφαιρέστε τις βίδες.

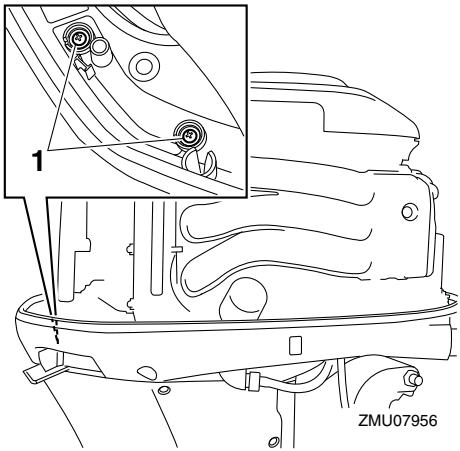

1. Βίδα

6. Αφαιρέστε τα μπουλόνια.

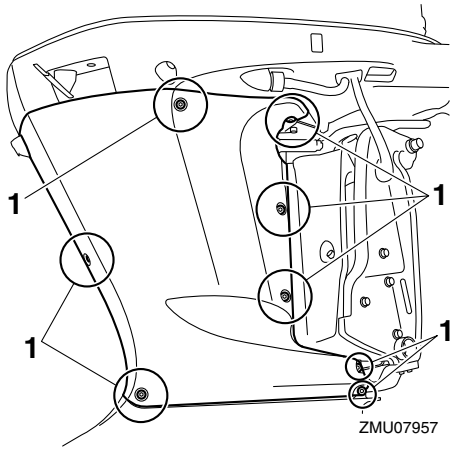

1. Μπουλόνι

7. Αφαιρέστε την ποδιά από τη δεξιά πλευρά όπως φαίνεται στην εικόνα.

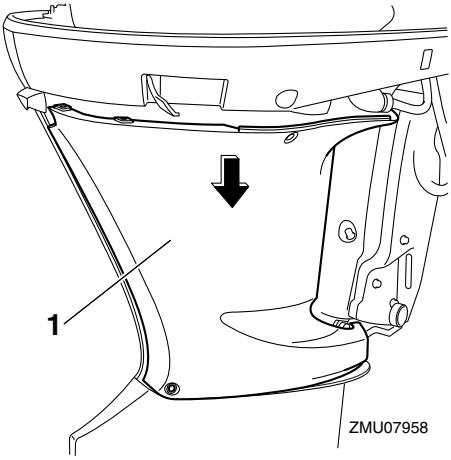

1. Ποδιά

8. Αφαιρέστε την τάπα του δοχείου λαδιού.

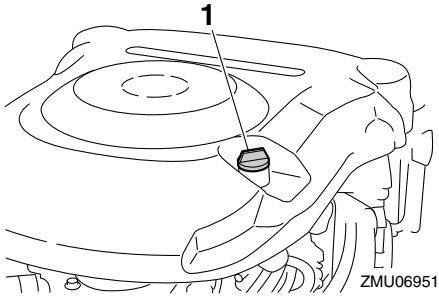

1. Τάπα δοχείου λαδιού

9. Προμηθευτείτε ένα κατάλληλο δοχείο που χωρά μεγαλύτερη ποσότητα από αυτή του λαδιού του κινητήρα. Αφαιρέστε τη βίδα αδειάσματος και τη φλάντζα κρατώντας το δοχείο κάτω από την τρύπα αδειάσματος. Αφήστε να αδειάσει εντελώς το λάδι. Σκουπίστε αμέσως το λάδι που τυχόν χυθεί.

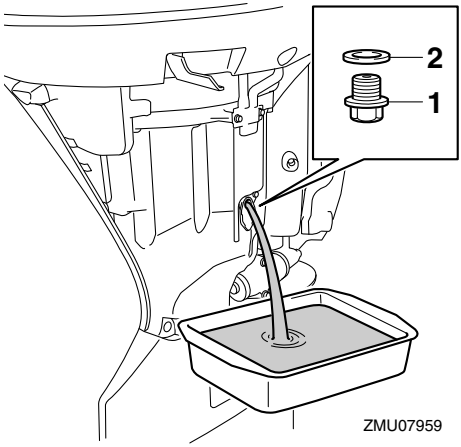

1. Βίδα αδειάσματος
2. Φλάντζα

ΣΗΜΕΙΩΣΗ:

Αν το λάδι δεν αδειάζει εύκολα, αλλάξτε τη γωνία κλίσης ή γυρίστε την εξωλέμβια αριστερά και δεξιά για να αδειάσει το λάδι.

10. Τοποθετήστε μια νέα φλάντζα στη βίδα αδειάσματος. Απλώστε ένα λεπτό στρώμα λαδιού στη φλάντζα και τοποθετήστε τη βίδα αδειάσματος.

Ροπή σφιξίματος της βίδας αδειάσματος:
27 Nm (2.75 kgf-m, 19.9 ft-lb)

ΣΗΜΕΙΩΣΗ:

Αν δεν έχετε ροπόκλειδο όταν τοποθετείτε τη βίδα αδειάσματος, σφίξτε τη με το χέρι ώσπου η φλάντζα να έρθει σε επαφή με την επιφάνεια της τρύπας αδειάσματος. Μετά σφίξτε άλλο 1/4 με 1/2 της στροφής ακόμα. Σφίξτε τη βίδα αδειάσματος στη σωστή ροπή με ένα ροπόκλειδο το συντομότερο δυνατόν.

11. Προσθέστε τη σωστή ποσότητα λαδιού από την τρύπα γεμίσματος. ***ΠΡΟΣΟΧΗ:*** **Η υπερβολική ποσότητα λαδιού μπορεί να προκαλέσει διαρροή ή βλάβη. Αν η στάθμη του λαδιού είναι πάνω από τη μέγιστη ένδειξη, αδειάστε ώστε να κατέβει στην κατάλληλη ποσότητα.**

[RCM01851]

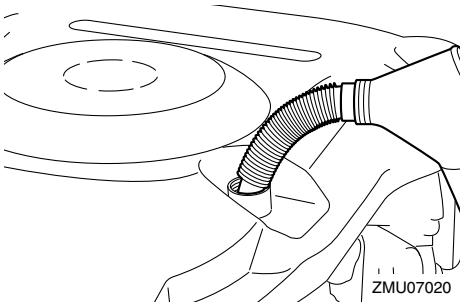

Συνιστώμενο λάδι κινητήρα:
Λάδι YAMALUBE 4 ή τετράχρονου κινητήρα εξωλέμβιας
Ποσότητα λαδιού κινητήρα (χωρίς αντικατάσταση φίλτρου λαδιού):
6.0 L (6.34 US qt, 5.28 Imp.qt)
Ποσότητα λαδιού κινητήρα (με αντικατάσταση φίλτρου λαδιού):
6.3 L (6.66 US qt, 5.54 Imp.qt)

12. Τοποθετήστε την τάπα του δοχείου καυσίμου.
13. Αφήστε την εξωλέμβια μηχανή για 5-10 λεπτά.
14. Βγάλτε τη ράβδο μέτρησης και σκουπίστε την.

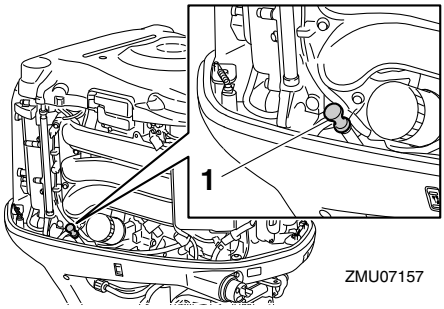

1. Δείκτης στάθμης λαδιού

15. Εισάγετε τη ράβδο μέτρησης και ξαναβγάλτε τη. Φροντίστε να εισάγετε εντελώς τη ράβδο μέτρησης αλλιώς η μέτρηση της στάθμης του λαδιού θα είναι λανθασμένη.
16. Ελέγξτε πάλι τη στάθμη του λαδιού με τη ράβδο μέτρησης για να βεβαιωθείτε ότι είναι κάπου μεταξύ της μέγιστης και της ελάχιστης ένδειξης. Αν η στάθμη του λαδιού είναι έξω από τα καθορισμένα όρια συμβουλευτείτε τον αντιπρόσωπο της Yamaha.

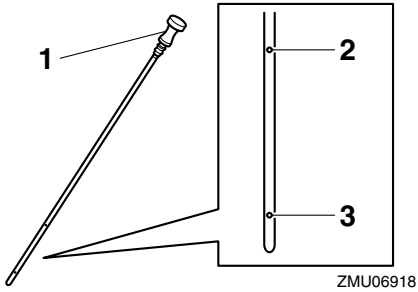

1. Δείκτης στάθμης λαδιού
2. Πάνω ένδειξη
3. Κάτω σημάδι

17. Βάλτε μπροστά τη μηχανή και βεβαιωθείτε ότι η προειδοποιητική ένδειξη χαμηλής πίεσης λαδιού παραμένει σβηστή. Βεβαιωθείτε επίσης ότι δεν υπάρχουν διαρροές λαδιού. ***ΠΡΟΣΟΧΗ:*** **Αν ανάψει η προειδοποιητική ένδειξη χαμηλής πίεσης λαδιού ή αν υπάρχουν διαρροές λαδιού, σβήστε τη μηχανή και βρείτε την αιτία. Αν συνεχίσετε τη λειτουργία παρά το πρόβλημα, μπορεί να προκληθεί σοβαρή ζημιά στον κινητήρα. Αν δεν μπορείτε να εντοπίσετε και να διορθώσετε το πρόβλημα, συμβουλευτείτε τον αντιπρόσωπο της Yamaha.** [RCM01623]
18. Τοποθετήστε την ποδιά στη δεξιά πλευρά όπως φαίνεται στην εικόνα.

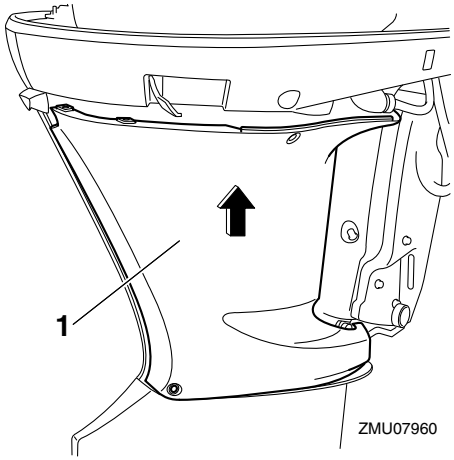

1. Ποδιά

19. Απλώστε LOCTITE 572 στο σπείρωμα των μπουλονιών και μετά τοποθετήστε τα μπουλόνια.

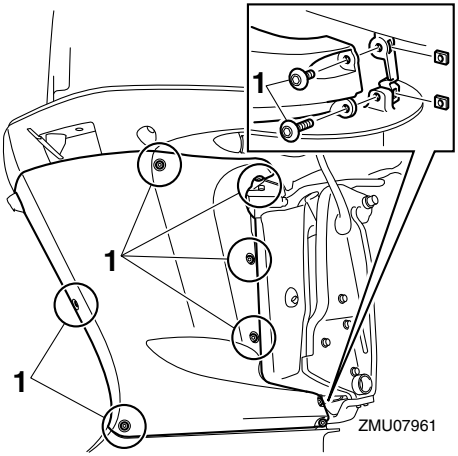

1. Μπουλόνι

20. Απλώστε LOCTITE 572 στο σπείρωμα των βιδών και μετά τοποθετήστε τις βίδες.

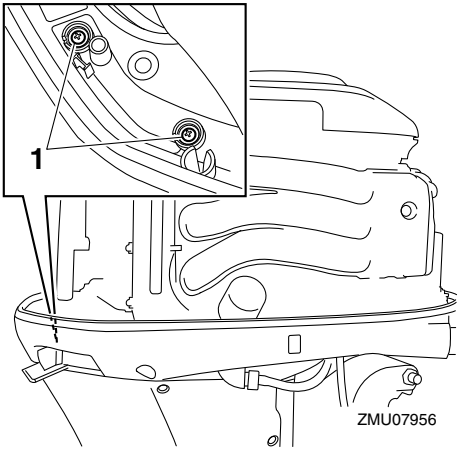

1. Βίδα

ΣΗΜΕΙΩΣΗ:

Ως στεγανοποιητικό χρησιμοποιείται το LOCTITE 572.

21. Τοποθετήστε το καπάκι.
22. Απαλλαγείτε από το χρησιμοποιημένο λάδι σύμφωνα με τους τοπικούς κανονισμούς.

ΣΗΜΕΙΩΣΗ:

- Για περισσότερες πληροφορίες σχετικά με το πώς θα απαλλαγείτε από το χρησιμοποιημένο λάδι, συμβουλευτείτε τον αντιπρόσωπο της Yamaha.
- Αλλάζετε το λάδι πιο συχνά όταν χρησιμοποιείτε τη μηχανή υπό συνθήκες που την επιβαρύνουν, όπως εκτεταμένα διαστήματα ψαρέματος με συρτή.

RMU29116

Έλεγχος καλωδιώσεων και βυσμάτων

- Βεβαιωθείτε ότι όλα τα βύσματα έχουν συνδεθεί καλά.
- Βεβαιωθείτε ότι το κάθε καλώδιο γείωσης είναι καλά ασφαλισμένο.

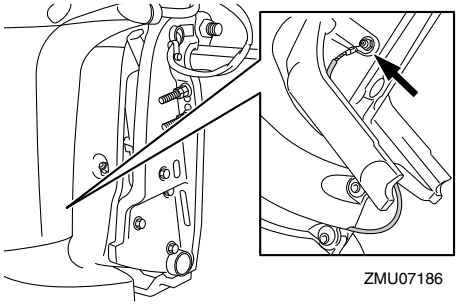

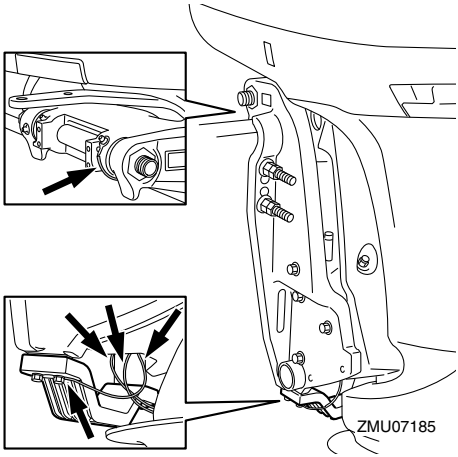

RMU41671

Εξέταση της προπέλας

RWM02681

⚠ ΠΡΟΕΙΔΟΠΟΙΗΣΗ

Μπορεί να τραυματιστείτε σοβαρά αν ο κινητήρας πάρει μπροστά κατά λάθος ενώ βρίσκεστε κοντά στην προπέλα. Πριν ελέγξετε, αφαιρέσετε ή τοποθετήσετε την προπέλα, τοποθετήστε το μοχλό ταχυτήτων στη νεκρά, στρέψτε το γενικό διακόπτη στη θέση "OFF" (off), αφαιρέστε το κλειδί και βγάλτε το συνδετήρα από το διακόπτη σταματήματος του κινητήρα. Κλείστε το διακόπτη αποκοπής μπαταρίας αν υπάρχει στο σκάφος σας.

Μην πιάνετε την προπέλα με το χέρι όταν σφίγγετε ή ξεσφίγγετε το παξιμάδι της προπέλας. Τοποθετήστε ένα ξύλο ανάμεσα στην πλάκα κατά της σπηλαίωσης και την προπέλα ώστε να μην μπορεί να γυρίσει η προπέλα.

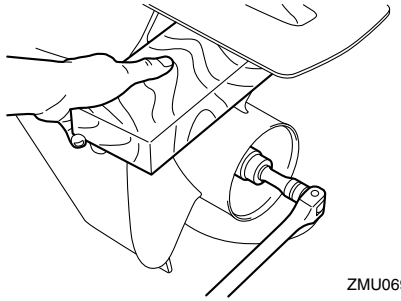

Σημεία ελέγχου

- Ελέγξτε το κάθε πτερύγιο της προπέλας για διάβρωση από σπηλαίωση ή αερισμό, ή άλλη ζημιά.
- Ελέγξτε τον άξονα της προπέλας για τυχόν ζημιές.
- Ελέγξτε τα πολύσφηνα για φθορές ή ζημιές.
- Ελέγξτε μήπως έχει μπλεχτεί πετονιά γύρω από τον άξονα της προπέλας.

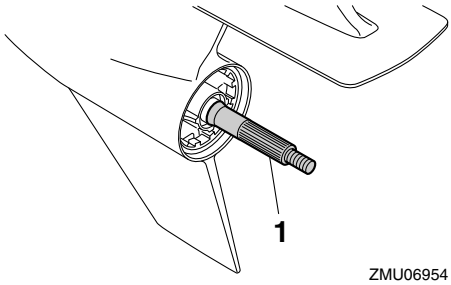

1. Άξονας προπέλας

RMU41992

Αφαίρεση της προπέλας

1. Ισιώστε την κοπίλια και τραβήξτε την έξω χρησιμοποιώντας μια πένσα.
2. Αφαιρέστε το παξιμάδι, τη ροδέλα και τον αποστάτη της προπέλας. **ΠΡΟΕΙΔΟΠΟΙΗΣΗ! Μην πιάνετε την προπέλα με το χέρι όταν ξεσφίγγετε το παξιμάδι της προπέλας.** [RWM01891]

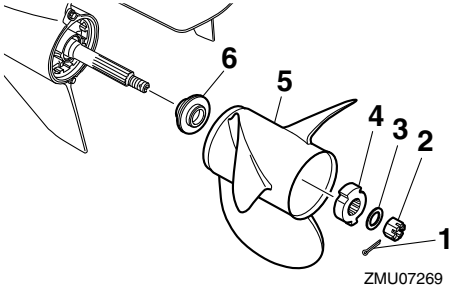

1. Κοπίλια
2. Παξιμάδι προπέλας
3. Ροδέλα
4. Αποστάτης
5. Προπέλα
6. Ροδέλα ώσης

3. Αφαιρέστε την προπέλα και τη ροδέλα ώσης.

RMU41981

Τοποθέτηση της προπέλας

RWM00771

⚠ ΠΡΟΕΙΔΟΠΟΙΗΣΗ

Στα μοντέλα αντίστροφης περιστροφής, φροντίστε να χρησιμοποιήσετε προπέλα κατάλληλη για αριστερόστροφη περιστροφή. Αυτές οι προπέλες αναγνωρίζονται από το γράμμα "L" μετά την ένδειξη μεγέθους πάνω στην προπέλα. Αλλιώς, το σκάφος μπορεί να κινηθεί σε αντίθετη κατεύθυνση από την αναμενόμενη.

RCM00502

ΠΡΟΣΟΧΗ

Φροντίστε να χρησιμοποιήσετε μια νέα κοπίλια και λυγίστε τις άκρες της καλά. Αλλιώς η προπέλα μπορεί να βγει κατά τη λειτουργία και να χαθεί.

1. Βάλτε Γράσο Θαλάσσης Yamalube στον άξονα της προπέλας.
2. Τοποθετήστε τη ροδέλα ώσης και την προπέλα στον άξονα της προπέλας. ***ΠΡΟΣΟΧΗ:*** **Φροντίστε να τοποθετήσετε τη ροδέλα ώσης πριν τοποθετήσετε την προπέλα. Αλλιώς, η λεκάνη και ο ομφαλός της προπέλας μπορεί να πάθουν ζημιά.** [RCM01882]
3. Τοποθετήστε τον αποστάτη, τη ροδέλα και το παξιμάδι της προπέλας. Σφίξτε το παξιμάδι της προπέλας στην καθορισμένη ροπή.

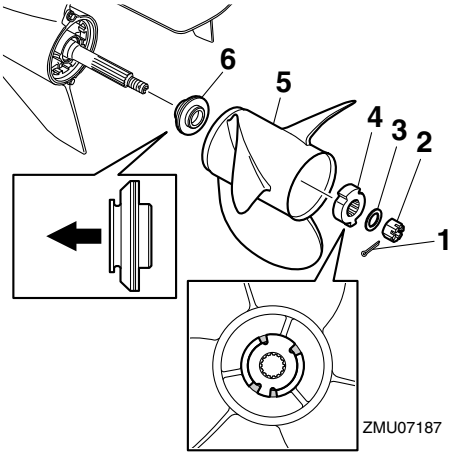

1. Κοπίλια
2. Παξιμάδι προπέλας
3. Ροδέλα
4. Αποστάτης
5. Προπέλα
6. Ροδέλα ώσης

Ροπή σφιξίματος του παξιμαδιού της προπέλας:
54 Nm (5.51 kgf-m, 39.8 ft-lb)

ΣΗΜΕΙΩΣΗ:

Φροντίστε να ευθυγραμμίσετε τις προεξοχές του αποστάτη με τα κομμένα σημεία της προπέλας.

4. Ευθυγραμμίστε τη σχισμή του παξιμαδιού της προπέλας με την τρύπα του άξονα της προπέλας. Εισάγετε μια νέα κοπίλια στην τρύπα και λυγίστε τις άκρες της κοπίλιας. ***ΠΡΟΣΟΧΗ:*** **Μην χρησιμοποιείτε ξανά την ίδια κοπίλια. Αλλιώς η προπέλα μπορεί να βγει κατά τη λειτουργία.** [RCM01892]

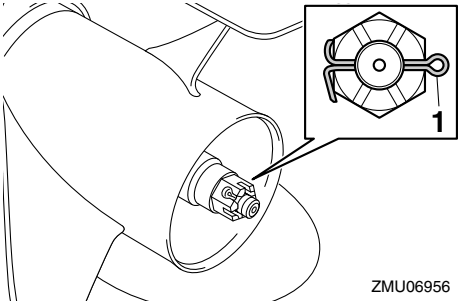

1. Κοπίλια

ΣΗΜΕΙΩΣΗ:

Αν η σχισμή του παξιμαδιού της προπέλας δεν ευθυγραμμίζεται με την τρύπα του άξονα της προπέλας όταν σφίξετε το παξιμάδι στην καθοσισμένη ροπή, σφίξτε το κι άλλο ώστε να ευθυγραμμιστεί η σχισμή με την τρύπα.

RMU41193

Αλλαγή της βαλβολίνης

RWM02531

⚠ ΠΡΟΕΙΔΟΠΟΙΗΣΗ

- **Βεβαιωθείτε ότι η εξωλέμβια είναι καλά στερεωμένη στον καθρέφτη ή σε μια σταθερή βάση. Μπορεί να τραυματιστείτε σοβαρά αν η εξωλέμβια πέσει πάνω σας.**
- **Ποτέ μην στέκεστε κάτω από την κάτω μονάδα όταν είναι σηκωμένη. Μπορεί να προκληθεί σοβαρός τραυματισμός αν η εξωλέμβια πέσει κατά λάθος.**

Πριν γεμίσετε την κάτω μονάδα με βαλβολίνη, θα πρέπει να τοποθετήσετε την εξωλέμβια σε κάθετη θέση. Αν δεν μπορείτε να τοποθετήσετε την εξωλέμβια σε κάθετη θέση, απευθυνθείτε

στον αντιπρόσωπο της Yamaha για να αλλάξει τη βαλβολίνη.

1. Δώστε κλίση στην εξωλέμβια ώστε η βίδα αδειάσματος της βαλβολίνης να είναι στο χαμηλότερο σημείο.
2. Τοποθετήστε ένα κατάλληλο δοχείο κάτω από τη θήκη των γραναζιών.
3. Ξεσφίξτε το μπουλόνι και μετά αφαιρέστε τα καλύμματα της εισαγωγής του νερού ψύξης στις δύο πλευρές του κιβωτίου των γραναζιών.

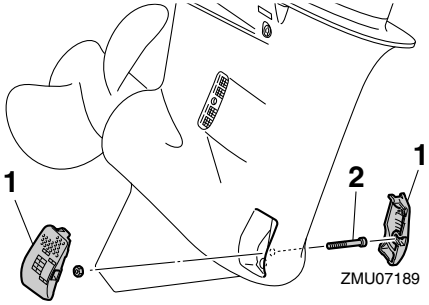

1. Κάλυμμα εισαγωγής νερού ψύξης
2. Μπουλόνι

4. Αφαιρέστε τη βίδα αδειάσματος της βαλβολίνης και τη φλάντζα.

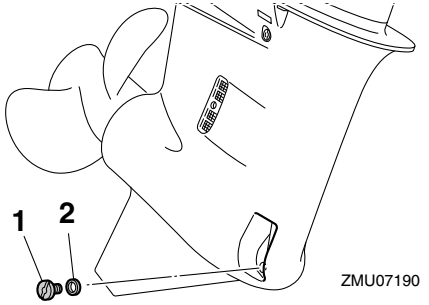

1. Βίδα αδειάσματος βαλβολίνης
2. Φλάντζα

5. Αφαιρέστε την τάπα στάθμης λαδιού και την φλάντζα ώστε η βαλβολίνη να αδειάσει εντελώς. ***ΠΡΟΣΟΧΗ:*** **Εξετάστε τη χρησιμοποιημένη βαλβολίνη αφού την αδειάσετε. Αν η βαλβολίνη είναι γαλακτώδης ή περιέχει μεγάλη ποσότητα μεταλλικών σωματιδίων, μπορεί να έχει πάθει ζημιά το κιβώτιο των γραναζιών. Πηγαίνετε την εξωλέμβια για έλεγχο και επισκευή στον αντιπρόσωπο της Yamaha.** [RCM00714]

ΣΗΜΕΙΩΣΗ:

Για να απαλλαγείτε από τη χρησιμοποιημένη βαλβολίνη συμβουλευτείτε τον αντιπρόσωπο της Yamaha.

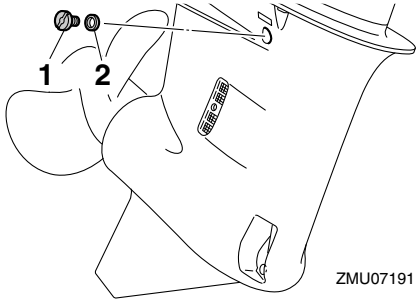

1. Βίδα στάθμης λαδιού
2. Φλάντζα

6. Αφαιρέστε τυχόν μαγνητικά σωματίδια που υπάρχουν πάνω στη μαγνητική βίδα αδειάσματος της βαλβολίνης. ***ΠΡΟΣΟΧΗ:*** **Αν υπάρχει υπερβολική ποσότητα μεταλλικών σωματιδίων πάνω στην μαγνητική βίδα αδειάσματος του λαδιού, αυτό μπορεί να υποδηλώνει πρόβλημα στην κάτω μονάδα. Συμβουλευτείτε τον αντιπρόσωπο της Yamaha.** [RCM01901]
7. Τοποθετήστε την εξωλέμβια σε κάθετη θέση. Χρησιμοποιώντας ένα ειδικό εξάρτημα γεμίσματος (ελαστικό ή με πίεση) ψεκάστε τη βαλβολίνη στην τρύπα της βίδας αδειάσματος.

Συνιστώμενη βαλβολίνη:
Βαλβολίνη ποδιού
Συνιστώμενη βαλβολίνη:
SAE 80W API GL-5 / SAE 90 API GL-5
Ποσότητα βαλβολίνης:
1.040 L (1.099 US qt, 0.915 Imp.qt)

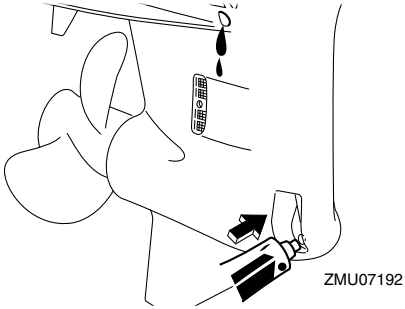

8. Τοποθετήστε μια νέα φλάντζα στη βίδα στάθμης λαδιού. Όταν η βαλβολίνη αρχίσει να βγαίνει από την τρύπα της τάπας στάθμης λαδιού, εισάγετε και σφίξτε την τάπα στάθμης λαδιού στην καθορισμένη ροπή.

Ροπή σύσφιξης:
9 Nm (0.92 kgf-m, 6.6 ft-lb)

9. Βάλτε μια καινούρια φλάντζα στη βίδα αδειάσματος της βαλβολίνης. Εισάγετε και σφίξτε τη βίδα αδειάσματος της βαλβολίνης στην καθορισμένη ροπή.

Ροπή σύσφιξης:
9 Nm (0.92 kgf-m, 6.6 ft-lb)

10. Ξεσφίξτε τα καλύμματα της εισαγωγής του νερού ψύξης στις δύο πλευρές του κιβωτίου των γραναζιών και μετά σφίξτε το μπουλόνι στην καθορισμένη ροπή.

Ροπή σύσφιξης:
2.0 Nm (0.20 kgf-m, 1.5 ft-lb)

RMU29317

Έλεγχος και αντικατάσταση της(των) ανόδου(ων)

Οι εξωλέμβιες Yamaha προστατεύονται από τη διάβρωση με αναλώσιμες ανόδους. Ελέγχετε περιοδικά τις εξωτερικές ανόδους. Αφαιρείτε την κρούστα από τις επιφάνειες των ανόδων. Συμβουλευτείτε τον αντιπρόσωπο της Yamaha σχετικά με την αντικατάσταση των εξωτερικών ανόδων.

RCM00721

ΠΡΟΣΟΧΗ

Μην βάφετε τις ανόδους γιατί αυτό τις κάνει αναποτελεσματικές.

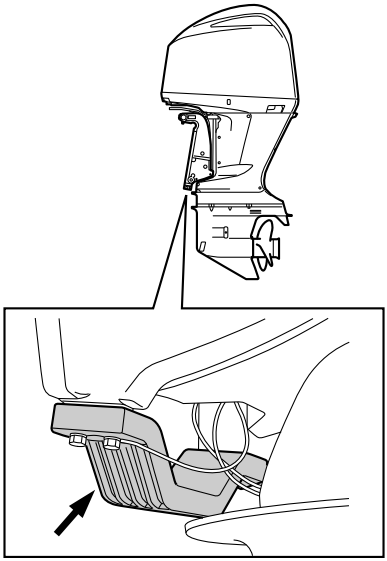

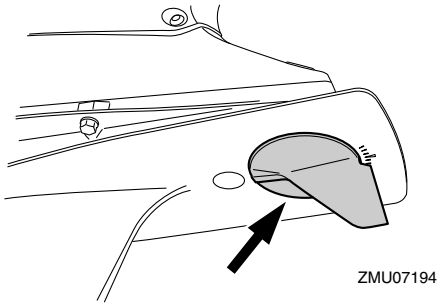

ΣΗΜΕΙΩΣΗ:

Ελέγχετε τα καλώδια γείωσης που είναι συνδεδεμένα με τις εξωτερικές ανόδους, στα μοντέλα που υπάρχουν. Συμβουλευτείτε τον αντιπρόσωπο της Yamaha για τον έλεγχο και την αντικατάσταση των εσωτερικών ανόδων που είναι συνδεδεμένες στη μονάδα ισχύος.

RMU29324

Έλεγχος της μπαταρίας (στα μοντέλα ηλεκτρικής εκκίνησης)

RWM01903

⚠ ΠΡΟΕΙΔΟΠΟΙΗΣΗ

Το ηλεκτρολυτικό υγρό της μπαταρίας είναι δηλητηριώδες και καυστικό, και οι μπαταρίες παράγουν εκρηκτικό αέριο υδρογόνο. Όταν εργάζεστε κοντά στη μπαταρία:

- **Φοράτε προστατευτικό εξοπλισμό ματιών και λαστιχένια γάντια.**
- **Μην καπνίζετε ή πλησιάζετε άλλες πηγές ανάφλεξης στη μπαταρία.**

Η διαδικασία ελέγχου της μπαταρίας διαφέρει ανάλογα με την μπαταρία που χρησιμοποιείται. Αυτή η διαδικασία περιλαμβάνει τυπικούς ελέγχους που ισχύουν για πολλές μπαταρίες, αλλά θα πρέπει πάντα να αναφέρεστε στις οδηγίες του κατασκευαστή της μπαταρίας.

RCM01921

ΠΡΟΣΟΧΗ

Μια κακοσυντηρημένη μπαταρία φθείρεται γρήγορα.

1. Ελέγξτε τη στάθμη του ηλεκτρολύτη.

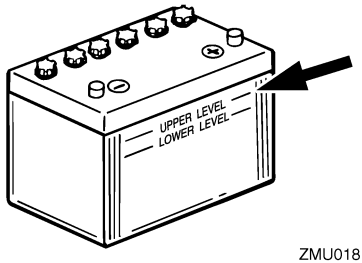

2. Ελέγξτε το φορτίο της μπαταρίας. Αν το σκάφος σας είναι εφοδιασμένο με ψηφιακό κοντέρ, οι λειτουργίες βολτόμετρου και προειδοποίησης πεσμένης μπαταρίας θα σας βοηθήσουν να ελέγχετε το φορτίο της μπαταρίας. Συμβουλευτείτε τον αντιπρόσωπο της Yamaha, αν η μπαταρία χρειάζεται φόρτιση.
3. Ελέγξτε τις συνδέσεις της μπαταρίας. Θα πρέπει να είναι καθαρές, ασφαλείς και καλυμμένες από μονωτικό κάλυμμα. **ΠΡΟΕΙΔΟΠΟΙΗΣΗ! Οι ακατάλληλες συνδέσεις μπορεί να προκαλέσουν βραχυκύκλωμα ή ηλεκτρικό τόξο και να οδηγήσουν σε έκρηξη.** [RWM01913]

RMU35606

Σύνδεση της μπαταρίας

RWM00573

⚠ ΠΡΟΕΙΔΟΠΟΙΗΣΗ

Τοποθετήστε τον φορέα της μπαταρίας σε μια στεγνή, καλά αεριζόμενη και χωρίς δονήσεις θέση μέσα στο σκάφος. Τοποθετήστε μια πλήρως φορτισμένη μπαταρία στον φορέα.

RCM01125

ΠΡΟΣΟΧΗ

Μην αντιστρέφετε τα καλώδια της μπαταρίας. Αλλιώς, μπορεί να πάθουν ζημιά τα ηλεκτρικά μέρη.

1. Βεβαιωθείτε ότι ο γενικός διακόπτης (στα

μοντέλα που υπάρχει) είναι στη θέση "**OFF**" (off) πριν εργαστείτε στη μπαταρία.

2. Συνδέστε πρώτα το κόκκινο καλώδιο της μπαταρίας στον ΘΕΤΙΚΟ (+) πόλο. Μετά συνδέστε το ΜΑΥΡΟ καλώδιο της μπαταρίας στον ΑΡΝΗΤΙΚΟ (-) πόλο.

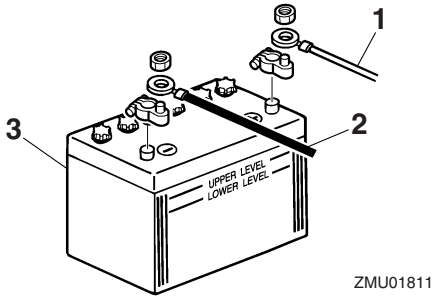

1. Κόκκινο καλώδιο
2. Μαύρο καλώδιο
3. Μπαταρία

3. Οι ηλεκτρικές επαφές της μπαταρίας και τα καλώδια πρέπει να είναι καθαρά και σωστά συνδεδεμένα, αλλιώς η μπαταρία δεν θα ξεκινήσει τον κινητήρα.

<u>Σύνδεση βοηθητικής μπαταρίας (προαιρετική)</u>

1. Αν πρόκειται να συνδέσετε βοηθητική μπαταρία, συμβουλευτείτε τον αντιπρόσωπο της Yamaha για τη σωστή καλωδίωση. Συνιστάται η τοποθέτηση της ασφάλειας στο καλώδιο του απομονωτή όπως δείχνει η εικόνα. Σχετικά με το μέγεθος της ασφάλειας, φροντίστε να τηρήσετε τους τοπικούς κανονισμούς. Στις Η.Π.Α., για παράδειγμα, θα πρέπει να τηρούνται οι κανόνες ABYC (E-11).

Μία μηχανή

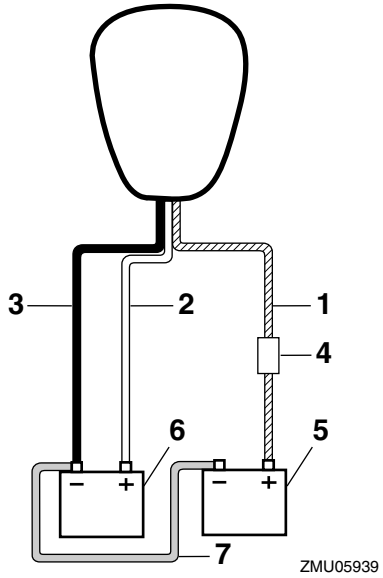

1. Καλώδιο απομονωτή με προστασία κυκλώματος
2. Κόκκινο καλώδιο
3. Μαύρο καλώδιο
4. Ασφάλεια
5. Μπαταρία για αξεσουάρ
6. Μπαταρία εκκίνησης
7. Αρνητικό καλώδιο σύνδεσης

Δύο μηχανές

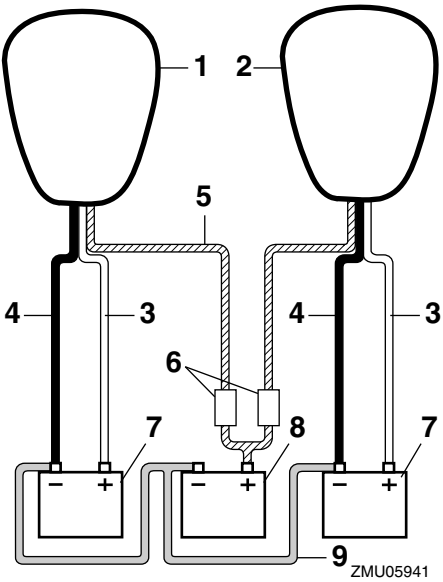

1. Δεξιά μηχανή
2. Αριστερή μηχανή
3. Κόκκινο καλώδιο
4. Μαύρο καλώδιο
5. Καλώδιο απομονωτή με προστασία κυκλώματος
6. Ασφάλεια
7. Μπαταρία εκκίνησης
8. Μπαταρία για αξεσουάρ
9. Αρνητικό καλώδιο σύνδεσης

RMU29372

Αποσύνδεση της μπαταρίας

1. Κλείστε το διακόπτη αποκοπής μπαταρίας (αν υπάρχει) και τον γενικό διακόπτη. ***ΠΡΟΣΟΧΗ:*** **Αν παραμείνουν, μπορεί να πάθει ζημιά το ηλεκτρικό σύστημα.** [RCM01931]
2. Αποσυνδέστε το(τα) αρνητικό καλώδιο(α) από τον αρνητικό (-) ακροδέκτη. ***ΠΡΟΣΟΧΗ:*** **Αποσυνδέετε πάντα πρώτα όλα τα αρνητικά (-) καλώδια ώστε να αποφύγετε το ενδεχόμενο βραχυκυκλώματος και βλάβης στο ηλεκτρικό σύστημα.** [RCM01941]
3. Αποσυνδέστε το(τα) θετικό καλώδιο(α) και αφαιρέστε τη μπαταρία από το σκάφος.
4. Καθαρίζετε, συντηρείτε και αποθηκεύετε τη μπαταρία σύμφωνα με τις οδηγίες του κατασκευαστή της.

RMU38661

Αποθήκευση της μπαταρίας

Όταν αποθηκεύετε την εξωλέμβια Yamaha για μεγάλο διάστημα (2 μήνες και πάνω), θα πρέπει να αφαιρείτε τη μπαταρία και να την αποθηκεύετε σε έναν δροσερό και στεγνό χώρο. Ελέγξτε τη μπαταρία και φορτίστε την αν χρειάζεται.

RMU41561

Διάγνωση προβλημάτων

Αυτό το τμήμα περιγράφει τις πιθανές αιτίες και επιδιορθώσεις προβλημάτων στα συστήματα του καυσίμου, της συμπίεσης και της ανάφλεξης, στην εκκίνηση και την απώλεια ισχύος. Έχετε υπόψη σας ότι ορισμένες από τις περιπτώσεις που αναφέρονται μπορεί να μην ισχύουν για το μοντέλο σας.
Αν η εξωλέμβια χρειάζεται επισκευή, πηγαίνετέ την στον αντιπρόσωπο της Yamaha.
Αν αναβοσβήνει η προειδοποιητική ένδειξη προβλήματος του κινητήρα, συμβουλευτείτε τον αντιπρόσωπο της Yamaha.

Το Yamaha Security System δεν λειτουργεί σωστά.
Ε. Είναι ο δέκτης μέσα στα όρια επικοινωνίας του πομπού τηλεχειρισμού;
Α. Χειριστείτε τον πομπό τηλεχειρισμού μέσα στα όρια επικοινωνίας με τον δέκτη.

Ε. Είναι ο γενικός διακόπτης στη θέση “**ON**”;
Α. Στρέψτε τον γενικό διακόπτη στη θέση “**OFF**”.

Ε. Μήπως η επικοινωνία εμποδίζει αντικείμενα όπως άλλη πηγή μηχανής επικοινωνίας ή μέταλλο εκεί κοντά;
Α. Χειριστείτε τον πομπό τηλεχειρισμού μακριά από την άλλη πηγή επικοινωνίας μηχανή ή μέταλλο.

Ε. Έχει καταχωρηθεί ο πομπός τηλεχειρισμού;
Α. Χρησιμοποιήστε τον πομπό τηλεχειρσμού που έχει καταχωρηθεί με τον δέκτη.

Ε. Μήπως η μπαταρία του πομπού του χειριστηρίου έχει αποφορτιστεί;
Α. Χρησιμοποιήστε τον εφεδρικό πομπό τηλεχειρισμού ή αντικαταστήστε τη μπαταρία στον αντιπρόσωπο της Yamaha.

Ε. Μήπως έχουν χαλαρώσει ή διαβρωθεί οι συνδέσεις της μπαταρίας;
Α. Σφίξτε τα καλώδια και καθαρίστε τους πόλους της μπαταρίας.

Ε. Μήπως έχει εξασθενήσει ή πέσει η χωρητικότητα της μπαταρίας;
Α. Ελέγξτε την κατάσταση της μπαταρίας. Χρησιμοποιήστε μια μπαταρία της συνιστώμενης χωρητικότητας.

Η μίζα δεν λειτουργεί
Ε. Είναι το Yamaha Security System στην κλειδωμένη θέση;
Α. Ρυθμίστε το σύστημα ασφαλείας στην ξεκλείδωτη θέση. Για περισσότερες πληροφορίες, αναφερθείτε στη σελίδα 23.

Ε. Ανάβει η προειδοποιητική ένδειξη του Digital electronic control;
Α. Πηγαίνετέ την για σέρβις στον αντιπρόσωπο της Yamaha.

Ε. Είναι ο μοχλός ελέγχου σε ταχύτητα;
Α. Βάλτε νεκρά.

Ε. Μήπως έχει εξασθενήσει ή πέσει η χωρητικότητα της μπαταρίας;
Α. Ελέγξτε την κατάσταση της μπαταρίας. Χρησιμοποιήστε μια μπαταρία της συνιστώμενης χωρητικότητας.

Ε. Μήπως έχουν χαλαρώσει ή διαβρωθεί οι συνδέσεις της μπαταρίας;
Α. Σφίξτε τα καλώδια και καθαρίστε τους πόλους της μπαταρίας.

Ε. Μήπως έχει καεί η ασφάλεια του ρελέ μίζας ή του ηλεκτρικού κυκλώματος;
Α. Ελέγξτε για την αιτία της ηλεκτρικής

υπερφόρτωσης και επισκευάστε. Αντικαταστήστε την ασφάλεια με μια των σωστών αμπέρ.

Ε. Μήπως δεν λειτουργούν σωστά τα μέρη της μίζας;
Α. Πηγαίνετέ την για σέρβις στον αντιπρόσωπο της Yamaha.

Ο κινητήρας δεν παίρνει μπροστά (η μίζα λειτουργεί).
Ε. Έχει τοποθετηθεί ο συνδετήρας του καλωδίου (κορδονιού) σταματήματος του κινητήρα;
Α. Τοποθετήστε τον συνδετήρα στον διακόπτη σταματήματος του κινητήρα.

Ε. Μήπως έχει αδειάσει το δοχείο καυσίμου;
Α. Γεμίστε το δοχείο με καθαρό, φρέσκο καύσιμο.

Ε. Μήπως το καύσιμο είναι μολυσμένο ή ξεθυμασμένο;
Α. Γεμίστε το δοχείο με καθαρό, φρέσκο καύσιμο.

Ε. Μήπως έχει φράξει το φίλτρο καυσίμου;
Α. Καθαρίστε ή αντικαταστήστε το φίλτρο καυσίμου.

Ε. Μήπως δεν λειτουργεί σωστά η αντλία καυσίμου;
Α. Πηγαίνετέ την για σέρβις στον αντιπρόσωπο της Yamaha.

Ε. Μήπως τα μπουζί έχουν βρωμίσει ή είναι λάθος τύπου;
Α. Εξετάστε τα μπουζί. Καθαρίστε ή αντικαταστήστε με τον συνιστώμενο τύπο.

Ε. Μήπως τα τμήματα της ανάφλεξης δεν λειτουργούν σωστά;
Α. Πηγαίνετέ την για σέρβις στον αντιπρόσωπο της Yamaha.

Ε. Μήπως υπάρχει πρόβλημα στην καλωδίωση της ανάφλεξης;
Α. Εξετάστε τα σύρματα για σπασίματα και φθορές. Σφίξτε τις συνδέσεις και αντικαταστήστε τα φθαρμένα ή σπασμένα σύρματα στον αντιπρόσωπο της Yamaha.

Ε. Μήπως έχουν πάθει ζημιά τα εσωτερικά εξαρτήματα της μηχανής;
Α. Πηγαίνετέ την για σέρβις στον αντιπρόσωπο της Yamaha.

Ο κινητήρας έχει αρρυθμία ή μπουκώνει.
Ε. Μήπως τα μπουζί έχουν βρωμίσει ή είναι λάθος τύπου;
Α. Εξετάστε τα μπουζί. Καθαρίστε ή αντικαταστήστε με τον συνιστώμενο τύπο.

Ε. Μήπως έχει φράξει το σύστημα καυσίμου;
Α. Ελέγξτε τον αγωγό καυσίμου για φθορές ή τσακίσματα, ή για άλλα εμπόδια στο σύστημα καυσίμου.

Ε. Μήπως το καύσιμο είναι μολυσμένο ή ξεθυμασμένο;
Α. Γεμίστε το δοχείο με καθαρό, φρέσκο καύσιμο.

Ε. Μήπως έχει φράξει το φίλτρο καυσίμου;
Α. Καθαρίστε ή αντικαταστήστε το φίλτρο καυσίμου.

Ε. Μήπως τα τμήματα της ανάφλεξης δεν λειτουργούν σωστά;
Α. Πηγαίνετέ την για σέρβις στον αντιπρόσωπο της Yamaha.

Ε. Ενεργοποιήθηκε το προειδοποιητικό

σύστημα;
Α. Βρείτε και διορθώστε την αιτία της προειδοποίησης.

Ε. Μήπως είναι λάθος το διάκενο του μπουζιού;
Α. Αντικαταστήστε το μπουζί.

Ε. Μήπως υπάρχει πρόβλημα στην καλωδίωση της ανάφλεξης;
Α. Εξετάστε τα σύρματα για σπασίματα και φθορές. Σφίξτε τις συνδέσεις και αντικαταστήστε τα φθαρμένα ή σπασμένα σύρματα στον αντιπρόσωπο της Yamaha.

Ε. Μήπως δεν χρησιμοποιείται το σωστό λάδι κινητήρα;
Α. Ελέγξτε το λάδι του κινητήρα και αντικαταστήστε με λάδι του συνιστώμενου τύπου.

Ε. Μήπως ο θερμοστάτης έχει βλάβη ή έχει φράξει;
Α. Πηγαίνετέ την για σέρβις στον αντιπρόσωπο της Yamaha.

Ε. Μήπως δεν λειτουργεί σωστά η αντλία καυσίμου;
Α. Πηγαίνετέ την για σέρβις στον αντιπρόσωπο της Yamaha.

Ε. Μήπως εμποδίζεται ή έχει φράξει ο εξαερισμός του δοχείου καυσίμου;
Α. Αφαιρέστε το εμπόδιο.

Ε. Μήπως είναι λάθος η σύνδεση του καυσίμου;
Α. Συνδέστε σωστά.

Ε. Μήπως έχει αποσυνδεθεί το καλώδιο της μπαταρίας;
Α. Συνδέστε σωστά.

Ηχεί ο προειδοποιητικός βομβητής ή ανάβει η ένδειξη.
Ε. Μήπως έχει φράξει το σύστημα ψύξης;
Α. Ελέγξτε την είσοδο του νερού ψύξης για εμπόδια.

Ε. Μήπως ανάβει ή αναβοσβήνει η προειδοποιητική ένδειξη χαμηλής πίεσης λαδιού;
Α. Πηγαίνετέ την για σέρβις στον αντιπρόσωπο της Yamaha.

Ε. Μήπως είναι λάθος το εύρος θερμότητας του μπουζιού;
Α. Ελέγξτε τα μπουζί και αντικαταστήστε το με ένα του συνιστώμενου τύπου.

Ε. Μήπως δεν χρησιμοποιείται το σωστό λάδι κινητήρα;
Α. Ελέγξτε το λάδι του κινητήρα και αντικαταστήστε με λάδι του συνιστώμενου τύπου.

Ε. Μήπως το λάδι κινητήρα είναι μολυσμένο ή χαλασμένο;
Α. Αντικαταστήστε με λάδι κινητήρα του συνιστώμενου τύπου.

Ε. Μήπως έχει φράξει το φίλτρο λαδιού;
Α. Πηγαίνετέ την για σέρβις στον αντιπρόσωπο της Yamaha.

Ε. Μήπως δεν λειτουργεί σωστά η αντλία λαδιού;
Α. Πηγαίνετέ την για σέρβις στον αντιπρόσωπο της Yamaha.

Ε. Μήπως ο θερμοστάτης ή η αντλία νερού δεν λειτουργούν σωστά;
Α. Πηγαίνετέ την για σέρβις στον αντιπρόσωπο της Yamaha.

Ε. Μήπως υπάρχει υπερβολικό νερό στο σώμα

του φίλτρου καυσίμου;
Α. Αδειάστε το φίλτρο καυσίμου.

Απώλεια ισχύος κινητήρα.
Ε. Μήπως έχει ζημιά η προπέλα;
Α. Επισκευάστε ή αντικαταστήστε την προπέλα.

Ε. Μήπως είναι λάθος το βήμα ή η διάμετρος της προπέλας;
Α. Τοποθετήστε τη σωστή προπέλα για να λειτουργεί η εξωλέμβια στην συνιστώμενη κλίμακα ταχυτήτων (στροφές/λεπτό).

Ε. Μήπως η μηχανή έχει τοποθετηθεί σε λάθος ύψος στον καθρέφτη;
Α. Διορθώστε το ύψος της μηχανής στον καθρέφτη.

Ε. Ενεργοποιήθηκε το προειδοποιητικό σύστημα;
Α. Βρείτε και διορθώστε την αιτία της προειδοποίησης.

Ε. Μήπως το κάτω μέρος του σκάφους έχει καλυφθεί από ανάπτυξη θαλάσσιων οργανισμών;
Α. Καθαρίστε το κάτω μέρος του σκάφους.

Ε. Μήπως τα μπουζί έχουν βρωμίσει ή είναι λάθος τύπου;
Α. Εξετάστε τα μπουζί. Καθαρίστε ή αντικαταστήστε με τον συνιστώμενο τύπο.

Ε. Μήπως έχουν μπλεχτεί φύκια ή άλλα ξένα σώματα στο σύστημα των γραναζιών;
Α. Αφαιρέστε τα ξένα σώματα και καθαρίστε την κάτω μονάδα.

Ε. Μήπως έχει φράξει το σύστημα καυσίμου;
Α. Ελέγξτε τον αγωγό καυσίμου για φθορές ή τσακίσματα, ή για άλλα εμπόδια στο σύστημα καυσίμου.

Ε. Μήπως έχει φράξει το φίλτρο καυσίμου;
Α. Καθαρίστε ή αντικαταστήστε το φίλτρο καυσίμου.

Ε. Μήπως το καύσιμο είναι μολυσμένο ή ξεθυμασμένο;
Α. Γεμίστε το δοχείο με καθαρό, φρέσκο καύσιμο.

Ε. Μήπως είναι λάθος το διάκενο του μπουζιού;
Α. Αντικαταστήστε το μπουζί.

Ε. Μήπως υπάρχει πρόβλημα στην καλωδίωση της ανάφλεξης;
Α. Εξετάστε τα σύρματα για σπασίματα και φθορές. Σφίξτε τις συνδέσεις και αντικαταστήστε τα φθαρμένα ή σπασμένα σύρματα στον αντιπρόσωπο της Yamaha.

Ε. Μήπως υπάρχει βλάβη στα ηλεκτρικά μέρη;
Α. Πηγαίνετέ την για σέρβις στον αντιπρόσωπο της Yamaha.

Ε. Μήπως δεν χρησιμοποιείται το σωστό καύσιμο;
Α. Αντικαταστήστε με καύσιμο του συνιστώμενου τύπου.

Ε. Μήπως δεν χρησιμοποιείται το σωστό λάδι κινητήρα;
Α. Αντικαταστήστε με λάδι κινητήρα του συνιστώμενου τύπου.

Ε. Μήπως ο θερμοστάτης έχει βλάβη ή έχει φράξει;
Α. Πηγαίνετέ την για σέρβις στον αντιπρόσωπο της Yamaha.

Ε. Μήπως εμποδίζεται ή έχει φράξει ο εξαερισμός του δοχείου καυσίμου;

Α. Αφαιρέστε το εμπόδιο.

Ε. Μήπως δεν λειτουργεί σωστά η αντλία καυσίμου;
Α. Πηγαίνετέ την για σέρβις στον αντιπρόσωπο της Yamaha.

Ε. Μήπως είναι λάθος η σύνδεση του καυσίμου;
Α. Συνδέστε σωστά.

Ε. Μήπως είναι λάθος το εύρος θερμότητας του μπουζιού;
Α. Ελέγξτε τα μπουζί και αντικαταστήστε το με ένα του συνιστώμενου τύπου.

Ε. Μήπως ο κινητήρας δεν αποκρίνεται σωστά στη θέση του μοχλού ελέγχου;
Α. Πηγαίνετέ την για σέρβις στον αντιπρόσωπο της Yamaha.

Ο κινητήρας δονείται υπερβολικά.
Ε. Μήπως έχει ζημιά η προπέλα;
Α. Επισκευάστε ή αντικαταστήστε την προπέλα.

Ε. Μήπως έχει πάθει ζημιά ο άξονας της προπέλας;
Α. Πηγαίνετέ την για σέρβις στον αντιπρόσωπο της Yamaha.

Ε. Μήπως έχουν μπλεχτεί φύκια ή άλλα ξένα σώματα στην προπέλα;
Α. Αφαιρέστε και καθαρίστε την προπέλα.

Ε. Μήπως έχουν χαλαρώσει τα μπουλόνια στήριξης της μηχανής;
Α. Σφίξτε τα μπουλόνια ή πηγαίνετε για σέρβις στον αντιπρόσωπο της Yamaha.

Ε. Μήπως έχει χαλαρώσει ή έχει πάθει ζημιά ο άξονας του τιμονιού;
Α. Πηγαίνετέ την για σέρβις στον αντιπρόσωπο της Yamaha.

RMU29434

Προσωρινές ενέργειες σε επείγουσες περιπτώσεις

RMU29442

Ζημιά από πρόσκρουση

RWM00871

⚠ ΠΡΟΕΙΔΟΠΟΙΗΣΗ

Η εξωλέμβια μηχανή μπορεί να πάθει σοβαρή ζημιά από χτύπημα κατά τον χειρισμό ή τη μεταφορά με τρέιλερ. Η ζημιά μπορεί να κάνει την εξωλέμβια όχι ασφαλή για χρήση.

Αν η εξωλέμβια χτυπήσει κάποιο αντικείμενο μέσα στο νερό, ακολουθήστε την παρακάτω διαδικασία.

1. Σβήστε αμέσως τον κινητήρα.
2. Ελέγξτε το σύστημα ελέγχου και όλα τα μέρη για ζημιά. Επίσης, ελέγξτε το σκάφος για ζημιά.
3. Είτε βρείτε κάποια ζημιά είτε όχι, επιστρέψτε στο κοντινότερο λιμάνι αργά και προσεκτικά.
4. Πηγαίνετε την εξωλέμβια για έλεγχο στον αντιπρόσωπο της Yamaha πριν την χρησιμοποιήσετε ξανά.

RMU29454

Λειτουργία του ενός κινητήρα (μοντέλα με δύο κινητήρες)

Όταν χρησιμοποιείτε μόνο μια μηχανή σε περίπτωση έκτακτης ανάγκης, ανυψώστε τη μηχανή που δεν χρησιμοποιείται και

λειτουργήστε την άλλη σε χαμηλή ταχύτητα.

RCM00371

ΠΡΟΣΟΧΗ

Αν το σκάφος λειτουργεί με μια μηχανή στο νερό αλλά δεν τρέχει, μπορεί να μπει νερό στην εξάτμιση λόγω του κυματισμού των νερών και να προκαλέσει πρόβλημα στον κινητήρα.

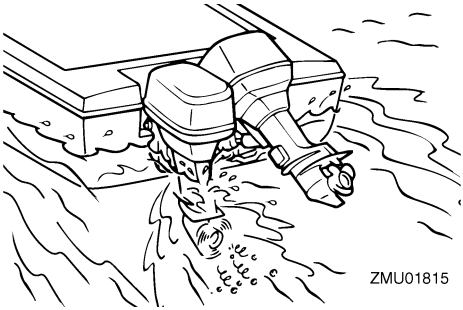

ΣΗΜΕΙΩΣΗ:

Όταν κάνετε ελιγμούς, π.χ. κοντά σε αποβάθρα, συνιστάται να λειτουργούν και οι δύο μηχανές με τη μία σε νεκρά, αν είναι δυνατόν.

RMU41882

Αντικατάσταση ασφάλειας

RWM00632

⚠ ΠΡΟΕΙΔΟΠΟΙΗΣΗ

Η τοποθέτηση ακατάλληλης ασφάλειας ή ενός κομματιού σύρματος μπορεί να οδηγήσει σε υπερβολική ροή ρεύματος. Αυτό μπορεί να προκαλέσει βλάβη στο ηλεκτρικό σύστημα και αυξάνει τον κίνδυνο πυρκαγιάς.

Αν καεί μια ασφάλεια, αντικαταστήστε την σύμφωνα με την ακόλουθη διαδικασία.

1. Στρέψτε τον γενικό διακόπτη στη θέση "**OFF**" (απενεργοποίηση).
2. Αφαιρέστε το κάλυμμα της ασφαλειοθήκης.
3. Όταν αντικαθιστάτε την κύρια ασφάλεια ή την ασφάλεια απομόνωσης, αφαιρέστε τις βίδες και μετά αφαιρέστε την ασφάλεια. Τοποθετήστε την εφεδρική ασφάλεια και μετά σφίξτε τις βίδες.

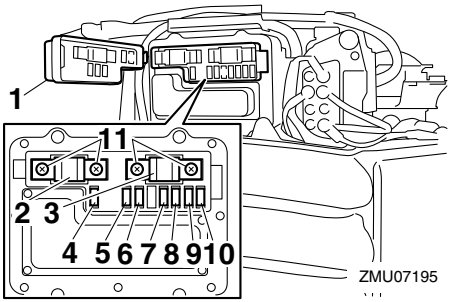

1. Κάλυμμα ασφαλειοθήκης
2. Κύρια ασφάλεια (100 αμπέρ)
3. Ασφάλεια απομονωτή (100 αμπέρ)
4. Ασφάλεια αντλίας τροφοδοσίας καυσίμου (10 αμπέρ)
5. Ασφάλεια γενικού διακόπτη / Διακόπτη PTT / Digital electronic control ECM (Μονάδα ηλεκτρονικού ελέγχου) (20 αμπέρ)
6. Ασφάλεια ενεργοποίησης ταχυτήτων (15 αμπέρ)
7. Διακόπτης εκκίνησης (30 αμπέρ)
8. Ασφάλεια πηνίου ανάφλεξης / Ψεκαστή καυσίμου / Μεταβλητού χρονισμού εκκεντροφόρου / ECM (30 αμπέρ)
9. Ασφάλεια ηλεκτρικής βαλβίδας γκαζιού (10 αμπέρ)
10. Ασφάλεια αντλίας καυσίμου (15 αμπέρ)
11. Βίδα

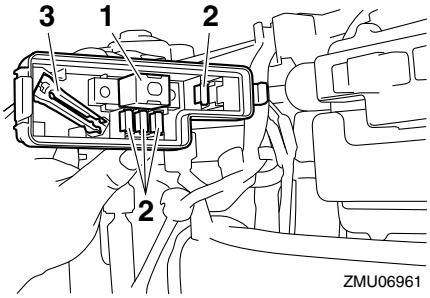

1. Εφεδρική ασφάλεια (100 αμπέρ)
2. Εφεδρική ασφάλεια (10 αμπέρ, 15 αμπέρ, 20 αμπέρ, 30 αμπέρ)
3. Εξολκέας ασφάλειας

4. Όταν αλλάζετε μια ασφάλεια εκτός από την κύρια ασφάλεια ή την ασφάλεια απομόνωσης, να την αφαιρείτε με τον εξολκέα ασφάλειας. Τοποθετήστε μια καινούρια ασφάλεια των σωστών αμπέρ.

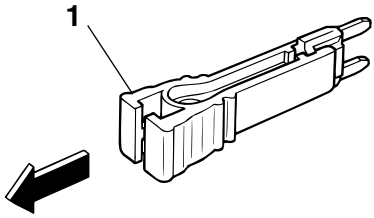

ZMU04337

1. Εξολκέας ασφάλειας

Συμβουλευτείτε τον αντιπρόσωπο της Yamaha αν η νέα ασφάλεια καεί αμέσως.

RMU40983

Η μονάδα ηλεκτρικής κλίσης και ανύψωσης δεν λειτουργεί

RWM02331

ΠΡΟΕΙΔΟΠΟΙΗΣΗ

Ποτέ μην στέκεστε κάτω από τη μηχανή όταν είναι σηκωμένη. Μπορεί να προκληθεί σοβαρός τραυματισμός αν η εξωλέμβια πέσει κατά λάθος.

Αν δεν μπορείτε να σηκώσετε ή να κατεβάσετε τη μηχανή αυτόματα λόγω αποφόρτισης της μπαταρίας ή βλάβης της μονάδας ηλεκτρικής κλίσης και ανύψωσης, μπορείτε να το κάνετε χειροκίνητα.

1. Σβήστε τον κινητήρα.
2. Ξεσφίξτε τη βίδα χειροκίνητης λειτουργίας στρέφοντάς την αριστερά μέχρι εκεί που σταματά.

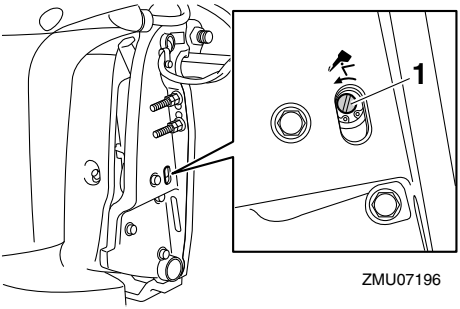

ZMU07196

1. Βίδα βαλβίδας χειροκίνητης λειτουργίας

3. Τοποθετήστε τη μηχανή στην επιθυμητή θέση χειροκίνητα και μετά σφίξτε τη βίδα της βαλβίδας χειροκίνητης λειτουργίας στρέφοντας προς τα δεξιά.

RMU41891

Η προειδοποιητική ένδειξη της υδατοπαγίδας αναβοσβήνει κατά την πλεύση

RWM02543

ΠΡΟΕΙΔΟΠΟΙΗΣΗ

Η βενζίνη και οι αναθυμιάσεις της είναι εξαιρετικά εύφλεκτες και εκρηκτικές ουσίες.

- **Μην εκτελείτε αυτή τη διαδικασία όταν ο κινητήρας είναι ζεστός ή λειτουργεί. Αφήστε τον κινητήρα να κρυώσει.**
- **Θα υπάρχει καύσιμο στο φίλτρο καυσίμου. Κρατήστε το μακριά από σπίθες, τσιγάρα, φλόγες ή άλλες πηγές ανάφλεξης.**
- **Κάποια ποσότητα καυσίμου θα χυθεί με αυτή τη διαδικασία. Μαζέψτε το καύσιμο σε ένα πανί. Σκουπίστε αμέσως τυχόν καύσιμο που χυθεί.**
- **Το φίλτρο καυσίμου πρέπει να συναρμολογείται προσεκτικά με τον δακτύλιο στεγανοποίησης και το σώμα του φίλτρου στη θέση τους. Λάθος συναρμολόγηση ή αντικατάσταση μπορεί να οδηγήσει σε διαρροή καυσίμου, με κίνδυνο πυρκαγιάς ή έκρηξης.**

Αν αναβοσβήνει η προειδοποιητική ένδειξη της υδατοπαγίδας, εκτελέστε την ακόλουθη διαδικασία.

1. Σβήστε τον κινητήρα.
2. Αφαιρέστε το καπάκι.
3. Αφαιρέστε τα μπουλόνια και μετά αφαιρέστε το κάλυμμα του φίλτρου καυσίμου.

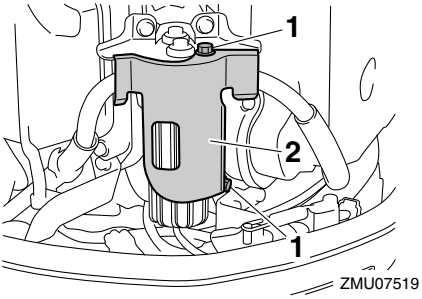

1. Μπουλόνι
2. Κάλυμμα φίλτρου καυσίμου

4. Αποσυνδέστε το βύσμα του διακόπτη ανίχνευσης νερού. ***ΠΡΟΣΟΧΗ:*** **Προσοχή να μην πάει νερό στο βύσμα του διακόπτη ανίχνευσης νερού, αλλιώς μπορεί να προκληθεί βλάβη.** [RCM01951]

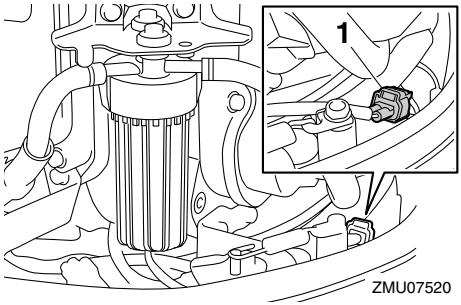

1. Βύσμα διακόπτη ανίχνευσης νερού

5. Αφαιρέστε το σώμα του φίλτρου από το περίβλημα και μετά αφαιρέστε τον δακτύλιο στεγανοποίησης από το σώμα του φίλτρου.

ΠΡΟΣΟΧΗ: **Προσέξτε να μην τσακίσετε το καλώδιο του διακόπτη ανίχνευσης νερού όταν ξεβιδώνετε το σώμα του φίλτρου.** [RCM01961]

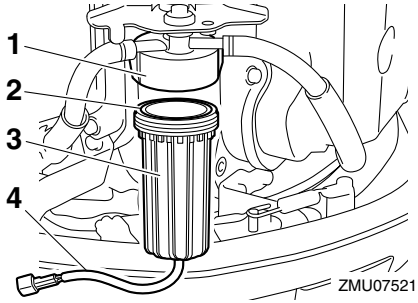

1. Περίβλημα φίλτρου
2. Δακτύλιος στεγανοποίησης
3. Σώμα φίλτρου
4. Καλώδιο διακόπτη ανίχνευσης νερού

6. Στραγγίξτε το νερό από το σώμα του φίλτρου μαζεύοντάς το με ένα πανί.
7. Τοποθετήστε τον δακτύλιο στεγανοποίησης στο σώμα του φίλτρου, στην αρχική του θέση, και μετά τοποθετήστε το σώμα στο περίβλημα του φίλτρου. ***ΠΡΟΣΟΧΗ:*** **Προσέξτε να μην τσακίσετε το καλώδιο του διακόπτη ανίχνευσης νερού όταν βιδώνετε το σώμα του φίλτρου στο περίβλημα του φίλτρου.** [RCM01971]

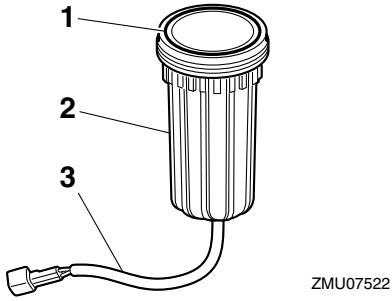

1. Δακτύλιος στεγανοποίησης
2. Σώμα φίλτρου

3. Καλώδιο διακόπτη ανίχνευσης νερού

8. Συνδέστε καλά το βύσμα του διακόπτη ανιχνευτή νερού ώσπου να ακουστεί ένα κλικ.
9. Τοποθετήστε το κάλυμμα του φίλτρου καυσίμου και μετά σφίξτε τα μπουλόνια.
10. Τοποθετήστε το καπάκι.
11. Στρέψτε τον γενικό διακόπτη στη θέση "ON" (on) και βεβαιωθείτε ότι η προειδοποιητική ένδειξη της υδατοπαγίδας παραμένει σβηστή και ο βομβητής δεν ηχεί. Αν αναβοσβήνει η προειδοποιητική ένδειξη της υδατοπαγίδας ή ηχεί ο βομβητής, πηγαίνετε την εξωλέμβια για έλεγχο στον αντιπρόσωπο της Yamaha. ***ΠΡΟΣΟΧΗ:*** **Αν και ο βομβητής θα σταματήσει όταν πάρει μπροστά ο κινητήρας και ο μοχλός ελέγχου μετακινηθεί στην θέση πρόσω ή όπισθεν, μην χρησιμοποιήσετε την εξωλέμβια μηχανή. Αλλιώς, θα πάθει σοβαρή ζημιά ο κινητήρας.** [RCM02481]

RMU33502

Μεταχείριση βυθισμένης μηχανής

Αν η εξωλέμβια έχει καλυφθεί από νερό, πηγαίνετέ την αμέσως στον αντιπρόσωπο της Yamaha. Αλλιώς, θα αρχίσει αμέσως η διάβρωση. ***ΠΡΟΣΟΧΗ:*** **Μην επιχειρήσετε να τρέξετε την εξωλέμβια μηχανή ώσπου να εξεταστεί πλήρως.** [RCM00402]

ΕΥΡΕΤΗΡΙΟ

6

6Y8 Κοντέρ πολλαπλών λειτουργιών 42
6Y8 Μετρητές διαχείρισης καυσίμου πολλαπλών λειτουργιών..... 43
6Y8 Μετρητές πολλαπλών λειτουργιών 36
6Y8 Στροφόμετρα πολλαπλών λειτουργιών 37
6Y9 Multifunction Color Gauge 33
6Y8 Μετρητές ταχύτητας & καυσίμου πολλαπλών λειτουργιών..... 41

Y

Yamaha Security System..... 12

A

Άδειασμα της βενζίνης από τον διαχωριστή ατμών..... 70
Αλκοόλ και φάρμακα 2
Αλλαγή ταχύτητας..... 60
Αλλαγή ταχύτητας (έλεγχοι μετά το ζέσταμα του κινητήρα) 60
Άναμμα του κινητήρα..... 57
Ανεφοδιασμός με καύσιμο 56
Άνθρωποι στο νερό..... 2
Άνοδος(οι), έλεγχος και αντικατάσταση 90
Ανταλλακτικά..... 72
Ανύψωση και κατέβασμα της μηχανής..... 65
Απαιτήσεις τοποθέτησης..... 12
Απαιτήσεις του Digital electronic control ... 12
Αποθήκευση της εξωλέμβιας μηχανής..... 69
Αποφεύγετε συγκρούσεις 3
Αριθμός κλειδιού..... 5
Αριθμός σειράς εξωλέμβιας μηχανής..... 4
Αριθμός σειράς του Digital electronic control 4
Ασφάλεια, αντικατάσταση 99
Ασφάλεια στην εξωλέμβια μηχανή 1
Ασφάλεια στο σκάφος..... 2

B

Βαλβολίνη, αλλαγή..... 88
Βενζίνη 2, 15
Βυθισμένη εξωλέμβια μηχανή..... 102

Γ

Γενικός διακόπτης.....28
Γρασάρισμα.....77

Δ

Διαβάστε τα βιβλία οδηγιών και τις ετικέτες 7
Διάγνωση προβλημάτων 94
Διάγραμμα τμημάτων.....19
Διακόπτες ηλεκτρικής κλίσης και ανύψωσης (μοντέλα δύο μηχανών) 30
Διακόπτες σταματήματος.....60
Διακόπτης ηλεκτρικής κλίσης και ανύψωσης (Digital electronic control).....29
Διακόπτης ηλεκτρικής κλίσης και ανύψωσης (λεκάνη μηχανής).....29
Διακόπτης χειρόγκαζου.....26
Διαρροές καυσίμου, έλεγχος.....52
Δύσκολες συνθήκες λειτουργίας.....72

Ε

Εγγραφή αριθμών αναγνώρισης.....4
Εκδόσεις ασφάλειας στο σκάφος.....3
Έκθεση σε βενζίνη και χύσιμο βενζίνης.....2
Εκπαίδευση των επιβατών 3
Έλεγχοι αφού βάλετε μπροστά τη μηχανή...59
Έλεγχοι μετά το ζέσταμα του κινητήρα.....60
Έλεγχοι πριν βάλετε μπροστά τη μηχανή 51
Ένδειξη YAMAHA SECURITY SYSTEM.....33
Ένδειξη ενεργοποίησης του Digital electronic control 24
Ένδειξη ζεστάματος κινητήρα 33
Ένδειξη συγχρονισμού μηχανών.....34
Εξάρτημα πλυσίματος.....32, 53
Εξοπλισμός έκτακτης ανάγκης.....16
Εξωλέμβια μηχανή (βαμμένη επιφάνεια), έλεγχος.....71
Εξωλέμβια μηχανή, έλεγχος.....53
Επιβάτες 2
Επιλογή προπέλας 13
Ετικέτα EC 5
Ετικέτα έγκρισης πιστοποιητικού ελέγχου καυσαερίων.....17

Ετικέτες συμμόρφωσης με αστέρια..... 17

Ζ

Ζέσταμα του κινητήρα..... 59
Ζημιά από πρόσκρουση..... 98

Η

Η μονάδα ηλεκτρικής κλίσης και ανύψωσης δεν λειτουργεί..... 100
Η προειδοποιητική ένδειξη της υδατοπαγίδας αναβοσβήνει κατά την πλεύση..... 100
Ηλεκτρική κλίση και ανύψωση..... 1
Ηλεκτροπληξία..... 1

Κ

Καθαρισμός της εξωλέμβιας μηχανής..... 70
Καιρός..... 3
Καλώδιο (κορδόνι) σταματήματος του κινητήρα..... 1, 52
Καλώδιο (κορδόνι) σταματήματος του κινητήρα και συνδετήρας..... 27
Καλωδιώσεις και βύσματα, έλεγχος..... 86
Καπάκι, αφαίρεση..... 51
Καπάκι, τοποθέτηση..... 53
Κατάλληλη ιπποδύναμη σκάφους..... 12
Καυτά μέρη..... 1
Κλείδωμα και ξεκλείδωμα του Yamaha Security System..... 23
Κλίση της εξωλέμβιας μηχανής..... 63
Κουτί του Digital Electronic Control..... 24

Λ

Λάδι κινητήρα..... 52
Λάδι κινητήρα, αλλαγή..... 80
Λάδι κινητήρα, ανεφοδιασμός..... 50
Λειτουργία του κινητήρα..... 56
Λειτουργίες χειριστηρίων, έλεγχος..... 52
Λίπανση..... 70

Μ

Μεταφορά και αποθήκευση της εξωλέμβιας μηχανής..... 69
Μονοξείδιο του άνθρακα..... 2
Μουράβια.....16
Μοχλός ασφάλισης καπακιού.....31
Μοχλός στήριξης ανύψωσης.....31
Μοχλός χειριστηρίου.....25
Μπαταρία.....56
Μπαταρία, αποθήκευση.....93
Μπαταρία, αποσύνδεση.....93
Μπαταρία, έλεγχος (μοντέλα ηλεκτρικής εκκίνησης).....91
Μπαταρία, σύνδεση.....91
Μπουζί, έλεγχος.....78

Ν

Νερό ψύξης.....59
Νόμοι και κανονισμοί.....3

Π

Περιοδική συντήρηση.....71
Περίπτωση έκτακτης ανάγκης, λειτουργία του ενός κινητήρα.....98
Περίπτωση έκτακτης ανάγκης, προσωρινές ενέργειες.....98
Περιστρεφόμενα μέρη.....1
Πίνακας διακοπτών Εκκίνηση/Διακοπή.....28
Πίνακας διακοπτών Εκκίνηση/Διακοπή Όλων.....29
Πίνακας συντήρησης 1.....73
Πίνακας συντήρησης 2.....76
Πιστοποιητικό Συμμόρφωσης.....5
Πλεύση σε θαλασσινό νερό ή υπό άλλες συνθήκες.....68
Πληροφορίες για το Yamaha Security System.....38
Πληροφορίες ελέγχου καυσαερίων.....16
Πλύσιμο της διόδου του νερού ψύξης.....70
Πομπός χειριστηρίου.....22
Προϋποθέσεις απόρριψης της εξωλέμβιας μηχανής.....16
Προαιρετικοί μετρητές.....43
Προδιαγραφές καυσίμου.....15
Προδιαγραφές λαδιού κινητήρα.....14
Προδιαγραφές μπαταρίας.....13
Προειδοποίηση προβλήματος κινητήρα.....36, 40

ΕΥΡΕΤΗΡΙΟ

Προειδοποίηση του Digital Electronic Control 44
Προειδοποίηση υδατοπαγίδας 35, 39, 47
Προειδοποίηση υπερθέρμανσης 34, 39, 44
Προειδοποίηση χαμηλής πίεσης λαδιού 34, 38, 46
Προειδοποιητικές ετικέτες 7
Προειδοποιητική ένδειξη του Digital electronic control 25
Προειδοποιητική ένδειξη χαμηλής τάσης μπαταρίας 35, 40
Προειδοποιητικό σύστημα 44
Προπέλα 1
Προπέλα, αφαίρεση 87
Προπέλα, εξέταση 86
Προπέλα (μοντέλα αντίστροφης περιστροφής) 14
Προπέλα, τοποθέτηση 87
Προστασία από εκκίνηση με ταχύτητα 14
Πρώτη φορά λειτουργίας 50
Πτερύγιο κλίσης με άνοδο 30

Ρ

Ρηχά νερά 67
Ρυθμιστής τριβής τιμονιού 27

Σ

Σβήσιμο του κινητήρα 62
Σήμα συμμόρφωσης και ετικέτα ημερομηνίας κατασκευής 6
Στάθμη καυσίμου 51
Σταμάτημα του σκάφους 61
Στρώσιμο του κινητήρα 50
Σύστημα ηλεκτρικής κλίσης και ανύψωσης, έλεγχος 55
Σύστημα καυσίμου 51
Σωσίβια 2

Τ

Ταχύτητα ρελαντί κινητήρα, εξέταση 79
Τεχνικά χαρακτηριστικά 10
Τοποθέτηση της εξωλέμβιας μηχανής 12, 48
Τροποποιήσεις 2
Τροφοδοσία με καύσιμο 57

Υ

Υπερφόρτωση 3
Ύψος τοποθέτησης 48

Φ

Φίλτρο καυσίμου 32
Φίλτρο καυσίμου, έλεγχος 52

Χ

Χαμηλή ταχύτητα πλεύσης 61

Τυπώθηκε στην Ιαπωνία
Νοέμβριος 2014–0.5 × 1

Τυπώθηκε σε ανακυκλωμένο χαρτί